Modell 1727 F

Model 1727 F

Version 05/2015

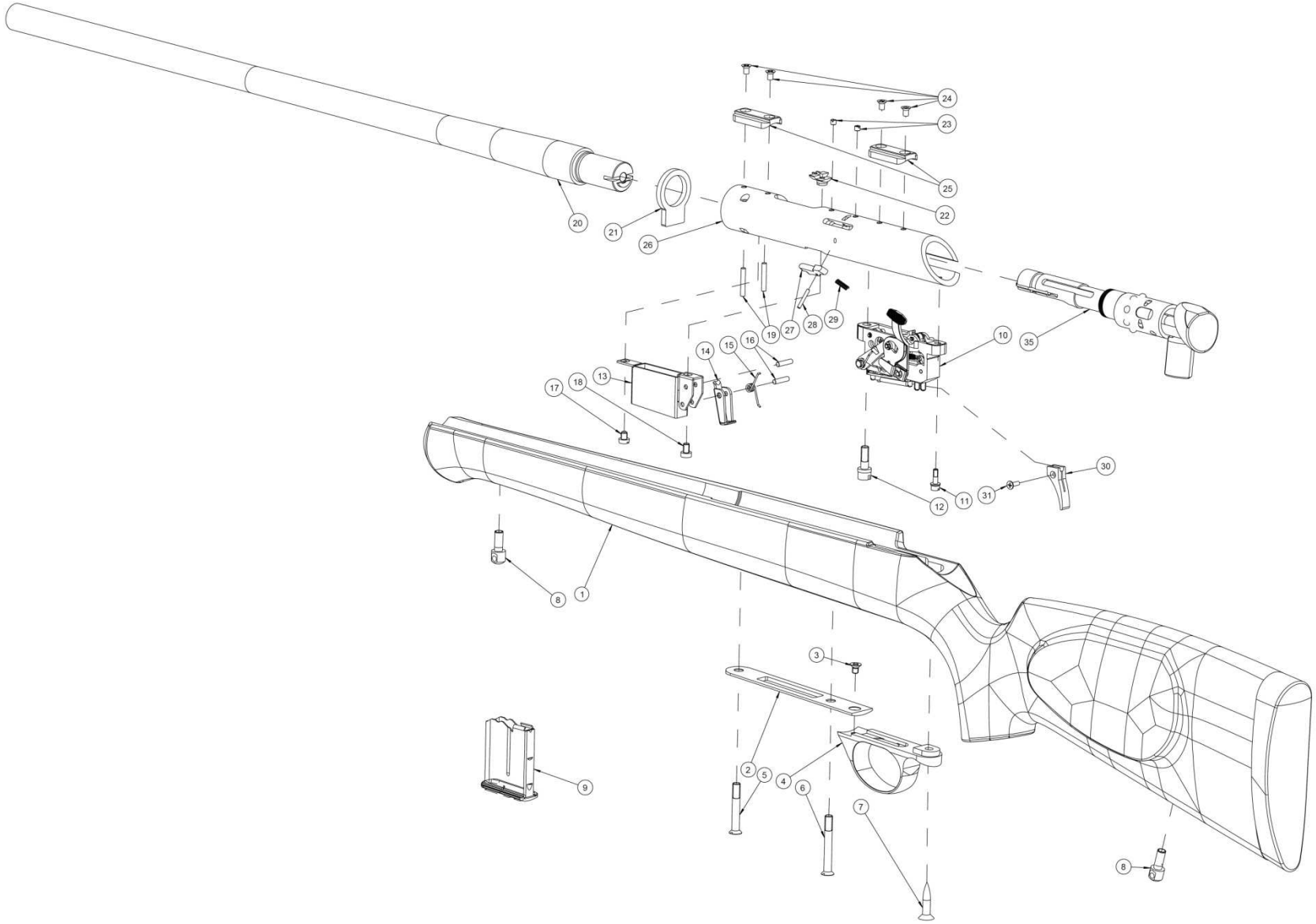

Modell 1727 F

Model 1727 F

Version 05/2015

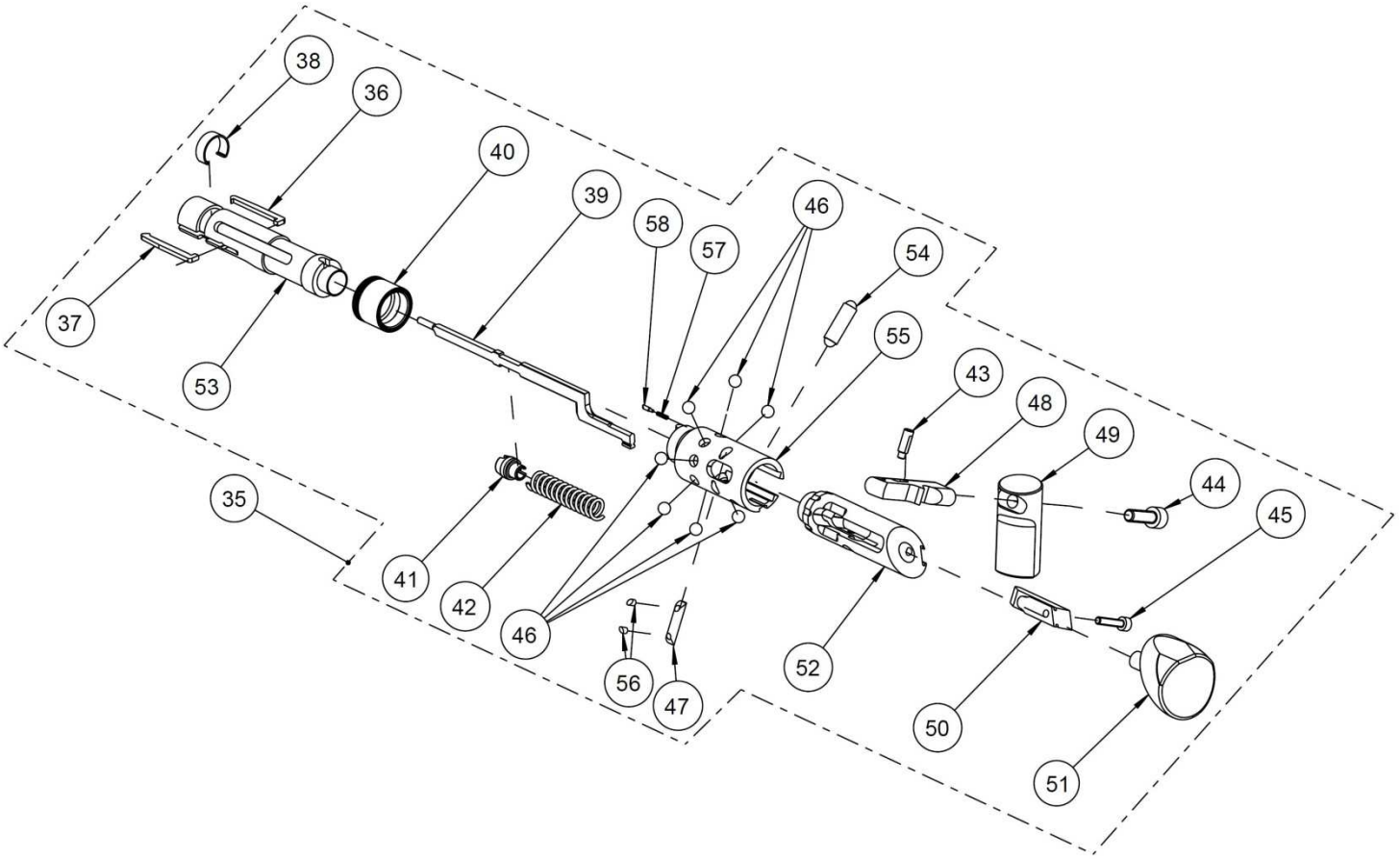

Modell 1727 F

Model 1727 F

Version 05/2015

Nr. No.	Bestell-Nr. Item-No.	Anz. Qty.	Benennung	Description	Bemerkung Remark
1	013268	1	Schaft JA GW Nuss geölt	Stock JA GW walnut natural	*
2	013344	1	Deckplatte	Cover plate	*
3	004882	1	Senkschraube M4x6	Countersunk head screw M4x6	
4	001854	1	Abzugsbügel	Trigger guard	
5	005200	1	Vordere Verbindungsschraube	Front connecting screw	
6	005201	1	Linsensenkschraube	Lens head screw	
7	013513	1	Linsensenk-Holzschraube	Raised countesunk wood screw	
8	011869	2	Riemenbügelschraube		
9	012961	1	Magazin	Magazine	
10	001209	1	Abzugsvorrichtung Match	Trigger assembly	
11	003930	1	Kombischraube	Screw and washer assembly	
12	003929	1	Kombischraube	Screw and washer assembly	
13	003183	1	Magazinschacht	Magazine guide	
14	003176	1	Magazinhalter	Magazine retainer	
15	003179	1	Schenkelfeder	Leg spring	
16	005078	2	Zylinderstift 3m6 x 12	Parallel pin 3m6 x 12	
17	004734	1	Zylinderschraube M4 x 6	Socket head screw M4 x 6	
18	004613	1	Zylinderschraube M5 x 5	Socket head screw M5 x 5	
19	005080	2	Zylinderstift 3m6 x 18	Parallel pin 3m6 x 18	
20	013754	1	Lauf .17HMR	Barrel .17HMR	*
21	013403	1	Widerlager	Abutment	*
22	013280	1	Kammerführung	Bolt guide	*
23	002864	2	Gewindestift	Threaded pin	
24	013942	4	Senkkopfschraube	Countersunk head screw	
25	013941	2	Prismenschiene	Prism rail	
26		1	Hülse 1727F	Receiver	*
27		1	Schlosshalter	Bolt catch	
28		1	Zylinderstift	Parallel pin	

* nicht separat zu bestellen, not sold separately

Modell 1727 F

Model 1727 F

Version 05/2015

Nr. No.	Bestell-Nr. Item-No.	Anz. Qty.	Benennung	Description	Bemerkung Remark
29		1	Druckfeder	Compression spring	
30		1	Abzugszüngel, Fortner	Trigger blade, Fortner	
31		1	Senkkopfschraube	Countersunk head screw	
35		1	Verschluss 1727F, kpl	Bolt 1727F, cpl.	*
36	003019	1	Auszieher	Extractor	
37	003021	1	Patronenhalter	Cartridge retainer	
38	003061	1	Federring	Spring ring	
39	001228	1	Schlagbolzen	Firing pin	
40	003351	1	Verbindungsmutter	Connecting nut	
41	003359	1	Federstütze	Spring guide	
42	003350	1	Druckfeder für Schlagbolzen	Compression spring for firing pin	
43	003352	1	Mitnehmerstift	Driving pin	
44	004748	1	Zylinderschraube M5 x 16 - 12.9	Socket head screw M5 x 16 - 12.9	
45		1	Zylinderschraube M3 x 14	Socket head screw M3 x 14	
46	004947	7	Stahlkugel 5 mm	Steel ball 5 mm	
47		1	Stift	Pin	
48	008023	1	Kammerhebel	Bolt handle	
49		1	Kammergriff	Bolt guide	
50		1	Abdeckkeil	Breech wedge	
51		1	Kammerabschlusskappe	Bolt end cap	
52		1	Steuerstück	Bolt clamping sleeve	
53		1	Kammer	Bolt body	*
54	008025	1	Rasthülse, kpl.	Plunger, cpl.	
55		1	Verschlusshinterteil	Locking receiver	
56		2	Gewindestift M2,5 x 3	Threaded pin M2.5 x 3	
57	002830	1	Druckfeder	Compression spring	
58	008019	1	Rastbolzen	Catch bolt	

* nicht separat zu bestellen, not sold separately