Modell 1727F .22l.r.

Model 1727F .22l.r.

Version 09/2017

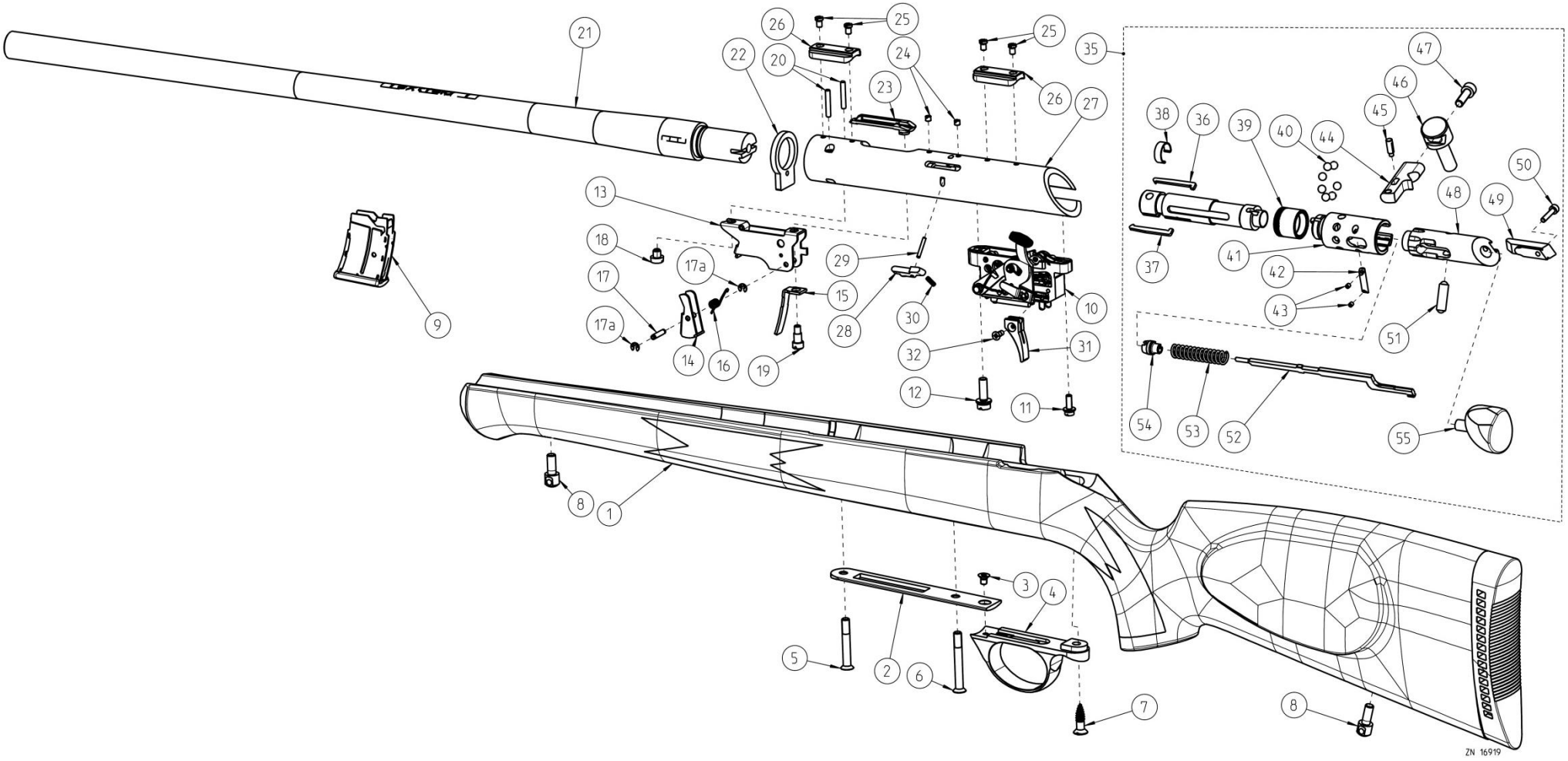

Modell 1727F .22l.r.

Model 1727F .22l.r.

Version 09/2017

Nr. No.	Bestell-Nr. Item-No.	Anz. Qty.	Benennung	Description	Bemerkung Remark
	014268	-	System beschossen	Barreled action, proofed	Ohne Abbildung/ without picture
	014267	-	System unbeschossen	Barreled action, not proofed	Ohne Abbildung/ without picture
1	013268	1	Schaft JA GW Nuss geölt	Stock JA GW walnut natural	
2	013967	1	Deckplatte	Cover plate	
3	004882	1	Senkschraube M4 x 6	Countersunk head screw M4 x 6	
4	001854	1	Abzugsbügel	Trigger guard	
5	005200	1	Vordere Verbindungsschraube	Front connecting screw	
	013823	1	Linsensenkschraube M5 x 34 - Innensechskant	Lens head screw M5 x 34 - hexagon socket	Ohne Abbildung/ without picture
6	005201	1	Linsensenkschraube	Lens head screw	
	013824	1	Linsensenkschraube M5 x 40,5 - Innensechskant	Lens head screw M5 x 40.5 - hexagon socket	Ohne Abbildung/ without picture
7	013513	1	Linsensenk-Holzschraube	Raised countersunk wood screw	
8	011869	2	Riemenbügelschraube	Sling swivel stud	
9	003044	1	Magazin, kpl.	Magazine, cpl.	
10	003837	1	Abzugsvorrichtung Match	Trigger assembly	
11	003930	1	Kombischraube	Screw and washer assembly	
12	003929	1	Kombischraube	Screw and washer assembly	
13	003024	1	Magazinschacht	Magazine guide	
14	003025	1	Magazinhalter	Magazine retainer	
15	003034	1	Führungszunge	Guide tongue	
16	003026	1	Schenkelfeder	Leg spring	
17	014152	1	Achse	Pivot pin	
17a	004974	2	Sicherungsscheibe DIN 6799 - 2,3	Retaining washer DIN 6799 - 2.3	
18	004613	1	Zylinderschraube ISO 1207 - M5 x 5	Socket head screw ISO 1207 - M5 x 5	
19	005211	1	Zylinderschraube	Socket head screw	
20	005080	2	Zylinderstift 3m6 x 18	Parallel pin 3m6 x 18	
21	014241	1	Lauf JA .22l.r.	Barrel JA .22l.r.	*
	013961	1	Lauf HB G .22l.r.	Barrel HB G .22l.r.	*, Ohne Abbildung/ without picture

* nicht separat zu bestellen, not sold separately

Modell 1727F .22l.r.

Model 1727F .22l.r.

Version 09/2017

Nr. No.	Bestell-Nr. Item-No.	Anz. Qty.	Benennung	Description	Bemerkung Remark
	014161	1	Gewindebuchse ½“-28UNEF	Threaded bushing ½“-28UNEF	Ohne Abbildung/ without picture
23	003035	1	Kammerführung	Bolt guide	
22	013403	1	Widerlager	Abutment	
24	002864	2	Gewindestift	Threaded pin	
25		4	Schraube	Screw	
26	013941	2	Prismenschiene	Prism rail	
27		1	Hülse 1727F	Receiver 1727F	
28		1	Schlosshalter	Bold catch	
29		1	Zylinderstift	Parallel pin	
30		1	Druckfeder	Compression spring	
31		1	Abzugszüngel, Fortner	Trigger blade, Fortner	
32		1	Senkkopfschraube	Countersunk head screw	
35		1	Verschluss 1727F, kpl.	Bolt 1727F, cpl.	*, Ohne Abbildung/ without picture
36	003019	1	Auszieher	Extractor	
37	003021	1	Patronenhalter	Cartridge retainer	
38	003061	1	Federring	Spring ring	
39	003351	1	Verbindungsmutter	Connecting nut	
40	004947	7	Stahlkugel 5 mm	Steel ball 5 mm	
41		1	Verschlusshinterteil	Locking receiver	
42		1	Stift	Pin	
43		2	Gewindestift M2,5 x 3	Threaded pin M2.5 x 3	
44	008023	1	Kammerhebel	Bolt handle	
45	003352	1	Mitnehmerstift	Driving pin	
46	003353	1	Kammergriff	Bolt grip	
47	004748	1	Zylinderschraube M5 x 16 - 12.9	Socket head screw M5 x 16 - 12.9	
48		1	Steuerstück	Bolt clamping sleeve	
49		1	Abdeckkeil	Breech wedge	

* nicht separat zu bestellen, not sold separately

Modell 1727F .22l.r.

Model 1727F .22l.r.

Version 09/2017

Nr. No.	Bestell-Nr. Item-No.	Anz. Qty.	Benennung	Description	Bemerkung Remark
50		1	Zylinderschraube M3 x 14	Socket head screw M3 x 14	
51	008025	1	Rasthülse, kpl.	Plunger, cpl.	
52	001228	1	Schlagbolzen	Firing Pin	
53	003350	1	Druckfeder für Schlagbolzen	Compression spring for firing pin	
54	003359	1	Federstütze	Spring guide	
55	014699	1	Kammerabschlusskappe	Bolt end cap	
56		1	Kammer	Bolt body	*

* nicht separat zu bestellen, not sold separately