Jagdrepetierer Modell 1771

Hunting Repeater Model 1771

Version 04/2017

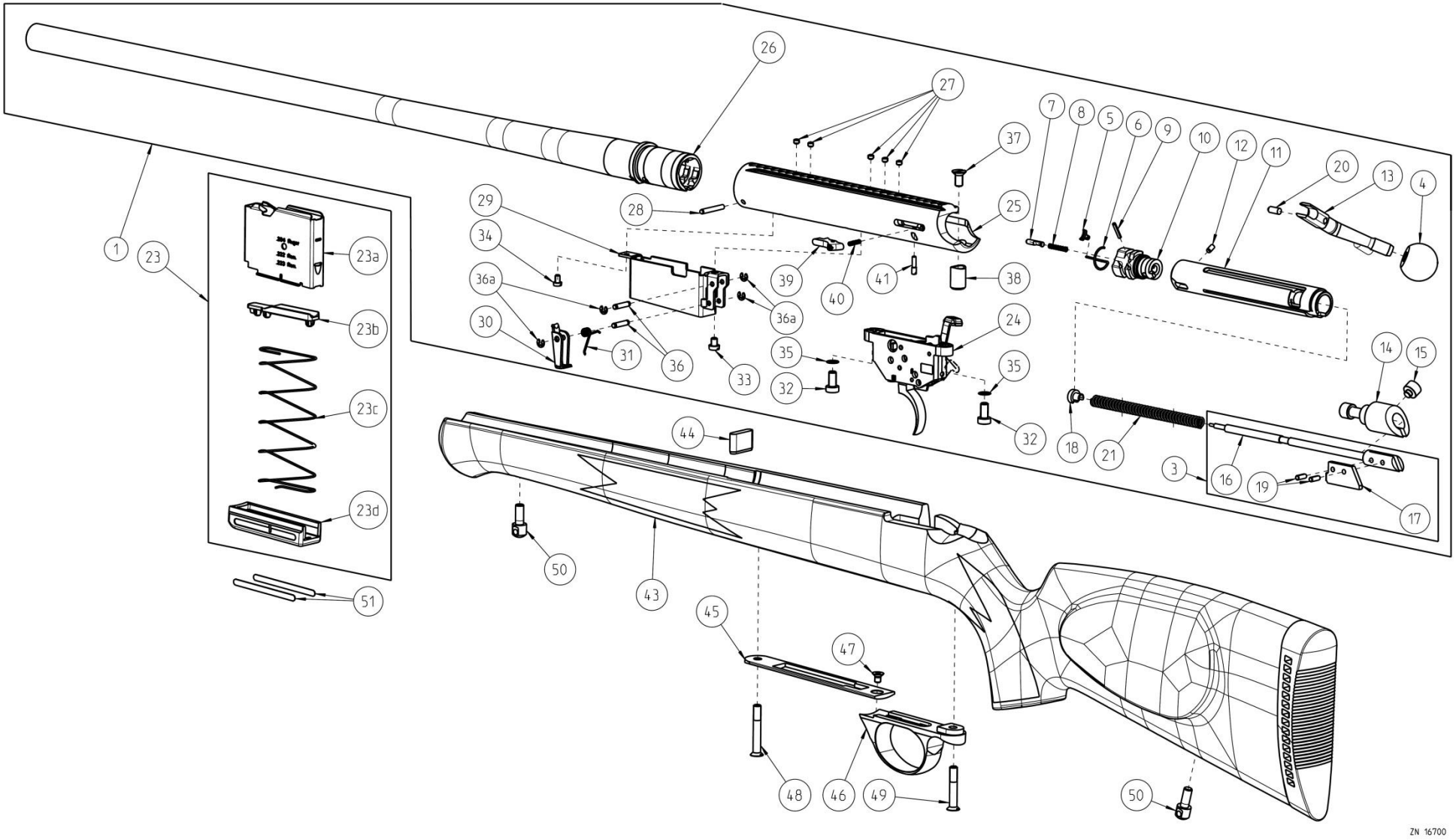

Jagdrepetierer Modell 1771

Hunting Repeater Model 1771

Version 04/2017

Nr. No.	Bestell-Nr. Item-No.	Anz. Qty.	Benennung	Description	Bemerkung Remark
1	013672	1	System beschossen, Modell 1771, Kal. 222 Rem.	Barreled Action, Model 1771, cal. .222 Rem.	
	013658	1	System beschossen, Modell 1771, Kal. 223 Rem.	Barreled Action, Model 1771, cal. .223 Rem.	Ohne Abbildung/ without picture
2	013657	1	Schloss Modell 1771, kpl.	Bolt Model 1771, cpl.	*, Ohne Abbildung/ without picture
3		1	Schlagbolzen mit Rastfahne, kpl.	Firing pin with plunger lug, cpl.	*
4	003301	1	Kunststoff Kugelgriff Ø 25 mm	Knob, plastics 0.98 inch	
	003054	1	Kunststoff Kugelgriff Ø 20 mm	Knob, plastics 0.78 inch	Ohne Abbildung/ without picture
	013060	1	Kunststoff Kugelgriff Ø 36 mm	Knob, plastics 1.41 inch	Ohne Abbildung/ without picture
	013061	1	Kunststoff Kugelgriff Ø 40 mm	Knob, plastics 1.57 inch	Ohne Abbildung/ without picture
5	010311	1	Auszieher	Extractor	
6	010312	1	Auszieherfeder	Extractor spring	
7	011974	1	Auswerfer	Ejector	*
8	010314	1	Feder für Auswerfer	Spring for Ejector	
9	007996	1	Spannstift ISO 8752 - 2 x 12	Roll pin ISO 8752 - 2 x 12	
10	011393	1	Verschlusskopf	Bolt head	*
11	014066	1	Verschlusshülse	Bolt body	*
12	010255	1	Zylinderstift Connex 3 x 6	Cylindrical pin Connex 3 x 6	
13	013630	1	Kammergriff, Modell 1771	Bolt handle, Model 1771	*
14	011395	1	Schlagbolzenführung	Firing pin guide	*
15	010261	1	Verdrehsicherungsbolzen	Anti-twist protection bolt	*
16	010265	1	Schlagbolzen	Firing pin	*
17	010271	1	Rastfahne	Plunger lug	*
18	010275	1	Federlager	Spring-loaded bearing	
19	004920	2	Spannstift ISO 8752 - 3 x 8	Roll pin ISO 8752 - 3 x 8	*
20	010865	1	Druckstück federnd mit Schlitz und Kugel	Pressure piece	*
21	002929	1	Druckfeder DIN EN 13906 - 1,1 x 6,3 x 96	Compression spring DIN EN 13906 - 1.1 x 6.3 x 96	
23	014188	1	Magazin, kpl.	Magazine. cpl.	Ohne Abbildung/ without picture
23a	013570	1	Magazingehäuse	Magazine housing	*

* nicht separat zu bestellen, not sold separately

Jagdrepetierer Modell 1771

Hunting Repeater Model 1771

Version 04/2017

Nr. No.	Bestell-Nr. Item-No.	Anz. Qty.	Benennung	Description	Bemerkung Remark
23b	013664	1	Zubringer	Follower	*
23c	013826	1	Magazinboden	Magazine butt plate	*
23d	013627	1	Magazinfeder	Magazine spring	
24	013642	1	Abzugsvorrichtung 5097/2 D	Trigger assembly 5097/2 D	
25	013631	1	Hülse Modell 1771	Receiver Model 1771	*
26	013671	1	Lauf HB light, Kaliber .222 Rem.	Barrel HB light, caliber .222 Rem.	*
	010822	1	Lauf HB light, Kaliber .223 Rem.	Barrel HB light, caliber .223 Rem.	*, Ohne Abbildung/ without picture
27	002864	5	Gewindestift	Threaded pin	
28	010253	1	Zylinderstift Connex 3 x 22	Parallel pin Connex 3 x 22	
29	014262	1	Magazinschacht	Magazine guide	
30	003176	1	Magazinhalter	Magazine retainer	
31	003179	1	Schenkelfeder 3,5 x 0,9 x 14	Leg spring 3.5 x 0.9 x 14	
32	011862	2	Zylinderschraube DIN 7984 - M5 x 10 - 10.9	Pivot screw DIN 7984 - M5 x 10 - 10.9	
33	004601	1	Zylinderschraube ISO 1207 - M4 x 5 - 5.8	Pivot screw ISO 1207 - M4 x 5 - 5.8	
34	010825	1	Zylinderschraube ISO 1207 - M3 x 5 - 5.8	Pivot screw ISO 1207 - M3 x 5 - 5.8	
35	004363	2	Distanzscheibe	Distance washer	
36	011976	2	Achse	Pivot	
36a	004974	4	Sicherungsscheibe DIN 6799 - 2,3	Retaining washer DIN 6799 - 2.3	
37	004853	1	Senkschraube ISO 2009 - M5 x 10 - 5.8	Countersunk head screw ISO 2009 - M5 x 10 - 5.8	
38	003206	1	Distanzhülse Rd 10 x 15	Distance bushing 10 x 15	
39	013484	1	Schlosshalter	Bolt stop	
40	012802	1	Druckfeder	Compression spring	
41	013641	1	Gewindestift für Verschlussfang 1771	Threaded bolt for bolt catch 1771	
43	013655	1	Deutscher Nussbaumschaft für Modell 1771	German walnut stock for Model 1771	
44	003300	1	Widerlager	Abutment	
45	010315	1	Deckplatte Modell 1771	Floor plate Model 1771	
46	001854	1	Abzugsbügel	Trigger guard	
47	004882	1	Senkschraube ISO 7046 - M4 x 6 - 4.8	Countersunk head screw ISO 7046 - M4 x 6 - 4.8	

* nicht separat zu bestellen, not sold separately

Jagdrepetierer Modell 1771

Hunting Repeater Model 1771

Version 04/2017

Nr. No.	Bestell-Nr. Item-No.	Anz. Qty.	Benennung	Description	Bemerkung Remark
48	005200	1	Vordere Verbindungsschraube M5 x 34	Front connecting screw M5 x 34	
	013823	1	Linsensenkschraube M5 x 34 mit Innensechskant	Hexagon raised countersunk head screw M5 x 34	Ohne Abbildung/ without picture
49	005198	1	Linsensenkschraube M5 x 29	Raised countersunk head screw M5 x 29	
	014131	1	Linsensenkschraube M5 x 29 mit Innensechskant	Hexagon raised countersunk head screw M5 x 29	Ohne Abbildung/ without picture
50	011869	2	Riemenbügelschraube	Sling swivel stud	
51	011436	2	Leuchtstreifen für Magazin	Fluorescent strips for Magazine	
	007663	2	Riemenbügel abnehmbar 1“	Sling swivels 1“	Ohne Abbildung/ without picture

* nicht separat zu bestellen, not sold separately