Jagdrepetierer Modell 1771

Hunting Repeater Model 1771

Version 04/2018

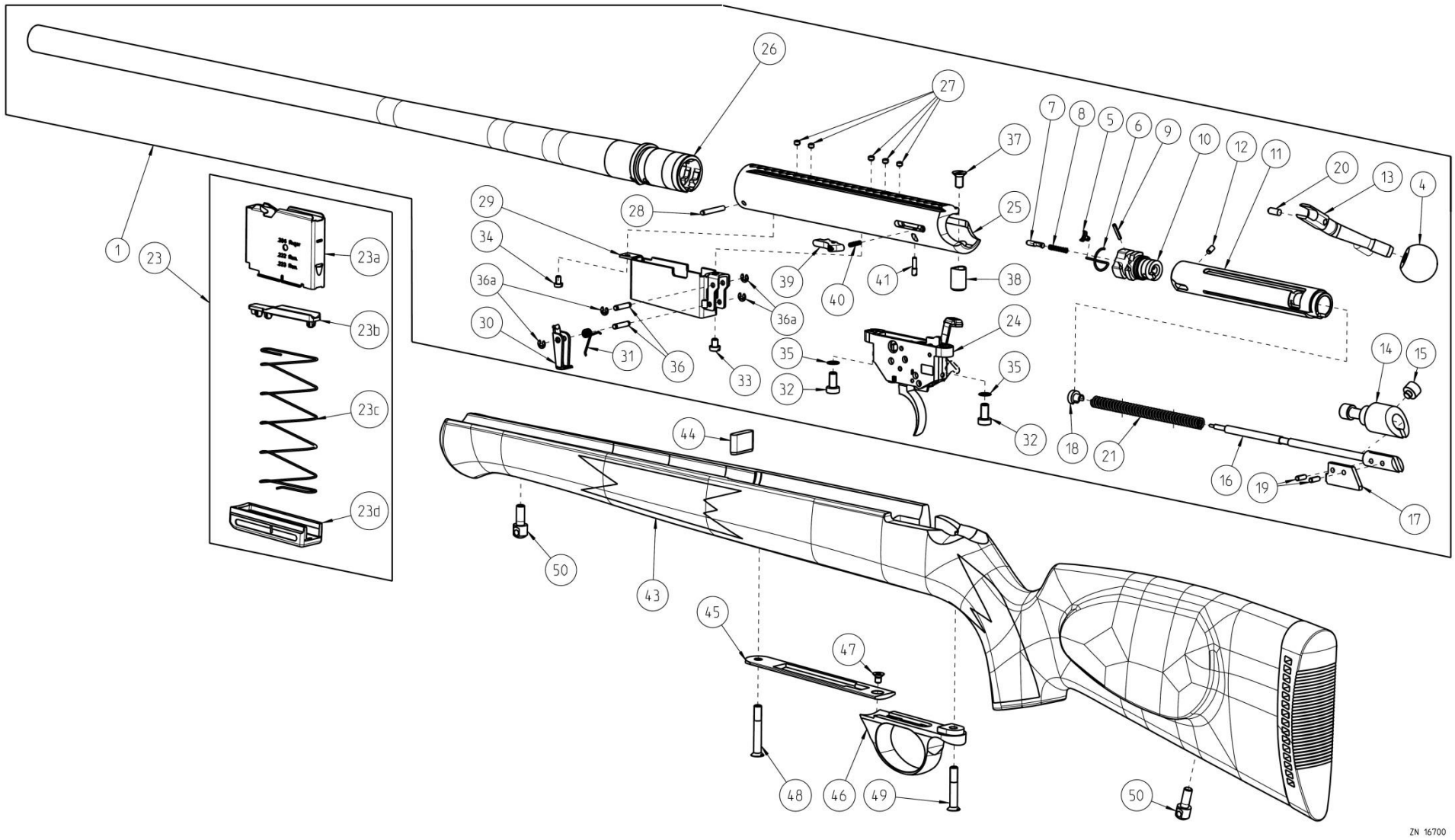

Jagdrepetierer Modell 1771

Hunting Repeater Model 1771

Version 04/2018

Nr. No.	Bestell-Nr. Item-No.	Anz. Qty.	Benennung	Description	Bemerkung Remark
1	013672	1	System beschossen, Modell 1771, Kal. .222 Rem.	Barreled Action, Model 1771, cal. .222 Rem.	
	013658	1	System beschossen, Modell 1771, Kal. .223 Rem.	Barreled Action, Model 1771, cal. .223 Rem.	Ohne Abbildung/ without picture
	013764	1	System beschossen, Modell 1771, Kal. .204 Ruger	Barreled Action, Model 1771, cal. .204 Ruger	Ohne Abbildung/ without picture
	014546	1	System beschossen, Modell 1771, Kal. .300AAC Blackout	Barreled Action, Model 1771, cal. .300AAC Blackout	Ohne Abbildung/ without picture
2	013657	1	Schloss Modell 1771, kpl.	Bolt Model 1771, cpl.	*, Ohne Abbildung/ without picture
4	003301	1	Kunststoff Kugelgriff Ø 25 mm	Knob, plastic 0.98 inch	
5	010311	1	Auszieher	Extractor	
6	010312	1	Auszieherfeder	Extractor spring	
7	011974	1	Auswerfer	Ejector	*
8	010314	1	Feder für Auswerfer	Spring for Ejector	
9	014463	1	Spannstift ISO 8752 - 2 x 12	Roll pin ISO 8752 - 2 x 12	
10	014067	1	Verschlusskopf	Bolt head	*
11	013624	1	Verschlusshülse	Bolt body	*
12	010255	1	Zylinderstift Connex 3 x 6	Cylindrical pin Connex 3 x 6	
13	013630	1	Kammergriff, Modell 1771	Bolt handle, Model 1771	*
14	011395	1	Schlagbolzenführung	Firing pin guide	*
15	010261	1	Verdrehsicherungsbolzen	Bolt guide	*
16	010265	1	Schlagbolzen	Firing pin	*
17	010271	1	Rastfahne	Firing pin lug	*
18	010275	1	Federlager	Spring collar	
19	004920	2	Spannstift ISO 8752 - 3 x 8	Roll pin ISO 8752 - 3 x 8	*
20	010865	1	Druckstück federnd mit Schlitz und Kugel	Detent pin	*
21	014854	1	Druckfeder - 1,3 x 8,5 x 86, Kal. .222 Rem., .223 Rem., .204 Ruger, .300AAC Blackout	Compression - 1.3 x 8.5 x 86, cal. .222 Rem., .223 Rem., .204 Ruger, .300AAC Blackout	
	002929	1	Druckfeder - 1,1 x 6,3 x 96, Kal. .17 Hornet, .22 Hornet, 4,6x30	Compression - 1.1 x 6.3 x 96, cal. .17 Hornet, .22 Hornet, 4,6x30	Ohne Abbildung/ without picture
23	014188	1	Magazin, kpl.	Magazine, cpl.	Ohne Abbildung/ without picture

* nicht separat zu bestellen, not sold separately

Jagdrepetierer Modell 1771

Hunting Repeater Model 1771

Version 04/2018

Nr. No.	Bestell-Nr. Item-No.	Anz. Qty.	Benennung	Description	Bemerkung Remark
	014831	1	Magazin, kpl., Kal. .300AAC Blackout	Magazine, cpl., cal. .300AAC Blackout	Ohne Abbildung/ without picture
23a	013570	1	Magazingehäuse	Magazine housing	*
23a	014824	1	Magazingehäuse, Kal. .300AAC Blackout	Magazine housing, cal. .300AAC Blackout	*
23b	013644	1	Zubringer	Follower	*
23d	013826	1	Magazinboden	Magazine butt plate	*
23c	013627	1	Magazinfeder	Magazine spring	
24	013646	1	Abzugsvorrichtung 5097/2 D (Direktabzug)	Trigger assembly 5097/2 D (single-stage trigger)	
	014528	1	Abzugsvorrichtung 5098/71 (Druckpunktabzug)	Trigger assembly 5098/71 (two-stage trigger)	Ohne Abbildung/ without picture
25	013631	1	Hülse Modell 1771	Receiver Model 1771	*
26	013671	1	Lauf, Kaliber .222 Rem.	Barrel, caliber .222 Rem.	*
	014209	1	Lauf mit Gewinde M15 x 1, Kaliber .222 Rem.	Barrel threaded M15 x 1, caliber .222 Rem.	*, Ohne Abbildung/ without picture
	010822	1	Lauf, Kaliber .223 Rem.	Barrel, caliber .223 Rem.	*, Ohne Abbildung/ without picture
	014210	1	Lauf mit Gewinde M15 x 1, Kaliber .223 Rem.	Barrel threaded M15 x 1, caliber .223 Rem.	*, Ohne Abbildung/ without picture
	013763	1	Lauf, Kaliber .204 Ruger	Barrel, caliber .204 Ruger	*, Ohne Abbildung/ without picture
	014543	1	Lauf mit Gewinde M15 x 1, Kaliber .300AAC Blackout	Barrel threaded M15 x 1, caliber .300AAC Blackout	*, Ohne Abbildung/ without picture
27	002864	5	Gewindestift	Threaded pin	Nur als Ersatzteil/ only as spare part
28	010253	1	Zylinderstift Connex 3 x 22	Parallel pin Connex 3 x 22	
29	014262	1	Magazinschacht	Magazine guide / well	
30	003176	1	Magazinhalter	Magazine retainer	
31	003179	1	Schenkelfeder 3,5 x 0,9 x 14	Leg spring 3.5 x 0.9 x 14	
32	011862	2	Zylinderschraube DIN 7984 - M5 x 10 - 10.9	Screw DIN 7984 - M5 x 10 - 10.9	
33	004601	1	Zylinderschraube ISO 1207 - M4 x 5 - 5.8	Screw ISO 1207 - M4 x 5 - 5.8	
34	010825	1	Zylinderschraube ISO 1207 - M3 x 5 - 5.8	Screw ISO 1207 - M3 x 5 - 5.8	
35	004363	2	Distanzscheibe	Distance washer	
36	011976	2	Achse	E-clip pin	
36a	004974	4	Sicherungsscheibe DIN 6799 - 2,3	E-clip DIN 6799 - 2.3	
37	004853	1	Senkschraube ISO 2009 - M5 x 10 - 5.8	Countersunk head screw ISO 2009 - M5 x 10 - 5.8	
38	003206	1	Distanzhülse Rd 10 x 15	Distance bushing 10 x 15	

* nicht separat zu bestellen, not sold separately

Jagdrepetierer Modell 1771

Hunting Repeater Model 1771

Version 04/2018

Nr. No.	Bestell-Nr. Item-No.	Anz. Qty.	Benennung	Description	Bemerkung Remark
39	013484	1	Schlosshalter	Bolt stop	
40	012802	1	Druckfeder	Compression spring	
41	013641	1	Gewindestift für Schlosshalter	Threaded bolt for Schlosshalter	
43	013655	1	Deutscher Nussbaumschaft für Modell 1771	German walnut stock for Model 1771	
	014220	1	GRS Sporter Schaft für Modell 1771	GRS Sporter stock for Model 1771	Ohne Abbildung/ without picture
	014693	1	TAC Schaft für Modell 1771, kpl.	TAC stock for Model 1771, cpl.	Ohne Abbildung/ without picture
44	003300	1	Widerlager	Recoil lug	
45	010315	1	Deckplatte Modell 1771	Floor plate Model 1771	
46	001854	1	Abzugsbügel	Trigger guard	
47	004882	1	Senkschraube ISO 7046 - M4 x 6 - 4.8	Countersunk head screw ISO 7046 - M4 x 6 - 4.8	
48	013823	1	Linsensenkschraube M5 x 34 mit Innensechskant	Hexagon front action screw M5 x 34	
49	014131	1	Linsensenkschraube M5 x 29 mit Innensechskant	Hexagon rear action screw M5 x 29	
50	011869	2	Riemenbügelschraube	Sling swivel stud	
	007663	2	Riemenbügel abnehmbar 1“	Sling swivels 1“	Ohne Abbildung/ without picture
	014735	1	Picatinny-Schiene	Picatinny rail	Ohne Abbildung/ without picture
	012740	5	Schraube - UNS 6/48 - 2B	Screw - UNS 6/48 - 2B	Ohne Abbildung/ without picture
	013920	1	Gewindebuchse M15x1	Thread protector M15x1	Ohne Abbildung/ without picture

* nicht separat zu bestellen, not sold separately