Modell 1913 im Schaft 1918 Alu Precise

Model 1913 in stock 1918 aluminum Precise

Version 03/2016

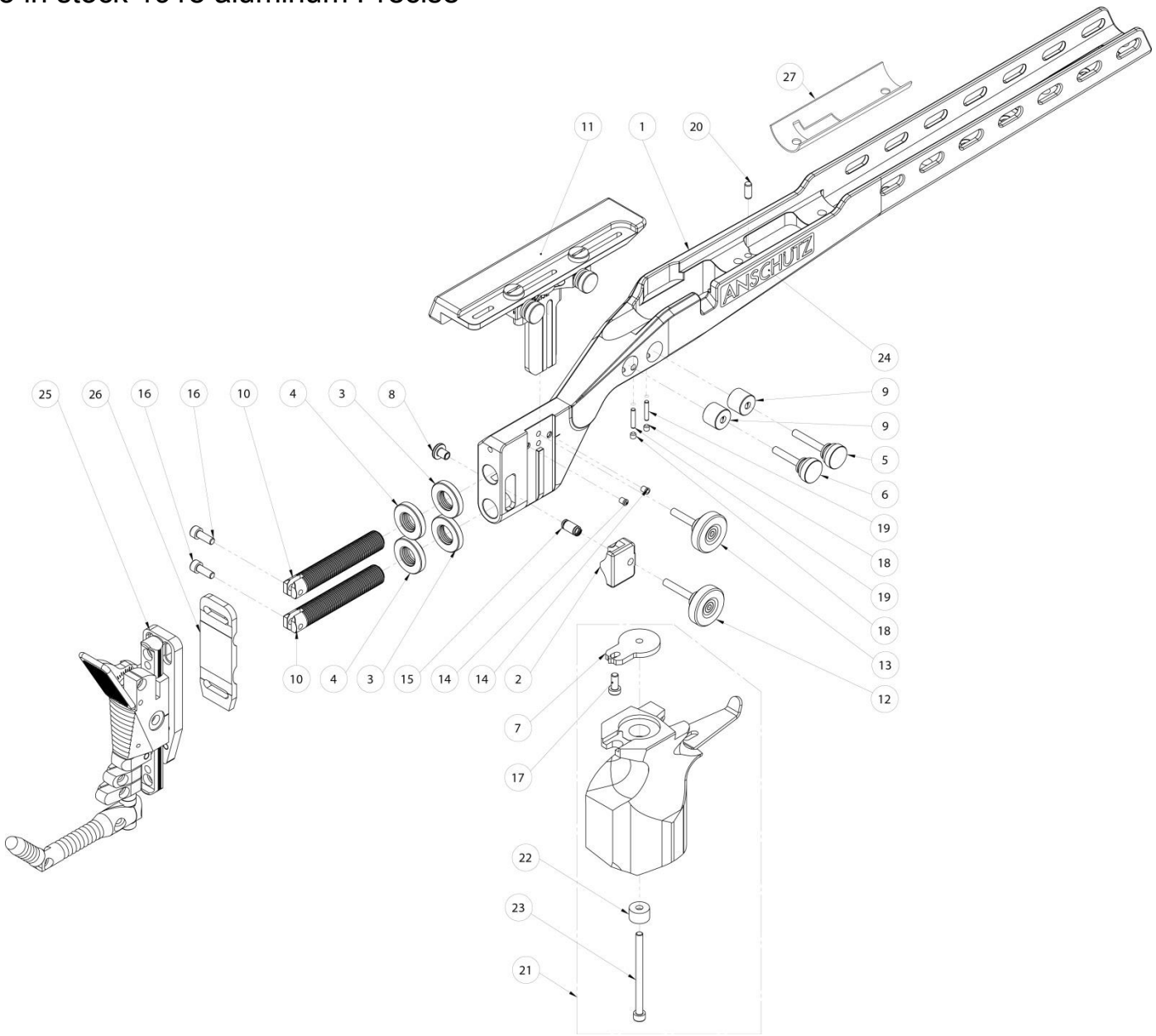

Modell 1913 im Schaft 1918 Alu Precise

Model 1913 in stock 1918 aluminum Precise

Version 03/2016

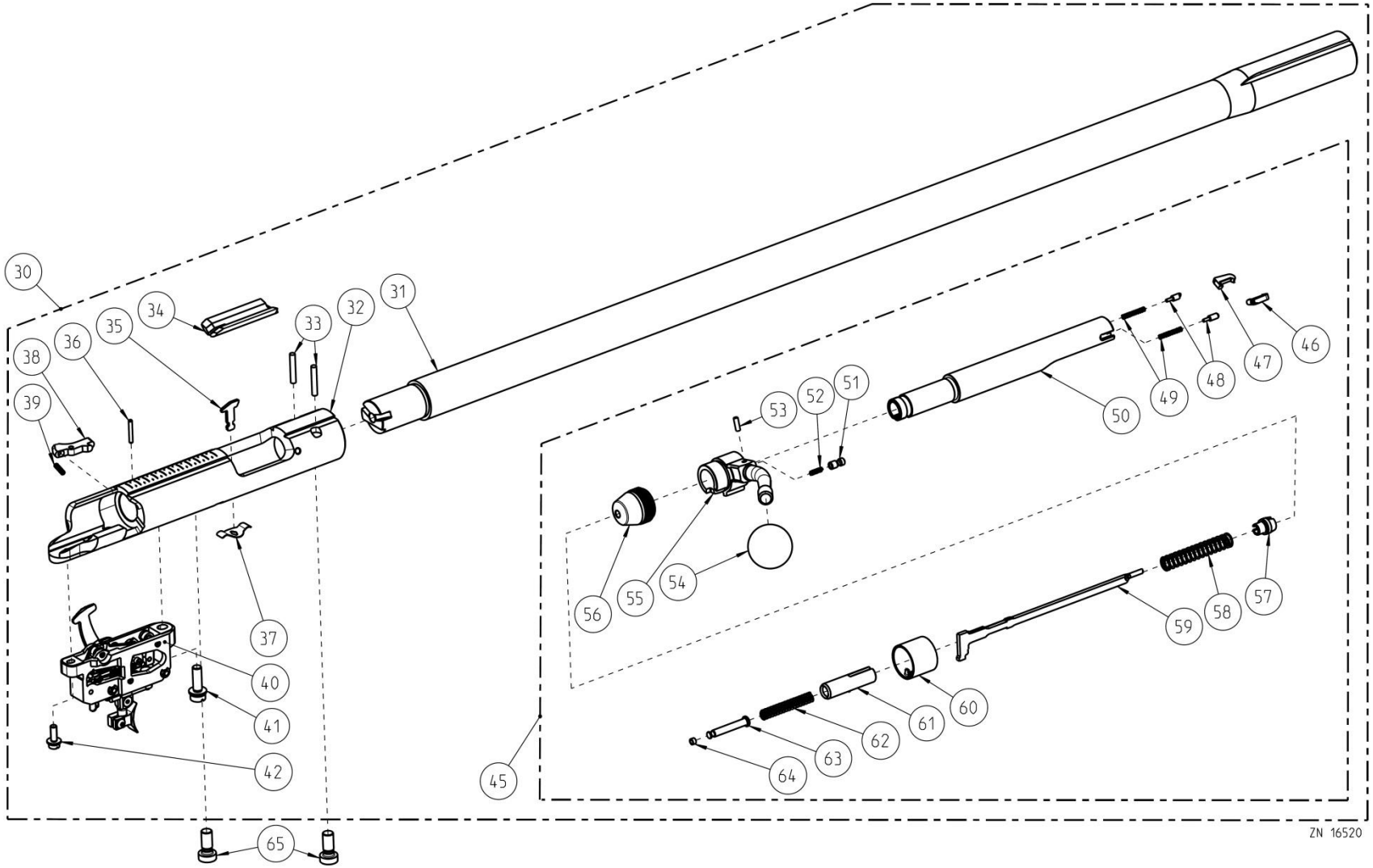

Modell 1913 im Schaft 1918 Alu Precise

Model 1913 in stock 1918 aluminum Precise

Version 03/2016

Nr. No.	Bestell-Nr. Item-No.	Anz. Qty.	Benennung	Description	Bemerkung Remark
	010855	1	1918 ALU Schaft Precise "M" ohne Hakenkappe	1918 Aluminum stock Precise "M" without aluminum hook butt plate	
	010854	1	1918 ALU Schaft Precise "L" ohne Hakenkappe	1918 Aluminum stock Precise "L" without aluminum hook butt plate	
1		1	1918 Schaft ALU Precise	1918 Aluminium stock Precise	*
2	011727	1	Klemmstück (Alu) Precise	Clamping piece aluminum Precise	
3	011039	2	Stellmutter Precise	Adjusting nut Precise	
4	011141	2	Kontermutter Precise	Counternut Precise	
5	011729	1	Stellschraube 1 (Griff)	Adjusting screw 1 (grip Precise)	*
6	011730	1	Stellschraube 2 (Griff)	Adjusting screw 2 (grip Precise)	*
7	011731	1	Griffbefestigung	Grip fastening	
8	011735	1	Klemmteil	Clamping piece	
9	011732	2	Stellstück	Elevating piece	
10	011025	2	Säule (Alu) L: 90mm - Precise	Column aluminum length 90 mm - Precise	001234-276-01-01
11	011037	1	Backenausleger mit Backenauflage, rechts, für 1918 und 2018	Cheek piece adjustment right for model 1918 and 2018	
12	011728	1	Klemmschraube für Kappenklemmung, M5 x 30	Clamping screw for butt clamping, M5 x 30	
13	011902	1	Klemmschraube für Backenklemmung, M5 x 20	Clamping screw for cheek piece clamping, M5 x 20	
14	011737	2	Kugelraster Precise	Ball catch Precise	
15	011736	1	Druckfeder	Compression spring	
16	007810	2	Zylinderschraube ISO 4762 - M5 x 14 - 12.9	Socket head screw ISO 4762 - M5 x 14 - 12.9	
17	004745	1	Zylinderschraube ISO 4762 - M5 x 12 - 12.9	Socket head screw ISO 4762 - M5 x 12 - 12.9	
18	011734	2	Precise Gewindestift ISO 4026 - M4 x 5	Precise Threaded pin ISO 4026 - M4 x 5	
19	011733	2	Passstift 3 x 16	Grooved pin 3 x 16	
20	013432	1	Zylinderstift ISO 8734 - 5m6x12	Parallel pin ISO 8734 - 5m6x12	

* nicht separat zu bestellen, not sold separately

Modell 1913 im Schaft 1918 Alu Precise

Model 1913 in stock 1918 aluminum Precise

Version 03/2016

Nr. No.	Bestell-Nr. Item-No.	Anz. Qty.	Benennung	Description	Bemerkung Remark
21	011029	1	Pistolengriff "M" Precise PRO-Grip, komplett	Pistol grip "M" Precise PRO-Grip, complete	
	011035	1	Pistolengriff "L" Precise PRO-Grip, komplett	Pistol grip "L" Precise PRO-Grip, complete	ohne Abbildung/ without picture
22	002006	1	Buchse	Bushing	
23	010830	1	Zylinderschraube ISO 4762 - M5 x 70 - 10.9	Socket head screw ISO 4762 - M5 x 70 - 10.9	
24	004548	2	Aufkleber "ANSCHÜTZ"	Sticker "ANSCHÜTZ"	
25	001119	1	2213-8700 Hakenkappe Alu mit Führungsplatte	2213-8700 Hook butt aluminum with guide plate	
26	002002	1	Kappenplatte	Butt plate	
27	001969	1	Einlage	Filling	
30	000179	1	Wechselsystem 1913-U2, komplett	Barreled action 1913-U2, complete	
31	008116	1	Lauf	Barrel	*
32	003229	1	Hülse	Receiver	*
33	005080	2	Zylinderstift - 2m6 x 18	Parallel pin - 2.5m6 x 18	
34	002917	1	Lademulde	Loading platform	
35	002918	1	Auswerfer	Ejector	
36	003239	1	Zylinderstift	Parallel pin	
37	002919	1	Haltefeder	Spring	
38	011870	1	Schlosshalter	Bolt stop	
39	012802	1	Druckfeder	Compression spring	
40	001205	1	Abzugsvorrichtung 5018 Match, komplett	Trigger assembly 5018 Match, complete	
41	003929	1	Kombi-Schraube	Screw and washer assembly	
42	003930	1	Kombi-Schraube	Screw and washer assembly	
45	003319	1	Kammer, komplett	Bolt, complete	*
46	002890	1	Auszieher	Extractor	
47	002894	1	Patronenhalter	Cartridge retainer	
48	002893	2	Federbolzen	Spring bolt	
49	003296	2	Druckfeder	Compression spring	
50	008047	1	Kammer	Bolt body	*

* nicht separat zu bestellen, not sold separately

Modell 1913 im Schaft 1918 Alu Precise

Model 1913 in stock 1918 aluminum Precise

Version 03/2016

Nr. No.	Bestell-Nr. Item-No.	Anz. Qty.	Benennung	Description	Bemerkung Remark
51	003234	1	Rastbolzen	Catch bolt	
52	003298	1	Druckfeder	Compression spring	
53	005065	1	Zylinderstift - 2,5m6 x 8	Parallel pin - 2.5m6 x 8	
54	003301	1	Kugelknopf	Ball knop	
55	003316	1	Kammergriff, komplett	Bolt handle, complete	*
56	003233	1	Verschlusskappe	End cap	
57	003237	1	Vordere Federstütze	Front spring support	
58	003294	1	Druckfeder	Compression spring	
59	006802	1	Schlagbolzen	Striker pin	
60	003238	1	Abdeckhülse	Cover sleeve	
61	003236	1	Hintere Federstütze	Rear spring support	
62	003295	1	Druckfeder	Compression spring	
63	003288	1	Signalstift	Signal pin	
64	003235	1	Signalring	Signal ring	
65	005143	2	Zylinderschraube M6x0,75 x 14	Socket head screw M6x0.75 x 14	

* nicht separat zu bestellen, not sold separately