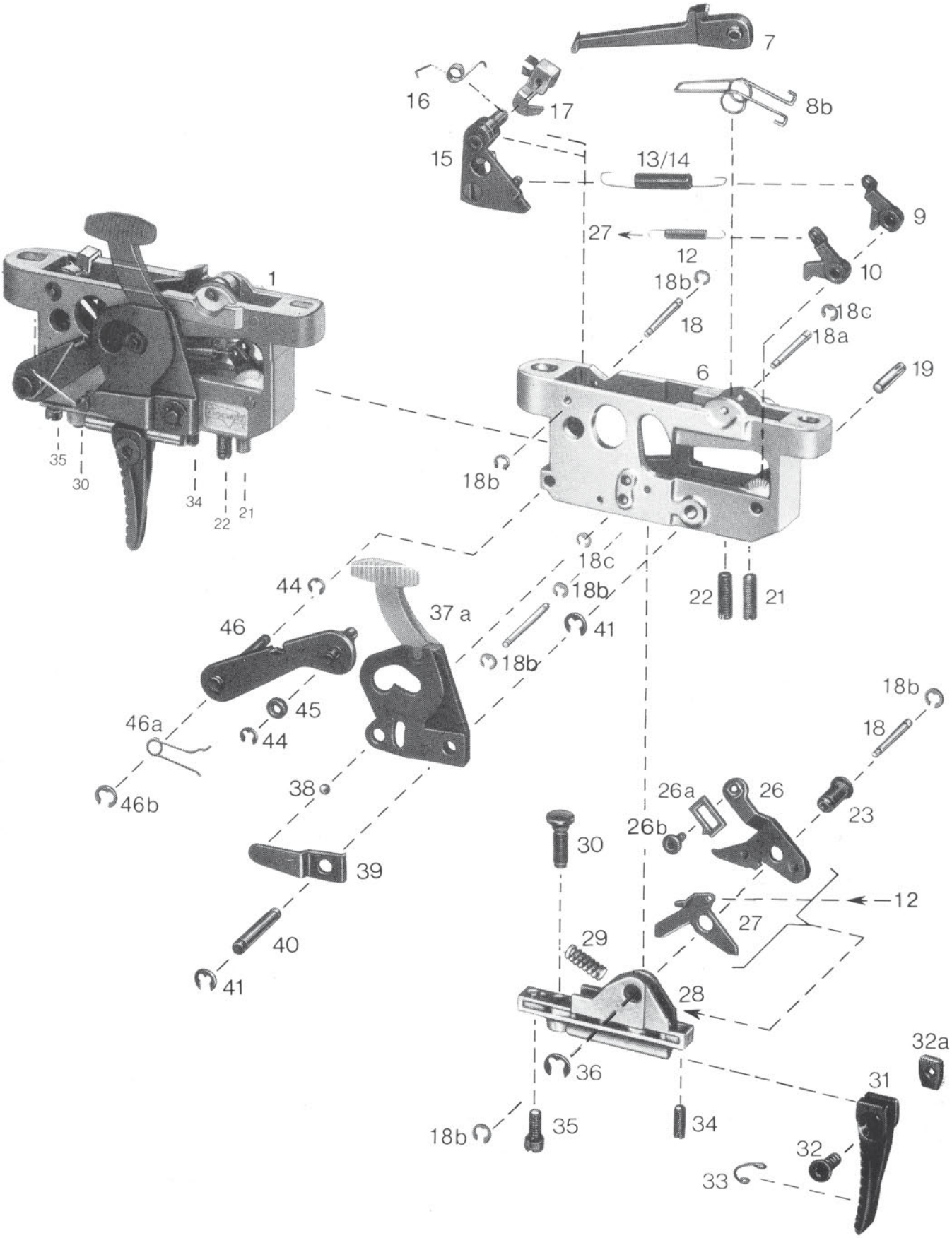
7
16
17
8b
15
13/14
9
27
12
10
1
18b
18c
18
18a
6
19
35
30
34
22
21
18b
18c
44
18b
22
21
37 a
46
41
18b
18b
45
46a
44
18
46b
38
26a
26
23
26b
30
39
12
27
40
29
41
28
32a
36
31
18b
35
34
32
33

Original-
Ersatzteile
List of component parts

5021/5023 D

Lfd. Nr. Serial No. Node	Bestell-Nr. Order-No.	5021	5023 D	Benennung	Denominationen
1	5021	0		Abzugsvorrichtung	Trigger assembly
*	5023D		0	Abzugsvorrichtung	Trigger assembly
6	5021-1	0	0	Abzugsgehäuse3)	Trigger housing3)
7	5018-U1I1	0	0	Fanghebel	Sear
8b	5020-14	0	0	Drehfeder	Torsional spring
9	5071-22	0	0	Federhebel	Spring lever
10	5071-23	0	0	Federspannhebel	Spring cocking lever
12	5071-25	0	0	Zugfeder	Tension spring
13	5011-26		0	Zugfeder	Tension spring
14	5071/1-26	0	0	Zugfeder	Tension spring
15	5021-U5	0	0	Auslöseklinke, komp!.	Release catch
16	5021-9	0	0	Schenkelfeder	Spring
17	5021-8	0	0	Sicherung	Safety
18	5021-15	0	0	Bolzen	Trapered pin
18 a	5018-7	0	0	Bolzen	Trapered pin
18 b	1.5 DIN 6799	0	0	Sicherungsscheibe (4)	Retaining collar (4)
18 c	1.2 DIN 6799	0	0	Sicherungsscheibe (2)	Retaining collar (2)
18d	5018-15	0	0	Bolzen	Pin
19	5091-21	0	0	Paßkerbstift	Slotted fitting pin
21	5071-43	0	0	Stellschraube	Set screw
22	5071-19	0	0	Stellschraube	Set screw
23	5018-16	0	0	Buchse	Bushing
26	5071-50	0	0	Nockenhebel	Cam lever
26 a	5071-51	0	0	Abzugsnocken	Trigger cam
26 b	5071/1-5	0	0	Klemmschraube	Clamp screw
27	5071-11	0	0	Vorzugsnocken	First stage cam
28	5071-18/1	0	0	Abzugshebei3)	Trigger lever3)
29	6665-9	0	0	Druckfeder	Compression spring
30	5019-17	0		Stellschraube	Set-screw
*	5071-17		0	Stellschraube	Set-screw
31	5018-24	0	0	Abzugszunge	Trigger blade
32	5018-52	0	0	Schraube	Screw
32 a	5018-47	0	0	Mutter	Nut
34	M 3x8 DIN 551	0	0	Stellschraube	Set screw
35	5019-21	0	0	Stellschraube	Set screw
*	5019-21 a	0		Stellschraube	Set screw
36	3,2 DIN 6799	0	0	Sicherungsscheibe	Retaining collar
37 a	5071-40/1	0	0	Sicherungshebel	Safety lever
38	1/8" DIN 5401	0	0	Rastkugel	Detent ball
39	5071-41/1	0	0	Blattfeder	Leaf spring
40	5071-42	0	0	Bolzen	Pin
41	2,3 DIN 6799	0	0	Sicherungsscheibe (2)	Retaining collar (2)
44	1,9 DIN 6799	0	0	Sicherungsscheibe (2)	Retaining collar (2)
45	5071-35	0	0	Rolle	Roller
46	5018-U12	0	0	Rasthebel	Catch lever
46 a	5018-38	0	0	Schenkelfeder	Spring
46 b	3,2 DIN 6799	0	0	Sicherungsscheibe	Retaining collar
*	2 DIN 911	0	0	Sechskant -Schraubend reher	Hexagon socket wrench
*	2,5 DIN 911	0	0	Sechskant -Sch raubend reher	Hexagon socket wrench

a.A. = auf Anfrage / on demand

* Teil ist nicht abgebildet.
* Part is not illustrated.

Es ist unbedingt darauf zu achten, daß die Bestellnummer vollständig aufgeführt wird, wie Bestellbeispiel:
When ordering parts, it is necessary to specify complete like sampie:

Modell Model	Benennung Denomination	Lfd. Nr. Serial No.	Bestell-Nr. Order No.
5021/5023 D	Zugfeder	14	5071/1-26
5021/5023 D	Tension spring	14	5071/1-26

Benutzen Sie im Bedarfsfalle ausschließlich Original Anschütz-Ersatzteile. Use only genuine Anschütz parts for replacement.