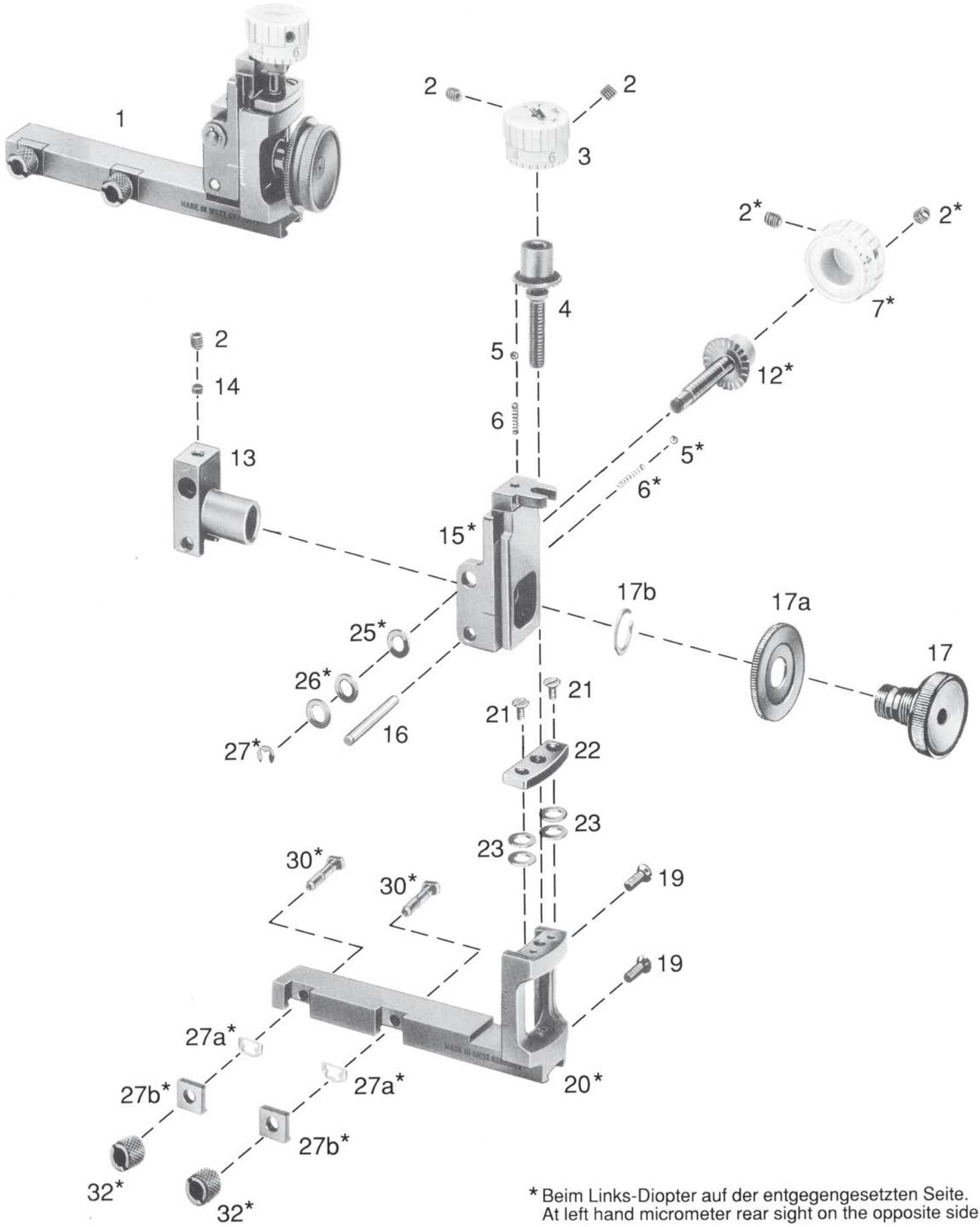

* Beim Links-Diopter auf der entgegengesetzten Seite.
At left hand micrometer rear sight on the opposite side.

Original-
Ersatzteile
List of component parts

6802/25
6802L/25

Lfd. Nr. Serial No. Node	Bestell-Nr. Order-No.	6892	6802 L	Benennung	Denominationen
1	6802-25	0		Diopter. komp!.	Micrometer rear sight, comp!.
	6802 L-25		0	Diopter, komp!.	Micrometer rear sight, comp!.
2	M 4 x 4 DIN 913	0	0	Gewindestilt (5)	Set-screw (5)
3	*6702-26/3*	0	0	Drehknopf f. Höhenschraube	Elevation knob
4	*6705-15/2*	0	0	Höhenschraube	Elevation spindie
5	2,5 DIN 5401	0	0	Stahlkugel (2)	Steel ball (2)
6	5320-7	0	0	Druckfeder (2)	Compression spring (2)
7	*6702-27/3*	0	0	Drehknopf f. Seitenschraube	Windage knob
12	*6702-13/1*	0	0	Seitenschraube	Windage spindie
13	6702-U2I1	0	0	Seitenschieber	Centre block
14	6702-31	0	0	Druckbolzen	Bolt
15	6702-3	0		Höhenschieber	Elevation block
	6702 L-3		0	Höhenschieber	Elevation block
16	6705-14	0	0	Zylinderstilt	Parallel pin
17	*6702-5/1*	0	0	Diopterscheibe	Peep sight disk
17 a	6769-4	0	0	Klemmring	Clamp ring
17 b	o.Z. WR 10	0	0	Sprengring	Was her
19	6709-9	0	0	Klemmschraube (2)	Clamp screw (2)
20	6702-U1/1	0		Diopterhalter	Mount base
	6702 L-U1/1		0	Diopterhalter	Mount base
21	M 3 x 6 DIN 964-5.8 br	0	0	Linsensenkholzschraube (2)	Raised countersunk head screw (2)
22	6702-8	0	0	Druckplatte	Pressure plate
23	8 x 3,2 x 0,3 ähnl. DIN 2093	0	0	T eller/eder (4)	Disk spring (4)
25	6702-28	0	0	Unterlegscheibe	Washer
26	B 8 DIN 2093	0	0	T eller/eder (2)	Disk spring (2)
27	2,3 DIN 6799	0	0	Sicherungsscheibe (1)	Retaining collar (1)
27 a	6586-11	0	0	Formfeder (2)	Spring (2)
27 b	*6586-12/1*	0	0	Klemmstück (2)	Clamping piece (2)
30	6586-10	0	0	Gewindebolzen (2)	Clamp bolt (2)
32	6586-13	0	0	Mutter (2)	Nut (2)

a.A. = auf Anfrage / on demand

* Teil ist nicht abgebildet.
* Part is not illustrated.

Es ist unbedingt darauf zu achten, daß die Bestellnummer vollständig aufgeführt wird, wie Bestellbeispiel:
When ordering parts, it is necessary to specify complete like sampie:

Modell Model	Benennung Denomination	Lfd. Nr. Serial No.	Bestell-Nr. Order No.
6802/25	Höhenschraube	4	6705-15/2
6802/25	Elevation spindle	4	6705-15/2

Benutzen Sie im Bedarfsfalle ausschließlich Original Anschütz-Ersatzteile. Use only genuine Anschütz parts for replacement.