ANSCHÜTZ®
DIE MEISTER MACHER

Original-Ersatzteilliste
Universal Micrometerdiopter 7002

List of component parts
Universal micrometer rear sight 7002

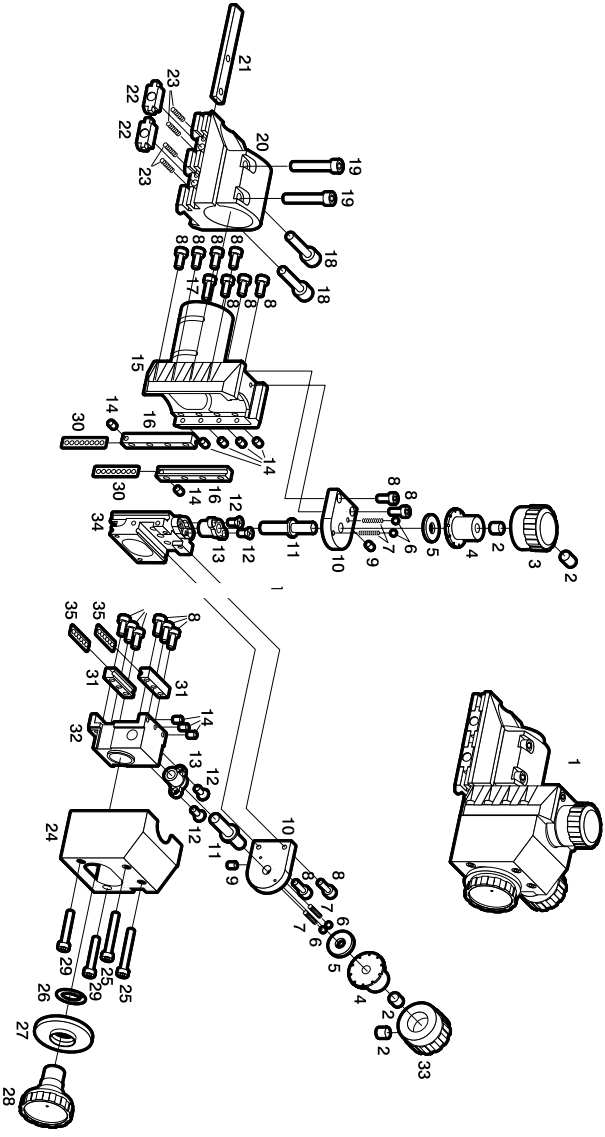

Original-Ersatzteilliste

List of component parts

Universal Micrometerdiopter 7002

Universal micrometer rear sight 7002

ANSCHÜTZ®
DIE MEISTER MACHER

Nr. / No. 1 - 35

Nr. No.	Bestell-Nr. Order-No.	7002/10 - 7002/20	7002/10L - 7002/20L	Benennung	Description	Kennnummer Code number
1	000967	0		Diopter, kpl. #700.0170	Micrometer rear sight, cpl. #700.0170	7002/10
*	000968	0		Diopter, kpl. #700.0171	Micrometer rear sight, cpl. #700.0171	7002/20
*	000969		0	Diopter, kpl. #700.0175	Micrometer rear sight, cpl. #700.0175	7002 L/10
*	000970		0	Diopter, kpl. #700.0176	Micrometer rear sight, cpl. #700.0176	7002 L/20
2	004779	0	0	Gewindestift (4)	Set-screw (4)	M 4x4 DIN 913
3	004493	0	0	Drehknopf für Höhenstellschraube	Elevation knob	6850-26
4	004485	0	0	Buchse (2)	Bushing (2)	6850-12
5	004926	0	0	Tellerfeder (2)	Disc spring (2)	8 x 4,2 x 2 DIN 2093
6	004939	0	0	Stahlkugel (4)	Steel ball (4)	2 DIN 5401
7	004491	0	0	Druckfeder (4)	Compression spring	6850-24
8	004718	0	0	Zylinderschraube (17)	Cheese head screw (17)	M 2x6 DIN 912
9	004800	0	0	Gewindestift (2)	Set-screw (2)	M 2x3 DIN 916
10	004482	0	0	Platte (2)	Plate (2)	6850-10
11	004481	0	0	Spindel (2)	Spindle (2)	6850-9
12	004866	0	0	Senkschraube (4)	Countersunk head screw (4)	M 2x5 DIN 965
13	004484	0	0	Mutter (2)	Nut (2)	6850-11
14	004776	0	0	Gewindestift (9)	Set-screw (9)	M 2x3 DIN 913
15	004486	0	0	Tubus	Tube	6850-14
16	004474	0	0	Lineal, lang (2)	Ledge, long (2)	6850-4
17	004720	0	0	Zylinderschraube	Cheese head screw	M 2x8 DIN 912
18	004447	0	0	Schraube (2)	Screw (2)	6817-3
19	004731	0	0	Zylinderschraube (2)	Cheese head screw	M 3x20 DIN 912
20	004489	0	0	Fuß	Mount base	6850-20/1
21	004490	0	0	Leiste	Steel bar	6850-21
22	004448	0	0	Klemmstück (2)	Clamping piece (2)	6817-5
23	002740	0	0	Druckfeder (4)	Pressure spring (4)	520-14
24	004488	0		Haube	Cover	6850-16
*	004502		0	Haube, links	Cover, left	6850 L-50
25	004724	0	0	Zylinderschraube (2)	Cheese head screw (2)	M 2x20 DIN 912
26	005013	0	0	Sprengring	Washer	WR10
27	004387	0	0	Klemmring	Clamping-ring	6769-4
28	004375	0	0	Diopterscheibe	Peep sight disc	6707-8/2
26-28	000984	0	0	Diopterscheibe 1,1 mm, kpl. #700.0300	Peep sight disk aperture 1,1 mm, cpl. #700.0300	6850-U5
29	004722	0	0	Zylinderschraube (2)	Cheese head screw (2)	M 2x16 DIN 912
30	004514	0	0	Kugelkäfig, kpl. (2)	Ball cage, cpl. (2)	6850-U15
31	004478	0	0	Lineal, kurz (2)	Ledge, short (2)	6850-6
32	004480	0	0	Seitenschieber	Lateral slide	6850-5
33	004496	0		Drehknopf für Seitenstellschraube	Windage knob	6850-27
*	004503		0	Drehknopf für Seitenstellschraube, links	Windage knob, left	6850 L-27
34	004476	0	0	Höhenschieber	Elevation block	6850-5
35	004515	0	0	Kugelkäfig, kpl. (2)	Ball cage (2)	6850-U16

a.A. = auf Anfrage / on demand
* = Teil ist nicht abgebildet / Part is not illustrated
Benutzen Sie im Bedarfsfall ausschliesslich Original ANSCHÜTZ Ersatzteile
Use only genuine ANSCHÜTZ parts for replacement

Für Bestellung sind folgende Angaben notwendig (siehe Bsp.):
When ordering parts, it is necessary to specify completely like sample:

Nr. No.	Bestellnummer Order-No.	Modell Model	Benennung Description
3	004493	7002 Diopter	Drehknopf
3	004493	7002 rear sight	Elevation knob