Aluminiumschaft Precise Mod. 1918, Linksausführung

Aluminum Stock Precise Mod. 1918, left hand version

Version 10/2015

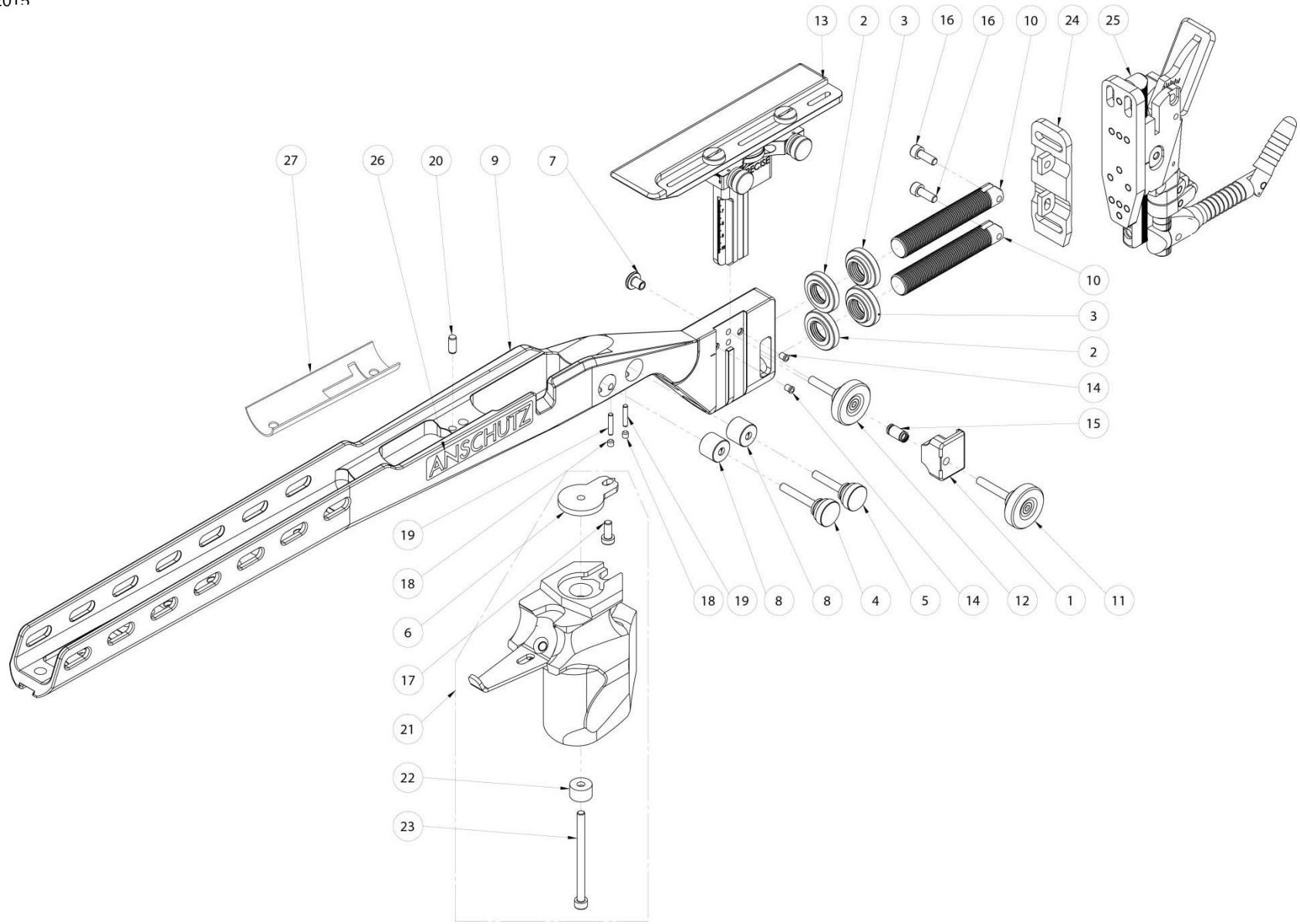

Aluminiumschaft Precise Mod. 1918, Linksausführung

Aluminum Stock Precise Mod. 1918, left hand version

Version 10/2015

Nr. No.	Bestell-Nr. Item-No.	Anz. Qty.	Benennung	Description	Bemerkung Remark
	010856	1	1918L ALU Schaft Precise "L" ohne Hakenkappe - Linksausführung	1918L Aluminum stock Precise "L" without aluminum hook butt plate left-hand version	
1	011727	1	Klemmstück (Alu) Precise	Clamping piece aluminum Precise	
2	011039	2	Stellmutter Precise	Adjusting nut Precise	
3	011141	2	Kontermutter Precise	Counternut Precise	
4	011729	1	Stellschraube 1 (Griff)	Adjusting screw 1 (grip Precise)	*
5	011730	1	Stellschraube 2 (Griff)	Adjusting screw 2 (grip Precise)	*
6	011731	1	Griffbefestigung	Grip fastening	
7	011735	1	Klemmteil	Clamping piece	
8	011732	2	Stellstück	Elevating piece	
9		1	1918 Schaft ALU Precise	1918 Aluminum stock Precise	*
10	011025	2	Säule (Alu) L: 90mm - Precise	Column aluminum length 90 mm - Precise	001234-276-01-01
11	011728	1	Klemmschraube für Kappenklemmung, M5 x 30	Clamping screw for butt clamping, M5 x 30	
12	011902	1	Klemmschraube für Backenklemmung, M5 x 20	Clamping screw for cheek piece clamping, M5 x 20	
13	011140	1	Backenausleger mit Backenauflage, links, für 1918 und 2018	Cheek piece adjustment left for model 1918 and 2018	
14	011737	2	Kugelraster Precise	Ball catch Precise	
15	011736	1	Druckfeder	Compression Spring	
16	007810	2	Zylinderschraube ISO 4762 - M5 x 14 - 12.9	Socket head screw ISO 4762 - M5 x 14 - 12.9	
17	004745	1	Zylinderschraube ISO 4762 - M5 x 12 - 12.9	Socket head screw ISO 4762 - M5 x 12 - 12.9	
18	011734	2	Precise Gewindestift ISO 4026 - M4 x 5	Precise threaded pin ISO 4026 - M4 x 5	
19	011733	2	Passstift 3 x 16	Grooved pin 3 x 16	
20	013432	1	Zylinderstift ISO 8734 - 5m6 x 12	Parallel pin ISO 8734 - 5m6 x 12	
21	011036	1	Pistolengriff "L" Precise PRO-Grip - Linksausführung	Pistol grip "L" Precise PRO-Grip left-hand version	
22	002006	1	Buchse	Bushing	
23	010830	1	Zylinderschraube ISO 4762 - M5 x 70 - 10.9	Socket head screw ISO 4762 - M5 x 70 - 10.9	
24	002002	1	Kappenplatte	Butt plate	

* nicht separat zu bestellen, not sold separately

Aluminiumschaft Precise Mod. 1918, Linksausführung

Aluminum Stock Precise Mod. 1918, left hand version

Version 10/2015

Nr. No.	Bestell-Nr. Item-No.	Anz. Qty.	Benennung	Description	Bemerkung Remark
25	001119	1	Hakenkappe mit Führungsplatte	Hook butt with guide plate	
26	004548	1	Aufkleber "ANSCHÜTZ"	Sticker "ANSCHÜTZ"	
27	001969	1	Einlage	Filling	
	005143	2	Zylinderschraube M6 x 0,75 x 14	Socket head screw M6 x 0.75 x 14	ohne Abbildung / without picture
	004932	2	Tellerfeder 12,5 x 6,2	Disc spring 12.5 x 6.2	ohne Abbildung / without picture

* nicht separat zu bestellen, not sold separately