Biathlon-Korntunnel 6865, höhenverstellbar

Biathlon Front Sight 6865, adjustable in height

Version 08/2012

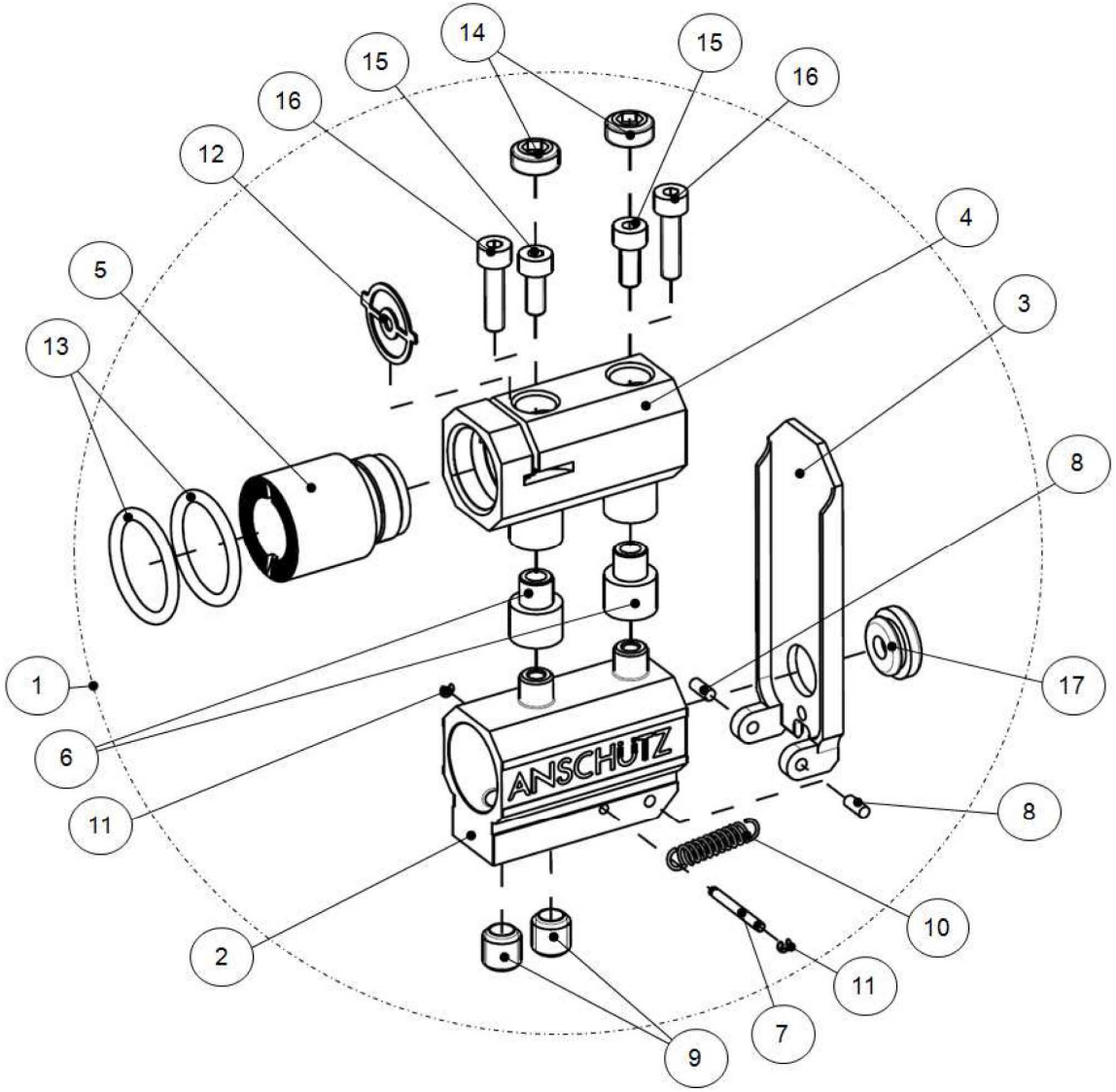

Biathlon-Korntunnel 6865, höhenverstellbar

Biathlon Front Sight 6865, adjustable in height

Version 08/2012

Nr. No.	Bestell-Nr. Item-No.	Anz. Qty.	Benennung	Description	Bemerkung Remark
	011360	1	6865 Biathlonkorntunnel höhenverstellbar	6865 Biathlon front sight adjustable in height	
1	011571	1	Korntunnel Biathlon höhenverstellbar	Biathlon front sight adjustable in height	
2	011361	1	Korntunnel 6560-001/1	Front sight 6560-001/1	
3	011363	1	Korntunnelabdeckung 6560-2/2	Front sight cover 6560-2/2	
4	011362	1	Korntunnel 6560-001/1	Front sight 6560-001/1	
5	004249	1	Klemmring 6560-5	Clamping ring 6560-5	
6	011364	2	Distanzstück Biathlon Korntunnel	Distance piece Biathlon front sight	
7	006767	1	Bolzen 5091-36	Pin 5091-36	
8	011366	2	Zylinderstift ISO 2338 - 2,5 m6 x 6	Cylindrical pin ISO 2338 – 2.5 m6 x 6	
9	011585	2	Gewindestift ISO 4029 - M8 x 8 - 45H	Threaded pin ISO 4029 - M8 x 8 - 45H	
10	011611	1	Zugfeder RZ - 061I 0,63 x 4,6 x 13,5	Tension spring RZ - 061I 0.63 x 4.6 x 13.5	- Nicht separat zu bestellen/not sold separately
11	004971	2	Sicherungsscheibe DIN 6799 - 1,2	Retaining washer DIN 6799 - 1,2	
12	001002	1	6522-9 Ringkorn ø 3,1 mm	6522-9 Aperture insert ø 3.1 mm	
13	011612	2	O-Ring 20 x 2.5	O-Ring 20 x 2.5	
14	011365	2	Gewindestift ISO 4026 - M10 x 4	Threaded pin ISO 4026 - M10 x 4	
15	004736	2	Zylinderschraube ISO 4762 - M4 x 10 - 8.8	Pivot screw ISO 4762 - M4 x 10 - 8.8	
16	004738	2	Zylinderschraube ISO 4762 - M4 x 16 - 8.8	Pivot screw ISO 4762 - M4 x 16 - 8.8	
17	004252	1	Gummistopfen S.E.S. 15-377	Rubber plug S.E.S. 15-377	
	004450	1	Visierlinienerhöhung	Sight raiser block	ohne Abbildung / without picture

*siehe Preisliste, see price list

- Nicht separat zu bestellen , not sold separately