6807 Diopter

6807 Rear Sight

Version 05/2017

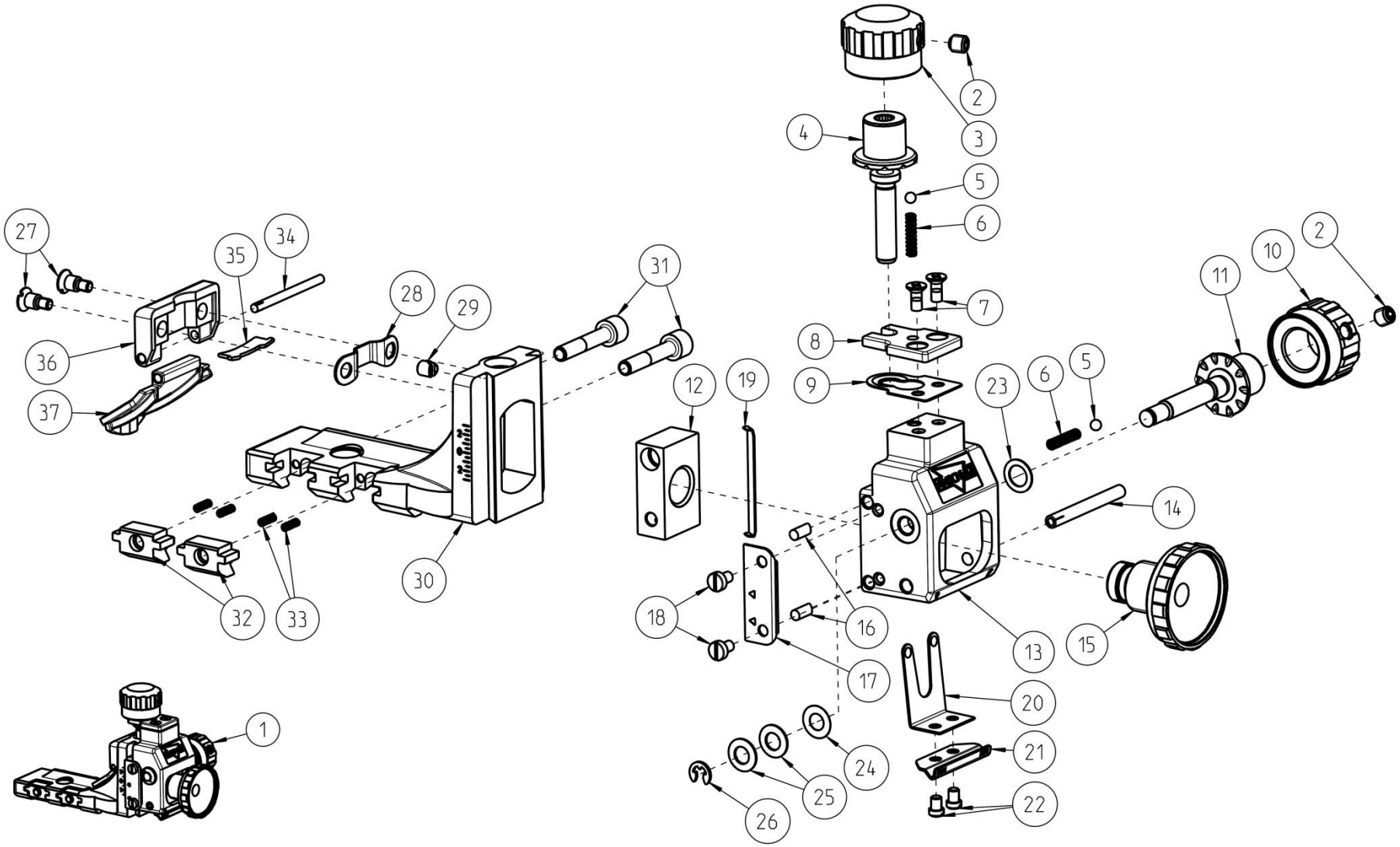

6807 Diopter

6807 Rear Sight

Version 05/2017

Nr. No.	Bestell-Nr. Item-No.	Anz. Qty.	Benennung	Description	Bemerkung Remark
1	000932	1	6827/10 Diopter	6827/10 Rear sight	
2	007804	2	Gewindestift ISO 4026 - M4 x 4 - 45H	Threaded pin ISO 4026 - M4 x 4 - 45H	
3	004493	1	Drehknopf schwarz T – H	Rotary knob, black T – H	
4	004361	1	Höhenschraube	Elevation screw	
5	004940	2	Stahlkugel 2,5 DIN 5401	Steel ball 2.5 DIN 5401	
6	012802	2	Druckfeder	Spring	
7	004869	2	Senkschraube ISO 7046 - M2,5 x 6 - 8.8	Countersunk head screw ISO 7046 - M2.5 x 6 - 8.8	
8	004347	1	Widerlager	Abutment	
9	004353	1	Federplatte	Spring plate	
10	004496	1	Drehknopf schwarz L – R	Rotary knob, black L – R	
11	004336	1	Seitenschraube	Traversing screw	
12	004349	1	Seitenschieber	Lateral slide	
13	004345	1	Höhenschieber	Elevation block	
14	004359	1	Zylinderstift	Cylindrical pin	
15	004375	1	Diopterscheibe	Peep sight disc aperture	
16	004358	2	Bolzen	Pin	
17	004357	1	Deckplatte	Floor plate	
18	004584	2	Zylinderschraube ISO 1207 - M2,5 x 4 - 5.8	Pivot screw ISO 1207 - M2.5 x 4 - 5.8	
19	004356	1	Lineal	Ledge	
20	004350	1	Blattfeder	Leaf spring	
21	004354	1	Skalenplatte	Windage scale plate	
22	004821	2	Flachkopfschraube DIN 920 - M2,5 x 3 - 5.8	Pan head screw DIN 920 - M2.5 x 3 - 5.8	
23	004363	1	Distanzscheibe	Spacer	
24	004339	1	Unterlegscheibe	Washer	
25	004929	2	Tellerfeder DIN 2093 - 8 x 4,2 x 0,3 x 0,55	Disc spring DIN 2093 - 8 x 4.2 x 0.3 x 0.55	
26	004974	1	Sicherungsscheibe DIN 6799 - 2,3	Retaining washer DIN 6799 – 2.3	
27	004372	2	Ansatzschraube	Shoulder screw	

* nicht separat zu bestellen, not sold separately

6807 Diopter

6807 Rear Sight

Version 05/2017

Nr. No.	Bestell-Nr. Item-No.	Anz. Qty.	Benennung	Description	Bemerkung Remark
28	004351	1	Blattfeder	Leaf spring	
29	004362	1	Druckbolzen	Plunger	
30	013618	1	Diopterfuss	Mount base	
31	004447	2	Zylinderschraube	Pivot screw	
32	004448	2	Klemmstück	Clamping piece	
33	002740	4	Druckfeder DIN EN 13906 – 0,3 x 1,5 x 8	Spring DIN EN 13906 - 0.3 x 1.5 x 8	
34	004369	1	Scharnierbolzen	Hinge pin	
35	006509	1	Blattfeder	Leaf spring	
36	004370	1	Scharnier	Hinge	
37	004367	1	Deckel	Cover	
	004376	1	Deckel, komplett	Cover, complete	ohne Abbildung/ without picture

* nicht separat zu bestellen, not sold separately