8002 S2 Pressluft Buche

8002 S2 Compressed Air Hardwood

Version 04/2017

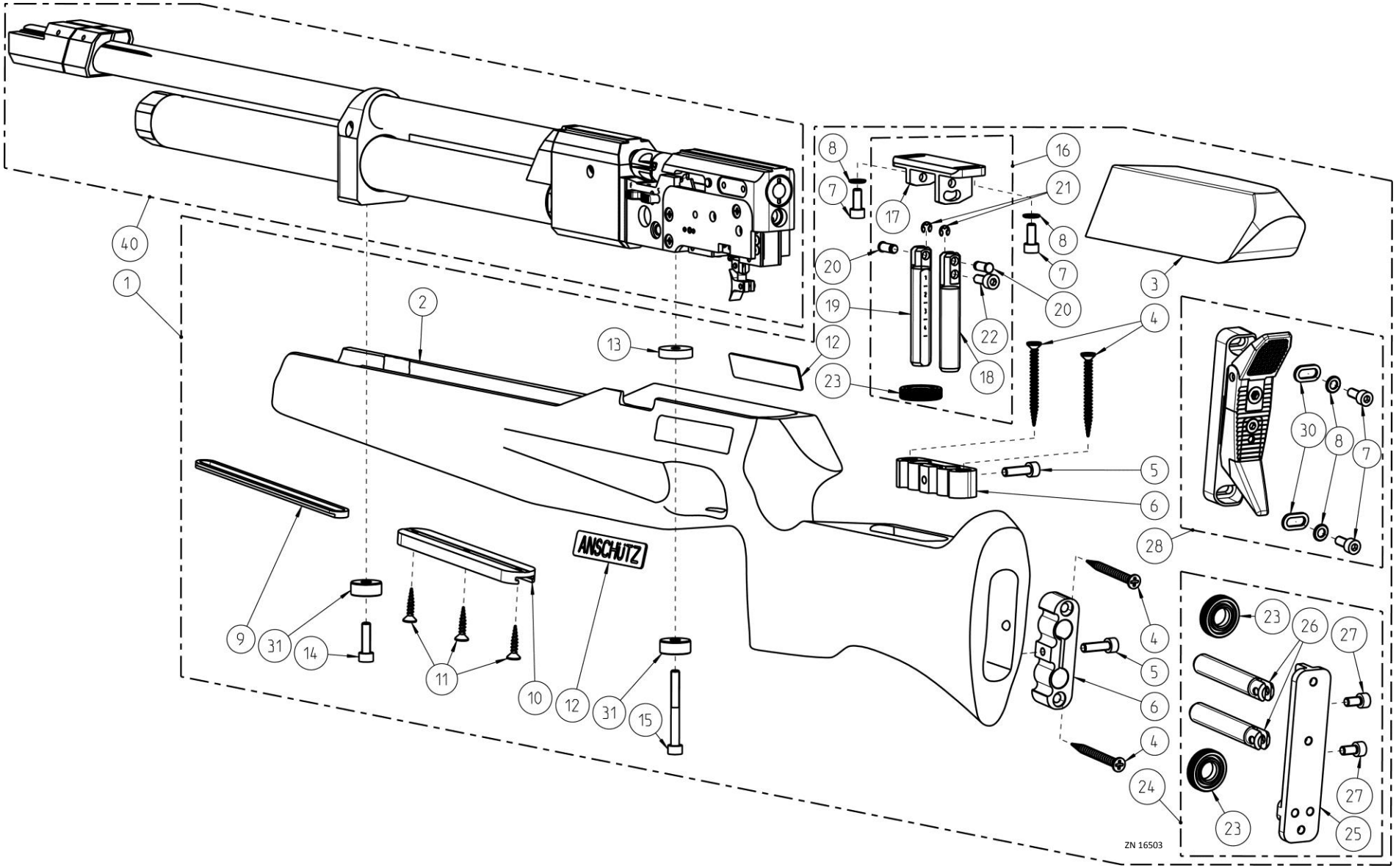

8002 S2 Pressluft Buche

8002 S2 Compressed Air Hardwood

Version 04/2017

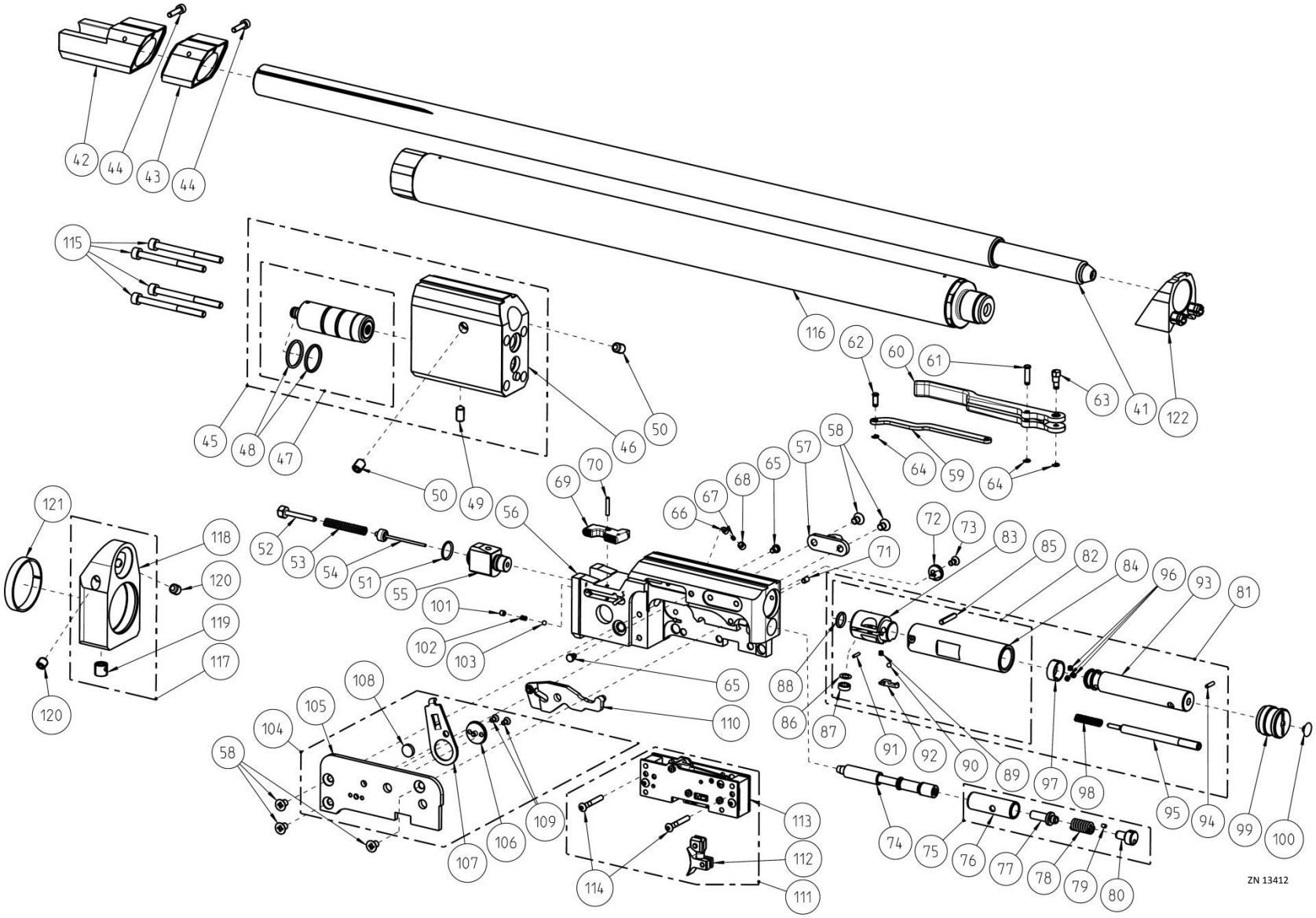

8002 S2 Pressluft Buche

8002 S2 Compressed Air Hardwood

Version 04/2017

Nr. No.	Bestell-Nr. Item-No.	Anz. Qty.	Benennung	Description	Bemerkung Remark
1	010035	1	Wechselschaft 8002 Buche, kpl	Various stock 8002 hardwood, cpl	
2	009275	1	Schaft	Stock	*
3	005922	1	Backe	Cheek piece	
4	005124	4	Senkholzschraube 4,5 x 50	Countersunk wood screw 4.5 x 50	
5	004750	2	Zylinderschraube ISO 4762 - M5 x 18	Socket head screw ISO 4762 - M5 x 18	
6	001873	2	Klemmstück	Clamping piece	
7	004745	2	Zylinderschraube ISO 4762 - M5 x 12 - 12.9	Socket head screw ISO 4762 - M5 x 12 - 12.9	
8	004650	4	Scheibe ISO 7090 - B 5,3 - St	Washer ISO 7090 - B 5.3 - St	
9	004073	1	Füllstück	Swivel rail filler	
10	003066	1	Profilschiene	Swivel rail	
11	005106	3	Senkholzschraube DIN 7997 - 4 x 20	Countersunk wood screw DIN 7997 - 4 x 20	
12	001963	2	Aufkleber „ANSCHÜTZ”	Sticker “ANSCHÜTZ”	
13	002640	1	Hülse	Case	
14	007810	1	Zylinderschraube ISO 4762 - M5 x 14 - 12.9	Socket head screw ISO 4762 - M5 x 14 - 12.9	
15	004761	1	Zylinderschraube ISO 4762 - M5 x 45 - 10.9	Socket head screw ISO 4762 - M5 x 45 - 10.9	
16	001113	1	Backenausleger 2213-8200, kpl.	Cheek piece adjustment 2213-8200, cpl.	
17	001989	1	Backenplatte	Cheek piece plate	
18	001990	1	Klemmsäule	Column	
19	001982	1	Backensäule	Column	
20	001996	2	Bolzen	Bolt	
21	004975	2	Sicherungsscheibe	Retaining collar	
22	004745	1	Zylinderschraube ISO 4762 - M5 x 12 - 12.9	Socket head screw ISO 4762 - M5 x 12 - 12.9	
23	009300	3	Mutter schwarz	Nut black	
24	001115	1	Kappenausleger 4759-2000, kpl.	Butt plate carrier 4759-200, cpl.	
25	012550	1	Kappenplatte Aluminium	Butt plate aluminum	
26	002114	2	Säule Aluminium	Column aluminum	
27	007807	2	Zylinderschraube ISO 4762 - M5 x 10 - 10.9	Socket head screw ISO 4762 - M5 x 10 - 10.9	

* nicht separat zu bestellen, not sold separately

8002 S2 Pressluft Buche

8002 S2 Compressed Air Hardwood

Version 04/2017

Nr. No.	Bestell-Nr. Item-No.	Anz. Qty.	Benennung	Description	Bemerkung Remark
28	001127	1	Alu-Schaftkappe 4759, kpl.	Aluminum butt plate 4759, cpl.	
30	002083	2	Einlage	Inlay	
31	005235	2	Buchse	Bushing	
40	008398	1	Wechselsystem 8002 S2, kpl.	Barreled action 8002 S2, cpl.	silberne Kartusche/ silver air-cylinder
41	007277	1	Lauf, kpl.	Barrel, cpl.	*
42	008543	1	Vorderes Laufgewicht	Fore barrel weight	
43	008313	1	Laufgewicht, schwarz	Barrel weight, black	
44	007806	2	Zylinderschraube ISO 4762 - M3 x 12 - 8.8	Socket head screw ISO 4762 - M3 x 12 - 8.8	
45	009095	1	Baugruppenträger 8002 S2, kpl.	Assembly carrier 8002 S2, cpl.	*
46	009094	1	Baugruppenträger 8002, bedruckt	Assembly carrier 8002, printed	*
47	009209	1	Druckregler 68 bar, kpl.	Pressure regulator 68 bar, cpl.	
48	005033	2	O-Ring 7,5 x 1,5	O-Ring 7.5 x 1.5	
49	004791	1	Gewindestift ISO 4027 - M5 x 10	Threaded pin ISO 4027 - M5 x 10	
50	004812	2	Gewindestift ISO 4029 - M6 x 8	Threaded pin ISO 4029 - M6 x 8	
51	005029	1	O-Ring ISO 3601 - 10,0 x 1,0	O-Ring ISO 3601 - 10.0 x 1.0	
52	009120	1	Federbolzen - S2	Spring bolt - S2	
53	002684	1	Druckfeder	Spring	
54	009062	1	Ventilstößel	Valve	
55	009065	1	Ventilgehäuse	Valve housing	
56	008349	1	Gehäuse	Bolt body	
57	007191	1	Lagerbock	Bearing block	
58	004882	5	Senkschraube ISO 7046 - M4 x 6 - 4,8	Countersunk head screw ISO 7046 - M4 x 6 - 4.8	
59	007112	1	Zwischenhebel	Intermediate lever	
60	007681	1	Verschlusshebel, schwarz	Locking lever, black	
61	007190	1	Bolzen - Rd4 x 12,5	Pin - Rd4 x 12.5	
62	007184	1	Bolzen - Rd3,8 x 8,5	Pin - Rd3.8 x 8.5	
63	007307	1	Exzenterbolzen	Eccentric bolt	

* nicht separat zu bestellen, not sold separately

8002 S2 Pressluft Buche

8002 S2 Compressed Air Hardwood

Version 04/2017

Nr. No.	Bestell-Nr. Item-No.	Anz. Qty.	Benennung	Description	Bemerkung Remark
64	004973	3	Sicherungsscheibe DIN 6799 - 1,9 - St	Retaining washer DIN 6799 - 1.9 - St	
65	007210	2	Anschlagbolzen	Stop bolt	
66	007208	1	Federbuchse	Spring bushing	
67	007121	1	Druckfeder - 0,32 x 1,6 x 4,4	Spring - 0.32 x 1.6 x 4.4	
68	007804	1	Gewindestift ISO 4026 - M4 x 4	Threaded pin ISO 4026 - M4 x 4	
69	007209	1	Sperrhebel	Cocking lever	
70	007996	1	Spannstift ISO 8752 - 2 x 12	Clamping pin ISO 8752 - 2 x 12	
71	007802	1	Gewindestift ISO 4029 - M3 x 5	Threaded pin ISO 4029 - M3 x 5	
72	007280	1	Verdrehsicherung	Turnable safety	
73	004875	1	Senkschraube ISO 7046 - M3 x 8 - 8,8	Countersunk head screw ISO 7046 - M3 x 8 - 8.8	
74	009067	1	Schlagbolzen, kpl.	Firing pin, cpl.	
75	008547	1	Federhaus - S2, kpl.	Spring box - S2, cpl.	
76	007272	1	Federhaus	Spring box	*
77	009127	1	Federbolzen	Spring bolt	
78	007487	1	Druckfeder	Compression spring	
79	003913	1	Sicherungsstopfen	Safety plug	
80	007270	1	Stellschraube M9 x 0,5 x 13	Adjusting screw M9 x 0.5 x 13	
81	012887	1	Stabilisator	Stabilizer	*
82	009089	1	Verschluss - S2	Bolt - S2	*
83	009066	1	Verschlusskopf - S2, vergoldet	Action head - S2, gold plated	
84	007183	1	Verschlussbuchse	Action sleeve	
85	007116	1	Spannstift ISO 13337 - 3 x 16	Clamping pin ISO 13337 - 3 x 16	
86	002511	1	Scheibe	Washer	
87	002515	1	Dichtung Rd7,65 x 2,7	Seal Rd7.65 x 2.7	
88	014187	1	O-Ring 7,5 x 1,5	O-Ring 7.5 x 1.5	
89	007694	1	Druckfeder 0,2 x 2,3 x 4,5	Spring 0.2 x 2.3 x 4.5	
90	004940	1	Stahlkugel DIN 5401 - 2,5	Steel ball DIN 5401 - 2.5	
91	007461	1	Zylinderstift ISO 8734 - 1,5m6 x 7	Parallel pin ISO 8734 - 1.5m6 x 7	

* nicht separat zu bestellen, not sold separately

8002 S2 Pressluft Buche

8002 S2 Compressed Air Hardwood

Version 04/2017

Nr. No.	Bestell-Nr. Item-No.	Anz. Qty.	Benennung	Description	Bemerkung Remark
92	007179	1	Fanghebel	Catch link	
93	009108	1	Stabilisatormasse	Stabilizer	*
94	006728	1	Sicherung Perlon	Safety Perlon	
95	009110	1	Verstellbolzen	Adjusting bolt	*
96	007139	3	Druckfeder 0,25 x 2,75 x 7	Spring 0.25 x 2.75 x 7	
97	007140	1	Bremsring	Break ring	
98	007141	1	Druckfeder 0,90 x 3,6 x 20,5	Spring 0.90 x 3.6 x 20.5	
99	009109	1	Schraube M19 x 1 x 15	Screw M19 x 1 x 15	
100	009112	1	Abdeckkappe	Cover cap	
101	007124	1	Gewindestift ISO 4026 - M3 x 3	Threaded pin ISO 4026 - M3 x 3	
102	007123	1	Druckfeder 0,4 x 2,0 x 5,5	Spring 0.4 x 2.0 x 5.5	
103	004940	1	Stahlkugel DIN5401 - 2,5	Steel ball DIN5401 - 2.5	
104	007015	1	Deckel, kpl.	Lid, cpl.	*
105	007010	1	Deckel	Lid	
106	007012	1	Lager	Bearing	
107	007011	1	Hebel	Lever	
108	007014	1	Scheibe	Washer	
109	006730	2	Senkschraube ISO 7046 - M2,5 x 5 - 4,8	Countersunk head screw ISO 7046 - M2.5 x 5 - 4.8	
110	007279	1	Bolzenplatte	Bolt plate	
111	007433	1	Druckpunktabzug, kpl.	Two stage trigger, cpl.	
112	007434	1	Abzugszüngel, kpl.	Trigger blade, cpl.	
113	006799	1	Druckpunktabzug, Match 5065	Two stage trigger, Match 5065	*
114	007180	2	Linsenschraube DIN 7380 - M3 x 22	Lens head screw DIN 7380 - M3 x 22	
115	007811	4	Zylinderschraube ISO 4762 - M4 x 50 – 12,9	Socket head screw ISO 4762 - M4 x 50 - 12.9	
116	008293	1	Pressluftkartusche Aluminium, silber	Compressed air cylinder aluminum, silver	
117	008445	1	Lagerbock, kpl.	Bearing block, cpl.	
118	008444	1	Lagerbock	Bearing block	*
119	008446	1	Einsatzbuchse	Slip-in bushing	*

* nicht separat zu bestellen, not sold separately

8002 S2 Pressluft Buche

8002 S2 Compressed Air Hardwood

Version 04/2017

Nr. No.	Bestell-Nr. Item-No.	Anz. Qty.	Benennung	Description	Bemerkung Remark
120	007805	2	Gewindestift ISO 4026 - M6 x 6	Threaded pin ISO 4026 - M6 x 6	
121	004560	1	Filzstreifen	Felt strip	
122	008322	1	Blende	Eyeshade	*

* nicht separat zu bestellen, not sold separately