9003 Premium S2 komplett

9003 Premium S2 complete

Version 07/2017

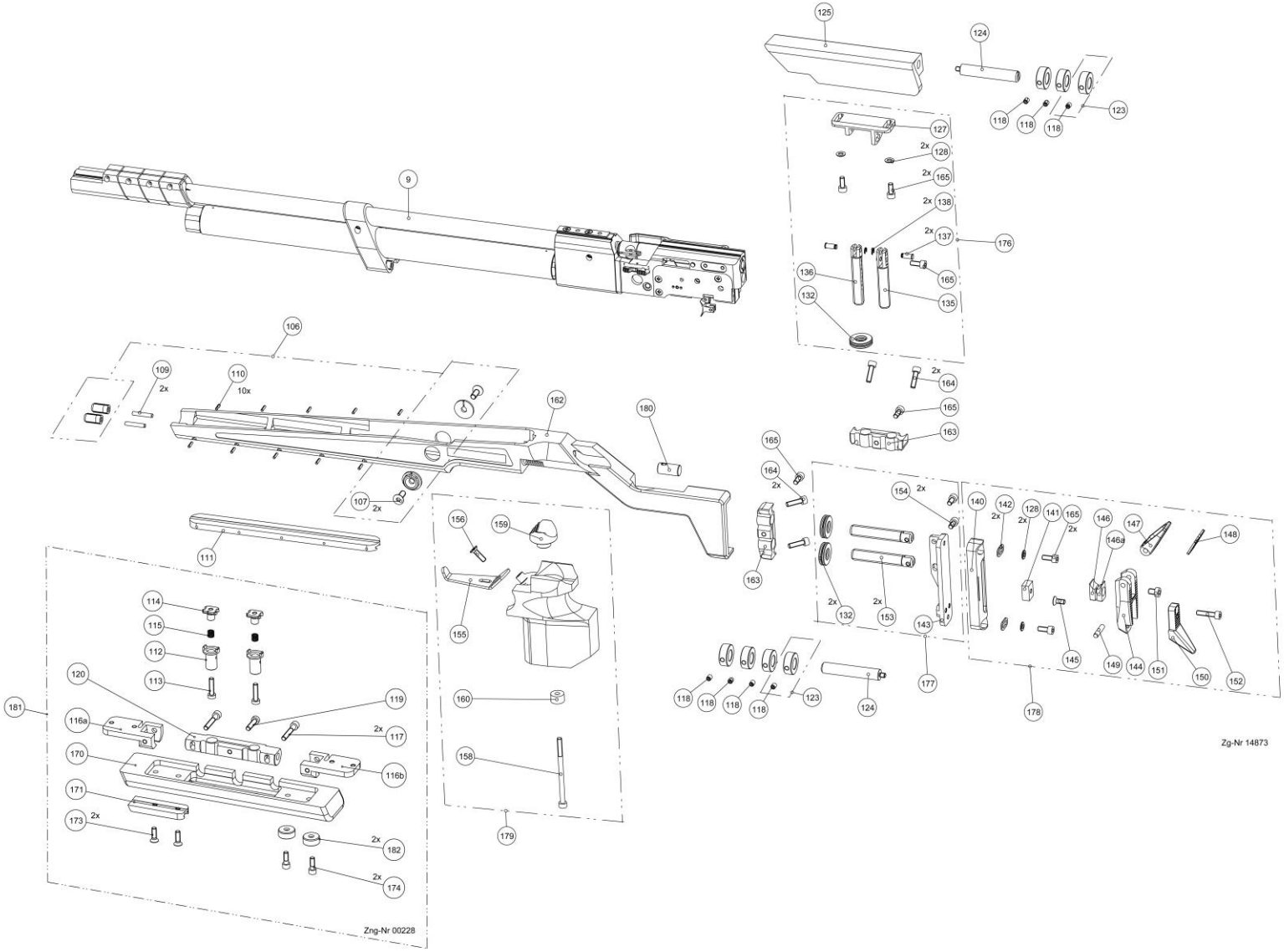

9003 Premium S2 komplett

9003 Premium S2 complete

Version 07/2017

Nr. No.	Bestell-Nr. Item-No.	Anz. Qty.	Benennung	Description	Bemerkung Remark
9	008080	1	9003 Premium S2 Pressluft - Wechselsystem	9003 Premium S2 compressed air barreled action	
106	007814	1	Set für Systemlagerung "Soft link" hart	Set for system storage "Soft link" hard	
	007815	1	Set für Systemlagerung „Soft link“ weich	Set for system storage "Soft link" soft	ohne Abbildung / without picture
	008274	1	Set für Systemlagerung „Soft link“ Aluminium	Set for system storage "Soft link" aluminum	ohne Abbildung / without picture
107	007801	2	Senkschraube ISO 10642 - M6 x 16 - 10,9	Countersunk head screw ISO 10642 - M6 x 16 - 10.9	
109	004956	2	Zylinder Stift ISO 8734 - 4 m6 x 24	Cylindrical pin ISO 8734 - 4 m6 x 24	
110	007545	12	Spannstift 2,5 x 10 rostfrei	Pin 2.5 x 10 stainless	
111	007563	1	Schiene 220 mm	Rail 220 mm	
112	007530	2	Vorderschaftsäule 25,5 mm lang	Fore-end column 25.5 mm long	
113	004982	2	Zylinder Schraube DIN 6912 - M5 x 20 - 8,8	Cheese head screw DIN 6912 - M5 x 20 - 8.8	
114	007529	2	Druckstück	Front sight tube clamp	
115	007187	2	Druckfeder D - 97 - 0,63 x 6,3 x 17,0	Pressure spring D - 97 – 0.63 x 6.3 x 17.0	
116a	007537	1	Schwenkaufnahme links	Tilting receiver left	
116b	007536	1	Schwenkaufnahme rechts	Tilting receiver right	
117	007809	2	Zylinder Schraube ISO 4762 - M5 x 30 - 10,9	Cheese head screw ISO 4762 - M5 x 30 - 10.9	
118	004806	7	Gewindestift ISO 4029 - M5 x 6 - 45H	Set screw ISO 4029 - M5 x 6 - 45H	
119	004982	1	Zylinderschraube DIN 6912 - M5 x 20 - 8,8	Cheese head screw DIN 6912 - M5 x 20 - 8.8	
120	007533	1	Klemmteil	Clamp piece	
123	001565	7	Gewichtsring 25g mit Gewindestift	Weight ring 25g with set screw	
124	007557	2	Säule Stahl Rd12 x 73	Weight carrier Rd12 x 73	
125	007738	1	Schaftbacke PRO-Grip schwarz	Cheek piece PRO-Grip black	
127	001989	1	Backenplatte symmetrisch	Check piece plate symmetrical	02213-8200-04-02-3
128	004650	4	Scheibe DIN 125 B 5,3 - St	Washer DIN 125 B 5.3 - St	
132	009300	3	Mutter schwarz 25 x 6	Nut black 25 x 6	
135	001990	1	Klemmsäule Rd12 x 71 Aluminium	Clamped column Rd12 x 71 aluminum	02213-8200-03-00-4
136	001982	1	Backensäule Rd12 x 71 Aluminium	Cheek column Rd12 x 71 aluminum	02213-8200-03-00-3

*nicht separat zu bestellen / not sold sepatately

9003 Premium S2 komplett

9003 Premium S2 complete

Version 07/2017

Nr. No.	Bestell-Nr. Item-No.	Anz. Qty.	Benennung	Description	Bemerkung Remark
137	001996	2	Bolzen Rd6 x 13	Bolt Rd6 x 13	02213-8200-06-01-4
138	004975	2	Sicherungsscheibe DIN 6799 - 3,2	Retaining collar DIN 6799 - 3.2	
140	002079	1	Führung	Guide	94759-1000-01-01-4
141	002088	1	Mutter	Nut	94759-1100-02-00-04
142	002083	2	Einlage brüniert	Insert blued	94759-1000-02-00-4
143	012550	1	Kappenplatte	Butt plate	
144	002093	1	Unterteil	Lower section	94759-1110-01-01-3
145	005000	1	Senkschraube ISO 10642 - M5 x 12 - 8,8	Countersunk head screw ISO 10642 - M5 x 12 - 8.8	
146	002097	1	Klemmteil oben mit Gewinde	Clamping piece up with thread	94759-1110-04-01
146a	002098	1	Klemmteil unten mit Senkung	Clamping piece under	94759-1110-05-01
147	002102	1	Schwenkkappe gescheuert	Swing plate	94759-1120-01-01
148	002104	1	Einlage, Gummi	Rubber plate	94759-1120-02-00-4
149	004957	1	Zylinderstift ISO 8734 - 5 m6 x 24	Cylindrical pin ISO 8734 - 5 m6 x 24	
150	002089	1	Haken schräg	Hook oblique	94759-1100-10-00-3
151	004990	1	Zylinderschraube DIN 7984 - M6 x 8 - 10,9	Cheese head screw DIN 7984 - M6 x 8 - 10.9	
152	007808	1	Zylinderschraube ISO 4762 - M5 x 22 - 10,9	Cheese head screw ISO 4762 - M5 x 22 - 10.9	
153	002114	2	Säule Rd12 x 71 Aluminium	Column Rd12 x 71 aluminum	94759-2000-02-00-4
154	007807	3	Zylinder Schraube ISO 4762 - M5 x 10 - 10,9	Cheese head screw ISO 4762 - M5 x 10 - 10.9	
155	007572	1	Abzugsbügel	Trigger quard	
156	005004	1	Senkschraube ISO 10642 - M5 x 20	Countersunk head screw ISO 10642 - M5 x 20	
158	004767	1	Zylinder Schraube ISO 4762 - M5 x 80 - 10,9	Cheese head screw ISO 4762 - M5 x 80 - 10.9	
159	002004	1	Griffschale Rd30 x 29	Handle pistol Rd30 x 29	02213-8400-02-01-3
160	002006	1	Buchse Rd14,8 x 9	Bushing Rd14.8 x 9	02213-8400-04-00-4
162	008587	1	Systemträger rechts LG schwarz bedruckt	Carrier for barreled action, right printed	
163	001961	2	Klemmführung	Clamping guide	02213-8100-02-01-3
164	004750	4	Zylinder Schraube ISO 4762 - M5 x 18 - 8,8	Cheese head screw ISO 4762 - M5 x 18 - 8.8	
165	004745	5	Zylinder Schraube ISO 4762 - M5 x 12 - 12,9	Cheese head screw ISO 4762 - M5 x 12 - 12.9	

*nicht separat zu bestellen / not sold sepatately

9003 Premium S2 komplett

9003 Premium S2 complete

Version 07/2017

Nr. No.	Bestell-Nr. Item-No.	Anz. Qty.	Benennung	Description	Bemerkung Remark
170	007541	1	Vorderschaft verstellbar, PRO-Grip schwarz	Forearm adjustable PRO-Grip Black	*
171	007538	1	Schiene 64,5 mm	Rail 64.5 mm	
173	007539	2	Senkschraube ISO 7046 - M5 x 16 - 4,8	Countersunk head screw ISO 7046 - M5 x 16 - 4.8	
174	007810	2	Zylinder Schraube ISO 4762 - M5 x 14 - 12,9	Cheese head screw ISO 4762 - M5 x 14 - 12.9	
176	001113	1	Backenausleger komplett	Cheek piece carrier complete	
177	001115	1	Kappenausleger	Butt plate carrier	
178	001127	1	Aluminium Schaftkappe 4759	Aluminum butt plate 4759	
179	008088	1	Pistolengriff M PRO - Grip, rechts mit Abzugsbügel	Grip „M“ PRO - Grip right with Trigger quard	
	008087	1	Pistolengriff L PRO - Grip, rechts mit Abzugsbügel	Grip „L“ PRO - Grip right with Trigger quard	ohne Abbildung / without picture
	008422	1	Pistolengriff L PRO - Grip, links mit Abzugsbügel	Grip „L“ PRO - Grip left with Trigger quard	ohne Abbildung / without picture
180	001891	1	Spannbolzen Rd12 x 24	Cocking bolt Rd12 x 24	2002-8200-03-00-4
181	007957	1	Vorderschafterhöhung verstellbar PRO - Grip 4860	Fore-end raiser block adjustable PRO - Grip 4860	
182	005235	2	Buchse 6,1 x 7,5 x 18 Rd18 x 7,5	Bushing 6.1 x 7.5 x 18 Rd18 x 7.5	

*nicht separat zu bestellen / not sold sepatately

9003 Premium S2 Pressluft Wechselsystem

9003 Premium S2 Compressed Air barreled action

Version 07/2017

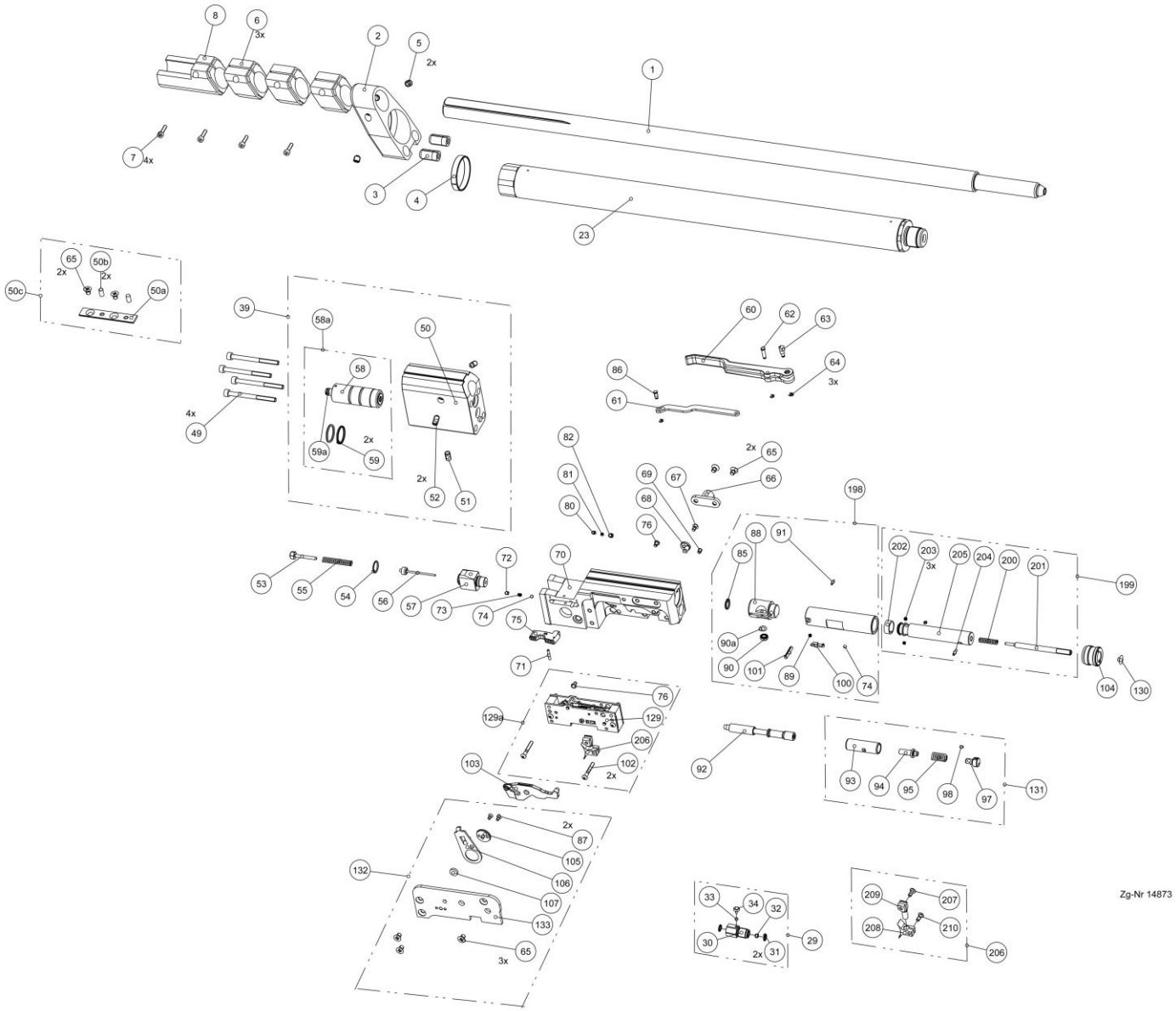

9003 Premium S2 Pressluft Wechselsystem

9003 Premium S2 Compressed Air barreled action

Version 07/2017

Nr. No.	Bestell-Nr Item-No.	Anz Qty.	Benennung	Description	Bemerkung Remark
1	007277	1	Lauf, komplett	Barrel complete	
2	007286	1	Lagerbock	Bracket	
3	007525	2	Lagerbuchse Rd10 x 18,8 Soft-Link	Bushing Rd10 x 18.8 Soft-Link	
4	004560	1	Filzstreifen selbstklebend 105 x 6 x 1,5 mm	Felt strip self-adhesive 105 x 6 x 1.5 mm	
5	007805	2	Gewindestift ISO 4026 - M6 x 6 - 45H	Threaded pin ISO 4026 - M6 x 6 - 45H	
6	007293	3	Laufgewicht schwarz	Barrel weight black	
7	007806	4	Zylinder Schraube ISO 4762 - M3 x 12 - 8,8	Cheese head screw ISO 4762 - M3 x 12 - 8.8	
8	008544	1	Vorderes Laufgewicht 125 g	Barrel weight 125 g	
23	008293	1	Pressluftkartusche Aluminium, silber	Compressed Air cylinder aluminum silver	
	008649	1	Pressluftkartusche Aluminium, blau	Compressed Air cylinder aluminum blue	ohne Abbildung / without picture
	008295	1	Pressluftkartusche Aluminium, silber JUNIOR	Compressed Air cylinder aluminum silver JUNIOR	ohne Abbildung / without picture
	011761	1	Pressluftkartusche Stahl, schwarz	Compressed Air cylinder steel black	ohne Abbildung / without picture
29	001521	1	Nachfülladapter für Pressluftkartusche	Refill adapter for compressed air cylinder	
30	002682	1	Füllanschluss 430 - 141	Filling connection 430 -141	
31	005030	2	O-Ring DIN 3771 - 12,3 x 2,4	O-Ring DIN 3771 - 12.3 x 2.4	
32	002678	1	Filter R 1/8" 430 - 129	Filter R 1/8" 430 - 129	
33	004945	1	Stahlkugel DIN5401 - 4,0 KL.III RB - 4 G20	Steel ball Stahlkugel DIN5401 - 4.0 KL.III RB - 4 G20	
34	004570	1	Entlüftungsschraube	Air release screw	
39	009096	1	Baugruppenträger komplett 9003 - S2	Assembly carrier complete 9003 - S2	*
49	007811	4	Zylinder Schraube ISO 4762 - M4 x 50 – 12,9	Cheese head screw ISO 4762 - M4 x 50 - 12.9	
50	009088	1	Baugruppenträger bedruckt 9003	Assembly carrier printed 9003	
50a	009123	1	Prismenschiene für Baugruppenträger	Prism rail for receiver	*
50b	009198	2	Zylinder Stift ISO 2338 - 4m 6 x 5	Cylindrical pin ISO 2338 - 4m 6 x 5	*
50c	009278	1	Prismenschiene mit Befestigungsschrauben	Prism rail for air rifle receiver with screws	
51	004791	1	Gewindestift ISO 4027 - M5 x 10 - 90°	Threaded pin ISO 4027 - M5 x 10 - 90°	
52	004812	2	Gewindestift ISO 4029 - M6 x 8 - 50 + 5HRC - 90°	Threaded pin ISO 4029 - M6 x 8 - 50 + 5HRC - 90°	

*nicht separat zu bestellen / not sold sepatately

9003 Premium S2 Pressluft Wechselsystem

9003 Premium S2 Compressed Air barreled action

Version 07/2017

Nr. No.	Bestell-Nr Item-No.	Anz Qty.	Benennung	Description	Bemerkung Remark
53	009120	1	Federbolzen - S2	Spring bolt - S2	
54	005029	1	O-Ring ISO 3601 - 10,0 x 1,0 NBR 70 ShA	O-Ring ISO 3601 - 10.0 x 1.0 NBR 70 ShA	
55	002684	1	Druckfeder DF205656 Lo+/-0,2 1 x 4 x 33 x 19,5	Pressure spring DF205656 Lo+/-0.2 1 x 4 x 33 x 19.5	430-146
56	009062	1	Ventilstößel	Valve pestle	
57	009065	1	Ventilgehäuse	Valve body	
58	009064	1	Gehäusebuchse Rd20 x 48,5	Socket housing Rd20 x 48.5	
58a	009209	1	Druckregler (68 bar) komplett Ersatz Dichtheit	Pressure regulator complete (68 bar)	
59	005033	2	O-Ring 15,0 x 1,5 NBR 70 ShA	O-Ring 15.0 x 1.5 NBR 70 ShA	
59a	005021	1	O-Ring ISO 3601 - 4,0 x 1,50 ShA P5008	O-Ring ISO 3601 - 4.0 x 1.50 ShA P5008	
60	007681	1	Verschlusshebel schwarz	Locking lever black	
61	007112	1	Zwischenhebel	Intermediate lever	
62	007190	1	Bolzen mitte Rd4 x 12.5	Bolt center Rd4 x 12.5	
63	007307	1	Exzenterbolzen	Excentric bolt	
64	004973	3	Sicherungsscheibe DIN 6799 - 1,9-St	Safety disc DIN 6799 -1.9-St	
65	004882	7	Senkschraube ISO 7046 - M4 x 6 - 4,8	Countersunk head screw ISO 7046 - M4 x 6 - 4.8	
66	007191	1	Lagerbock	Bearing block	
67	004875	1	Senkschraube ISO 7046 - M3 x 8 – 8,8	Countersunk head screw ISO 7046 - M3 x 8 - 8.8	
68	007280	1	Verdrehsicherung Rd10 x 9,5	Turnable safety Rd10 x 9.5	
69	007802	1	Gewindestift ISO 4029 - M3 x 5 - 45 H	Threaded pin ISO 4029 - M3 x 5 - 45 H	
70	008349	1	Gehäuse	Bolt body	
71	007996	1	Spannstift ISO 8752 - 2 x 12	Cocking rod ISO 8752 - 2 x 12	
72	007124	1	Gewindestift ISO 4026 - M3 x 3 - 45H	Threaded pin ISO 4026 - M3 x 3 - 45H	
73	007123	1	Druckfeder D-63D 0,4 x 2,0 x 5,5	Pressure spring D-63D 0.4 x 2.0 x 5.5	
74	004940	2	Stahlkugel DIN5401 - 2,5 KL.III RB-2,5	Steel ball DIN5401 - 2.5 KL.III RB-2.5	
75	007209	1	Sperrhebel	Cocking lever	
76	007210	2	Anschlagbolzen	Stop bolt	
80	007208	1	Federbuchse	Spring bushing	

*nicht separat zu bestellen / not sold sepatately

9003 Premium S2 Pressluft Wechselsystem

9003 Premium S2 Compressed Air barreled action

Version 07/2017

Nr. No.	Bestell-Nr Item-No.	Anz Qty.	Benennung	Description	Bemerkung Remark
81	007121	1	Druckfeder D-042F-02 / 0,32 x 1,6 x 4,4	Pressure spring D-042F-02 / 0.32 x 1.6 x 4.4	
82	007804	1	Gewindestift ISO 4026 - M4 x 4 - 45H	Threaded pin ISO 4026 - M4 x 4 - 45H	
85	014187	1	O-Ring 7,5 x 1,5	O-Ring 7.5 x 1.5	
86	007184	1	Bolzen vorn Rd3,8 x 8,5	Bolt front Rd3.8 x 8.5	
87	006730	2	Senkschraube ISO 7046 - M2,5 x 5 - 4,8 verzinkt	Countersunk head screw ISO 7046 - M2.5 x 5 - 4.8 galvanized	
88	009066	1	Verschlusskopf vergoldet S2	Action head gold plated S2	
89	007694	1	Druckfeder 0,2 x 2,3 x 4,5	Pressure spring 0.2 x 2.3 x 4.5	
90	002515	1	Dichtung Rd7,65 x 2,7 85-90 SHA	Seal Rd7.65 x 2.7 85-90 SHA	E400-95
90a	002511	1	Scheibe	Washer	E400-85
91	007461	1	Zylinderstift ISO 8734 - 1,5m6x7	Cylindrical pin ISO 8734 - 1.5m6x7	
92	009067	1	Schlagbolzen komplett	Firing pin spring complete	
93	007272	1	Federhaus Rd11 x 32,5	Spring box Rd11 x 32.5	*
94	009127	1	Federbolzen Rd8,5 x 16	Spring bolt Rd8.5 x 16	
95	007487	1	Druckfeder	Pressure spring	
97	007270	1	Stellschraube M9 x 0,5 x 13	Set screw M9 x 0.5 x 13	
98	003913	1	Sicherungsstopfen Rd2 x 2,5	Safety plug Rd2 x 2.5	
99	007183	1	Verschlussbuchse Rd18 x 71	Action sleeve Rd18 x 71	
100	007179	1	Fanghebel	Catch link	
101	007116	1	Spannstift ISO 13337-3 x 16	Cocking rod ISO 13337-3 x 16	
102	007180	2	Linsenschraube DIN 7380-M3 x 22	Oval head screw DIN 7380-M3 x 22	
103	007279	1	Bolzenplatte	Bolt plate	
104	009109	1	Schraube M19 x 1 x 15	Screw M19 x 1 x 15	
105	007012	1	Lager	Bearing	
106	007011	1	Hebel	Lever	
107	007014	1	Scheibe	Washer	
129	011474	1	Druckpunktabzug	Two-stage trigger	
129a	007433	1	Druckpunktabzug komplett	Two stage trigger complete	

*nicht separat zu bestellen / not sold sepatately

9003 Premium S2 Pressluft Wechselsystem

9003 Premium S2 Compressed Air barreled action

Version 07/2017

Nr. No.	Bestell-Nr Item-No.	Anz Qty.	Benennung	Description	Bemerkung Remark
130	009112	1	Abdeckkappe	Cover cap	
131	008547	1	Federhaus S2 komplett	Spring box S2 complete	
132	007015	1	Deckel vollständig	Lid complete	
133	007010	1	Deckel	Lid	
198	009089	1	Verschluss S2	Action S2	
199	008425	1	Stabilisator S2 komplett	Stabilizer S2 complete	
200	007141	1	Druckfeder 0,90 x 3,6 x 20,5	Pressure spring 0.90 x 3.6 x 20.5	
201	009110	1	Verstellbolzen	Adjusting bolt	*
202	007140	1	Bremsring	Break ring	
203	007139	3	Druckfeder 0,25 x 2,75 x 7	Pressure spring 0.25 x 2.75 x 7	
204	006728	1	Sicherung Perlon Rd2 x 8	Safety Perlon Rd2 x 8	
205	009108	1	Stabilisatormasse	Stabilizer	*
206	007434	1	Abzugszüngel komplett, vielseitig verstellbar	Trigger blade complete, multiply adjustable	
207	006721	1	Linsenschraube DIN 7380 - M3 x 8 - 10.9	Lens head screw DIN 7380 - M3 x 8 - 10.9	
208	006738	1	Abzugszüngel	Trigger blade	
209	006737	1	Klemmhebel	Clamp piece	
210	006720	1	Senkschraube ISO 10642 - M3 x 8 - 8,8	Countersunk head screw ISO 10642 - M3 x 8 - 8.8	

*nicht separat zu bestellen / not sold sepatately