LaserPower III Biathlon Master Level

LaserPower III Biathlon Master Level

Version 02/2014

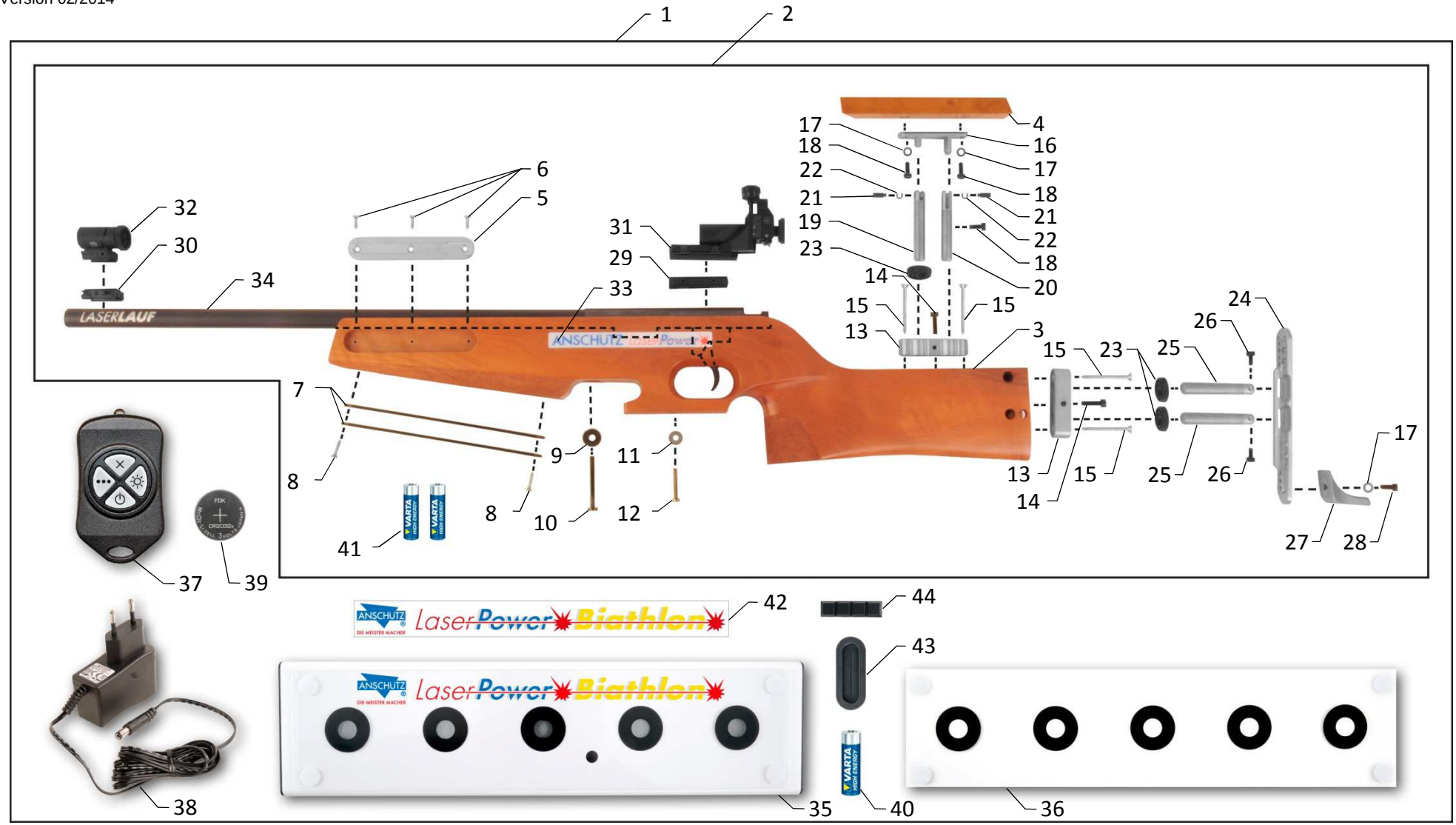

LaserPower III Biathlon Master Level

LaserPower III Biathlon Master Level

Version 02/2014

Nr. No.	Bestell-Nr. Item-No.	Anz. Qty.	Benennung	Description	Bemerkung Remark
1	013424	1	Master Level - Set komplett, Version 3.x	Master Level - Set complete, version 3.x	
2	013425	1	Master Level - Gewehr einzeln, Version 3.x	Master Level - Rifle only, version 3.x	
3	013593	1	Schaft einzeln	Stock only	*, Ohne Aufkleber / without sticker
4	005918	1	Backe	Cheek piece	
5	003066	1	Profilschiene	Swivel rail	
6	005101	3	Senkholzschraube - 4 x 15	Countersunk head wood screw - 4 x 15	
7	008499	2	Abdeckplatte	Cover plate	
8	005106	2	Senkholzschraube - 4 x 20	Countersunk head wood screw - 4 x 20	
9	004675	1	Scheibe	Washer	
10	004639	1	Flachkopfschraube ISO 1580 - M5 x 50	Pan head screw ISO 1580 - M5 x 50	
11	013506	1	Scheibe	Washer	
12	013505	1	Zylinderschraube ISO 1207 - M4 x 30	Socket head screw ISO 1207 - M4 x 30	
13	001873	2	Klemmstück	Clamping piece	
14	004750	2	Zylinderschraube ISO 4762 - M5 x 18 - 8.8	Socket head screw ISO 4762 - M5 x 18 - 8.8	
15	005124	4	Senkholzschraube Poz - 4,5 x 50	Countersunk head wood screw Poz - 4.5 x 50	
16	001989	1	Backenplatte	Cheek piece plate	
17	004650	3	Scheibe ISO 7090 B - 5,3	Washer ISO 7090 B - 5.3	
18	004745	3	Zylinderschraube ISO 4762 - M5 x 12 - 12.9	Socket head screw ISO 4762 - M5 x 12 - 12.9	
19	001982	1	Backensäule	Cheek piece column	
20	001990	1	Klemmsäule	Clamping column	
21	001996	2	Bolzen	Bolt	
22	004975	2	Sicherungsscheibe DIN 6799 - 3,2	Retaining collar DIN 6799 - 3.2	
23	009300	3	Mutter	Nut	schwarz/ black
24	002113	1	Platte	Plate	
25	002114	2	Säule	Column	
26	007807	2	Zylinderschraube ISO 4762 - M5 x 10 - 10.9	Socket head screw ISO 4762 - M5 x 10 - 10.9	
27	003416	1	Haken	Hook	

* nicht separat zu bestellen, not sold separately

LaserPower III Biathlon Master Level

LaserPower III Biathlon Master Level

Version 02/2014

Nr. No.	Bestell-Nr. Item-No.	Anz. Qty.	Benennung	Description	Bemerkung Remark
28	004977	1	Zylinderschraube DIN 6912 - M5 x 12	Socket head screw DIN 6912 - M5 x 12	
29	004450	1	Visierlinienerhöhung lang, komplett	Raiser block long, complete	
30	004451	1	Visierlinienerhöhung kurz, komplett	Raiser block short, complete	
31	000956	1	Präzisionsdiopter 6805/10	Rear sight 6805/10	
32	004258	1	Korntunnel 6832, komplett	Front sight 6832, complete	
33	010624	2	Aufkleber „ANSCHÜTZ LaserPower“	Sticker “ANSCHÜTZ LaserPower“	
34	013466	1	System LaserPower, komplett	Barreled action LaserPower, complete	*
35	013426	1	Zielbox, Version 3.x, komplett	Target box, version 3.x, complete	inkl. Zielreduzierung / incl. target reducer
36	008202	1	Zielreduzierungsfolie, Version 3.x	Target reducer, version 3.x	inkl. Klettklebepunkte / incl. Velcro strips
37	013429	1	Fernbedienung, Version 3.x	Remote control, version 3.x	
38	013428	1	Netzteil 5V, Version 3.x	Power supply 5V, version 3.x	
39	013430	1	Batterie 3V CR2032, für Fernbedienung Version 3.x	Battery 3V CR2032, for remote control version 3.x	
40	013581	1	Batterie 1,5V AA, für Zielbox Version 3.x	Battery 1.5V AA, for target box version 3.x	4er-Set / Set of 4
41	008211	2	Batterie 1,5V AAA, für Lasergewehr	Battery 1.5V AAA, for laser rifle	10er-Set / Set of 10
42	008203	1	Ziel Aufkleber „LaserPower Biathlon“	Sticker for Biathlon target box “LaserPower Biathlon”	
43		1	Gummitülle / Batteriefachabdeckung	Rubber grommet / Battery case cover	
44	011796	4	Gummifüße	Rubber foot	
	008219	2	Senkschraube DIN 97 - 2,5 x 10	Countersunk head screw DIN 97 - 2.5 x 10	Ohne Abbildung / without picture
	013469	1	Gewehrplatine	Rifle circuit board	Ohne Abbildung / without picture
	013468	1	Laser mit Elektronik	Laser with electronics assembly	Ohne Abbildung / without picture
	013467	1	Anschlag mit Piezo	Stud with piezo	Ohne Abbildung / without picture

* nicht separat zu bestellen, not sold separately