Jagdrepetierer 1781 D FL

Hunting repeater 1781 D FL

Version 07/2015

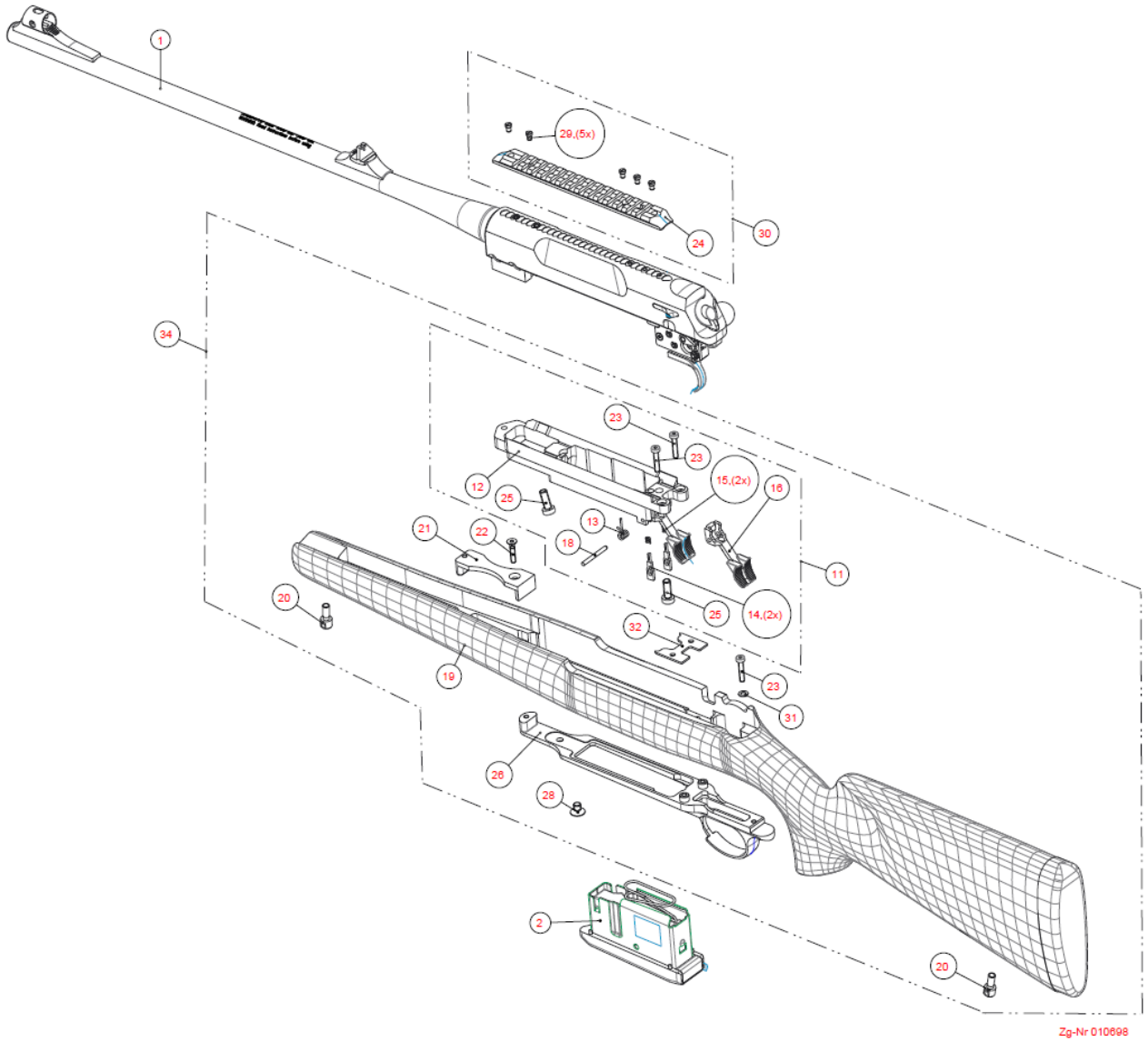

Jagdrepetierer 1781 D FL

Hunting repeater 1781 D FL

Version 07/2015

Nr. No.	Bestell-Nr. Item-No.	Anz. Qty.	Benennung	Description	Bemerkung Remark
1	011639	1	System beschossen Kaliber .30 - 06	Barreled Action caliber .30 - 06	
	012017	1	System beschossen Kaliber .308	Barreled Action caliber .308	ohne Abbildung / without
	012019	1	System beschossen Kaliber .9,3 x 62	Barreled Action caliber .9.3 x 62	ohne Abbildung / without
	012020	1	System beschossen Kaliber .8 x 57 IS	Barreled Action caliber .8 x 57 IS	ohne Abbildung / without
2	011641	1	1780-U5 Magazin 5-Schuss, Kaliber .30-06, .8 x 57 IS,.9.3 x 62	1780-U5 Magazine 5-shot caliber .30 - 06, .8 x 57 IS, .9.3 x 62	
	011752	1	1780 - U5b Magazin 5 - Schuss, Kaliber .308 Win	1780 - U5b Magazine 5 - shot caliber .308 Win.	ohne Abbildung / without
11	011646	1	Träger komplett	Action carrier complete	
12	013082	1	Träger	Action carrier	
13	011650	1	Schenkelfeder	Spring	
14	011651	2	Ausstosser	Ejector	
15	011665	2	Druckfeder	Spring	
25	011865	2	Zylinderschraube DIN 7984 - M6 x 16	Pivot screw DIN 7984 - M6 x 16	
16	011866	1	Magazinhalter	Magazine retainer	
18	011868	1	Zylinderstift ISO 8734 - 3 m6 x 30 WB	Cylindrical pin ISO 8734 - 3 m6 x 30 WB	
19	013685	1	Schaft JA GW R CL NUSS geölt Classic	Stock JA GW R CL Walnut Classic	
	013730	1	Schaft JA GW R MC NUSS geölt Monte Carlo	Stock JA GW R MC Walnut Monte Carlo	ohne Abbildung / without
	013729	1	Schaft JA GW R NUSS geölt Lochschaft	Stock JA GW R Walnut thumbhole stock	ohne Abbildung / without
	013731	1	Schaft JA GW R NUSS geölt Deutscher Schaft	Stock JA GW R Walnut German stock	ohne Abbildung / without
20	011869	2	Riemenbügelschraube	Swivel screw	
21	011784	1	Widerlager	Abutment	
22	011864	1	Senkschraube ISO 10642 - M4 x 20	Countersunk head screw ISO 10642 - M4 x 20	
23	013555	3	Zylinderschraube DIN 7984 - M4 x 20	Pivot screw DIN 7984 - M4 x 20	
24	012888	1	Picatinny - Schiene	Picatinny rail	
26	013136	1	Abzugsbügel	Trigger guard	
28	011886	1	Senkschraube ISO 10642 - M6 x 8	Countersunk head screw ISO 10642 - M6 x 8	
29	012740	5	Schrauben Picatinny - Schiene	Screws for Picatinny rail	E6817 - 3

* nicht separat zu bestellen, not sold separately

Jagdrepetierer 1781 D FL

Hunting repeater 1781 D FL

Version 07/2015

Nr. No.	Bestell-Nr. Item-No.	Anz. Qty.	Benennung	Description	Bemerkung Remark
30	012889	1	Picatinny - Schiene + Schrauben	Picatinny - rail + screws	
31	013545	1	U-Scheibe	Washer	
32	013556	1	Einlegeblech	Metal sheet insert	
34	012026	1	1780 Monte Carlo - Schaft komplett	1780 Monte carlo - stock complete	
	011640	1	1780 Deutscher Schaft - Schaft komplett	1780 German stock - stock complete	ohne Abbildung / without
	012024	1	1780 Lochschaft - Schaft komplett	1780 Thumbhole stock - stock complete	ohne Abbildung / without
	012027	1	1780 Nuss Classic - Schaft komplett	1780 Walnut classic - stock complete	ohne Abbildung / without

* nicht separat zu bestellen, not sold separately