1417 G Nuss Classic
1417 G Walnut Classic

Version 07/2010

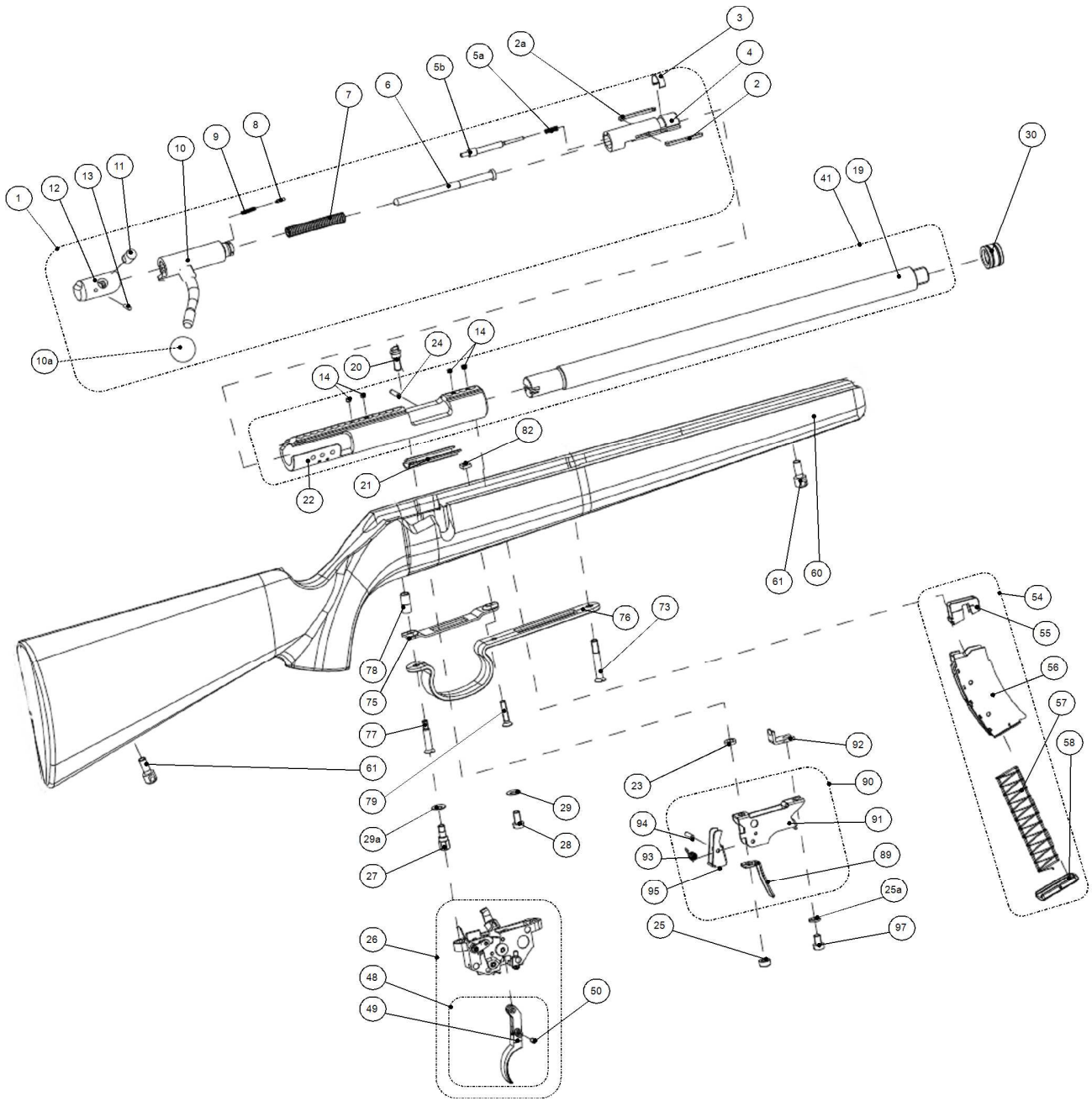

1417 G Nuss Classic
1417 G Walnut Classic

Version 07/2010

Nr. No.	Bestell-Nr. Item-No.	Anz. Qty.	Benennung	Description	Bemerkung Remark	
	009943	1	System, beschossen	Barreled action		
1	008034	1	Verschluss komplett	Bolt		
2	003019	1	Auszieher	Extractor	D1420-7/1	
2a	003021	1	Patronenhalter	Cartridge retainer	D1420-8/1	
3	008477	1	Federring	Spring clamp	E1393-5	
4	008035	1	Verschlusskopf vorgefräst	Bolt head	00286	
5a	009231	1	Druckfeder	Compression spring		
5b	002827	1	Zündstift	Firing pin	E1393-6/1	
6	002832	1	Schlagbolzen	Firing pin	E1393-10/2	
7	002833	1	Schlagbolzenfeder	Firing pin spring	E1393-11	
8	002829	1	Raststift	Catch pin	E1393-8/1	
9	002830	1	Druckfeder	Compression spring	E1393-9	
10	008463	1	Verschluss Mittelteil	Bolt with handle	D1803-U2	
10a	003054	1	Kunststoff – Kugel D20	Ball – D20		
10a	003301	1	Kunststoff – Kugel D25	Ball – D25		
11	002836	1	Führungsbolzen	Guide bolt	E1393-13	
12	009373	1	Verschluss Hinterteil / Schlagbolzenmutter	Cocking piece	15540 / 1393-12/1	
13	005070	1	Zylinderstift ISO 2338 - 2,5m6x14	Cylindrical pin ISO 2338 - 2,5m6x14		
14	002864	4	Gewindestift	Threaded pin	E1403-5	
19	003010	1	Lauf	Barrel	D1417-1GEW	-
20	002845	1	Auswerferschraube	Ejector	E1393-33	
21	002956	1	Lademulde	Bolt guide	E1415-3	
22	009273	1	Hülse	Receiver only	15482	-
23	002842	1	Abstandsring	Distance ring	E1393-29	
24	005079	1	Zylinderstift ISO 2338 - 3m6x14	Cylindrical pin ISO 2338 - 3m6x14		
25	002846	1	Mutter	Nut	E1393-34	

- nicht separat zu bestellen, not sold separately

1417 G Nuss Classic
1417 G Walnut Classic

Version 07/2010

Nr. No.	Bestell-Nr. Item-No.	Anz. Qty.	Benennung	Description	Bemerkung Remark	
25a	004655	1	Federring DIN 127-B5	Spring washer DIN 127-B5		
26	003988	1	Abzugvorrichtung	Two stage trigger		
27	003965	1	Gewindebolzen	Threaded bolt	E5091-17/1	
28	004617	1	Zylinderschraube ISO 1207 - M5 x 10	Cheese head screw ISO 1207 - M5 x 10		
29	004660	1	Federscheibe DIN 137 - A5	Spring washer DIN 137 – A5		
29a	004363	1	Distanzscheibe	Spacer		
30	004556	1	Gewindebuchse	Screw socket	ESK-846	
41	009912	1	Lauf mit Hülse	Barrel with receiver		-
48	003984	1	Abzughebel vollständig	Trigger lever complete		
49	007281	1	Abzughebel	Trigger	00196	
50	011377	1	Gewindestift M3 x 8	Threaded pin M3 x 8		
54	001154	1	Magazin 10-Schuß	Magazine 10-shot		
55	003031	1	Zubringer	Magazine follower	D1420-19/1	
56	003045	1	Magazingehäuse 10-er	Magazine housing 10-shot magazine	E1420-U12	
57	003042	1	Zubringerfeder	Magazine follower spring	E1420-55/2	
58	003033	1	Magazinboden	Magazine floor	E1420-22	
60	010003	1	Schaft	Stock	00029	
61	007250	2	Riemenbügelschraube	Stud Mikels of Oregon		
73	005200	1	Vordere Systemverbindungsschraube M5x34	Oval head screw M5x34	E510-0050034000	
75	002965	1	Deckplatte	Floor plate	E1416-43	
76	002958	1	Abzugbügel	Trigger guard	D1415-8	
77	005196	1	Linsensenkschraube M 4x26	Countersunk screw M 4x26	E510-0040026000	
78	005215	1	Distanzhülse 7x0,75x15,4	Distance sleeve 7x0,75x15,4	E600-0070015401	
79	004863	1	Linsensenkschraube ISO 2010 - M4 x 18	Countersunk oval head screw ISO 2010 - M4 x 18		
82	004708	1	Vierkantmutter DIN 562 - M4	Square nut DIN 562 - M4		
89	003034	1	Führungszunge	Guide tongue	E1420-25	

- nicht separat zu bestellen, not sold separately

1417 G Nuss Classic
1417 G Walnut Classic

Version 07/2010

Nr. No.	Bestell-Nr. Item-No.	Anz. Qty.	Benennung	Description	Bemerkung Remark	
90	011566	1	Magazinschacht komplett	Magazine guide compl.	15917	
91	003024	1	Magazinschacht	Magazine guide	C1420-12	
92	002957	1	Zwischenlage für Magazinschacht	Cartridge guide	1415-6	
93	003026	1	Schenkelfeder	Leg spring	E1420-14	
94	005078	1	Zylinderstift ISO 2338 – 3.0m6x12	Cylindrical pin ISO 2338 - 3,0m6x12		
95	003025	1	Magazinhalter	Magazine retainer	14065 / 1420-13	
97	004615	1	Zylinderschraube ISO 1207 - M5 x 8	Cheese head screw ISO 1207 - M5 x 8		

- nicht separat zu bestellen, not sold separately