1827 Biathlon

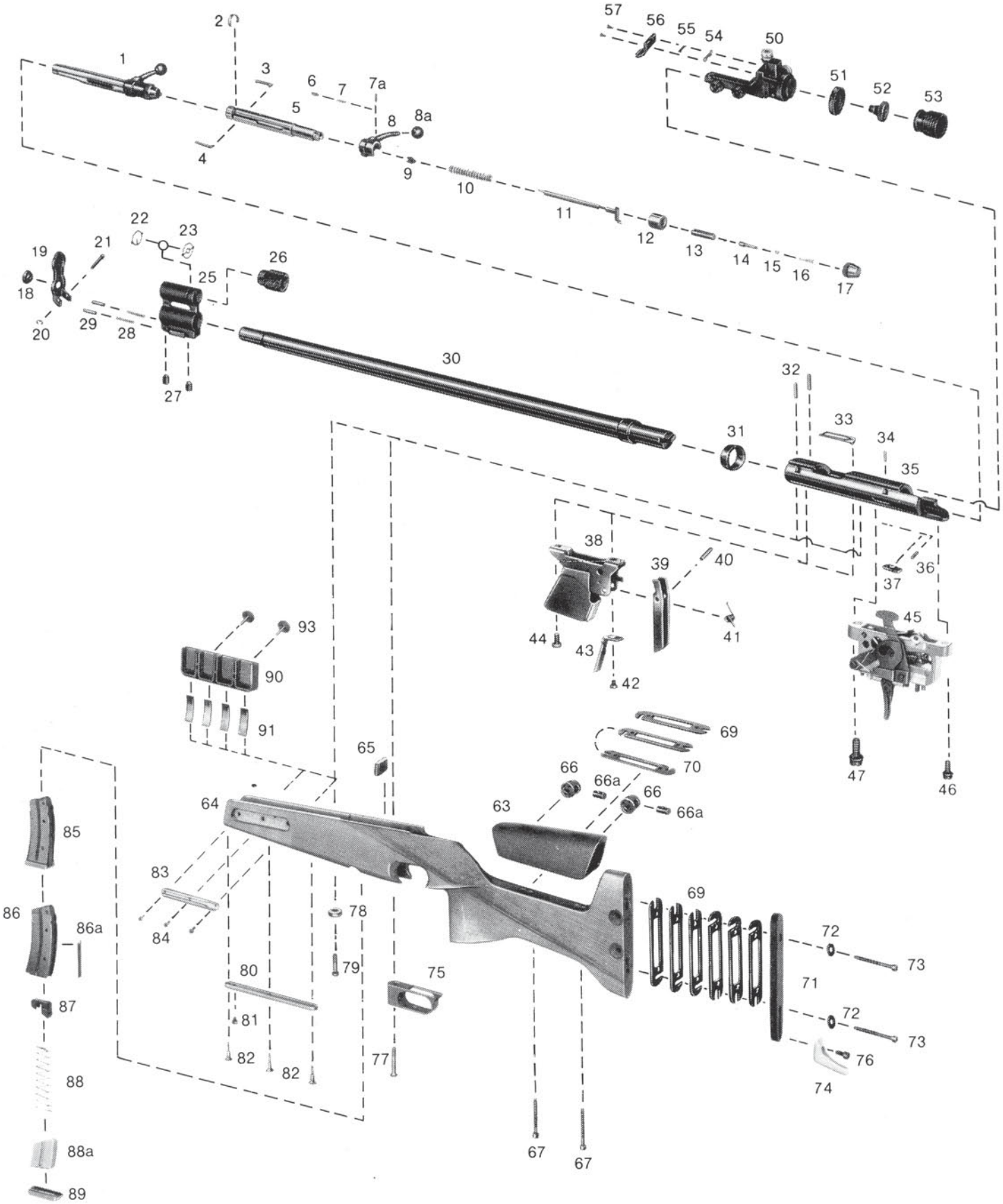

Lfd. Nr. Serial No. Node	Bestell-Nr. Order-No.	Benennung	Denominationen	
1[1])	1827 -U2	Schloß, komplett	Bolt assembl	
2	1427-9	Federring	Spring clamp	
3	1420-7/1	Auszieher	Extractor	
4	1420-8/1	Patronen halter	Cartridge retainer	
5[1])	1827 -5/1	Kammer	Bolt body	
6	1607-9/2	Rastbolzen	Catch bolt	
7	1607-25	Druckfeder	Spring	
7a	RIko 2,5 x 8 ähnl. DIN 6325-br	Zylinderstift	Cylindical pin	
8	,,25 x M 8 ähnl. DIN 319-E	Kugelkopf	Ball knob	
8a	1807 -U2	Kammergriff	Bolt handle	
9	1607-14	Vordere Federstütze	Front spring support	
10	1807-15/1	Druckfeder	Spring	
11**	1807-12	Schlagbolzen	Striker pin	
12	1607-16	Abdeckhülse	Cover sleeve	
13	1607-13	Hintere Federstütze	Rear spring support	
14	1807-10	Signalstift	Signal pin	
15	1607-11	Signalring	Signal ring	
16	1807-17/1	Druckfeder	Compression spring	
17	1607-8	Verschlußkappe	Closure cap	
*	6560	Korntunnel, komplett	Front sight, complete	
18	S.E.S.15-377	Gummistopfen	Rubber piug	
19	6560-211	Korntunnelabdeckung	Front sight cover	
20	1,9 DIN 6799	Sicherungsscheibe	Retaining collar	
21	6560-3	Bolzen	Pivot	
22	6522-5	8alkenkorn	Post insert	
23	6522-9	Ringkorn	Aperture insert	
25	6560-1/1	Korntunnel	Front sight hood	
26	6560-5	Klemmring	Clamp ring	
27	6560-6/1	Gewindestift (2)	Set screw (2)	
28	1404-19	Auszieherfeder (2)	Spring (2)	
29	6560-4	Rastbolzen (2)	Catch bolt (2)	
30[1])	1827-1	Lauf	Barrel	
31	1408-3	Zwischenring	Intermediate ring	
32	Riko 3 x 18 ähnl. DIN 7-br	Zylinderstift (2)	Parallel pin (2)	
33	1420-26	Kammerführung	Bolt guide	
34	1607-20	Zylinderstift	Parallel pin	
35[1])	1827-2	Hülse	Receiver	
36	5320-7	Druckfeder	Compression spring	
37	1404-41	Schloß halter	Bolt holder	
38	1427-U3a	Magazinschacht, kamp!.	Magazine guide	
39	1427-13	Magazinhalter	Magazine retainer	
40	Riko 3 x 12 ähnl. DIN 7-br	Zylinderstift	Parallel pin	
41	1420-14	Schenkelfeder	Spring	
42	M 4 x 5, JGA-N 52	Ansatzschraube	Shoulder screw	
43	1420-25	Führungszunge	Guide tongue	
44	M 5 x 5 DIN 84-5,8 br	Zylinderschraube	Cheese head screw	
45[2])	5020	Druckpunktabzug	Two-stage trigger	
46	5071-46/1	Zylinderschraube	Cheese head screw	
47	5071-45/1	Zylinderschraube	Cheese head screw	
50[2])	6807/1 0	Diopter	Micrometer rear sight	.
51	6707-6/1	Klemmring	Clamp ring	
52	6707-8/1	Diopterscheibe	Peep disc	
53	6700-20	Blendschutz	Rubber eyeshade	
54	6705-7/1	Blattfeder	Leaf spring	
55	6707-5	Blattfeder	Leaf spring	
56	6707-U1	Deckel, vol1st.	Lid, camp!.	
57	6707-4	Ansatzschraube (2)	Shoulder screw (2)	
63	C 401-211	Schaftbacke	Cheek-piece	a.A.
64	1927-U30	Schaft mit Teilbeschlag, rechts	Stock with partial fittings, right handed	a.A.
*	1927-U31	Schaft komplett, rechts	Stock assembly, right handed	
65	1807-55	Widerlager	Abutment	
66	400-220	Gelenke (2)	Hinges (2)	
66 a	400-222	Gewindebolzen (2)	Nut pin (2)	
67	M 5 x 52 JGA-N 40	Zylinderschraube (2)	Cheese head screw (2)	
69 a	400-232	Zwischenplatten, parallel (7)	Spacer (7)	
70	400-234	Zwischenplatte mit Querkeil (2)	Spacer (2)	
71	1927 -U27	Schaltplatte	Plate	
73	M 5 x 40 JGA-N 40	Zylinderschraube (2)	Cheese head screw (2)	
74	1927-57	Haken	Hook	
74 a	M6x10DIN912	Zylinderschraube	Cheese head screw	
75	1827-53	Abzugsbügel	Trigger guard	
77	M 6 x 0,75 x 49 JGA-N 50a	Zylinderschraube	Countersunk oval head screw	
78	,,6,1 x 6 X“ 18 JGA-N 70b	Buchse	Bushing	
79	M 6 x 0,75 x 26 JGA-N 50	Zylinderschraube	Cheese head screw	
80	1427-15/3	Profilschiene	Swivel rail	
81	M 3 x 4 DIN 84-4,8 br	Zylinderschraube	Cheese head screw	
82	Spax 4 x 20 St br ähnl. DIN 7997	Senkholzschraube (3)	Countersunk head wood screw (3)	
83	1427-61/1	Profilschiene	Swivel rail	
84	M 4 x 12 DIN 965-5,8 br	Senkschraube (3)	Countersunk head screw (3)	
85	1827 -U22/1	5-Schuß-Magazin (5)	5 shot magazine (5)	

1827 Biathlon

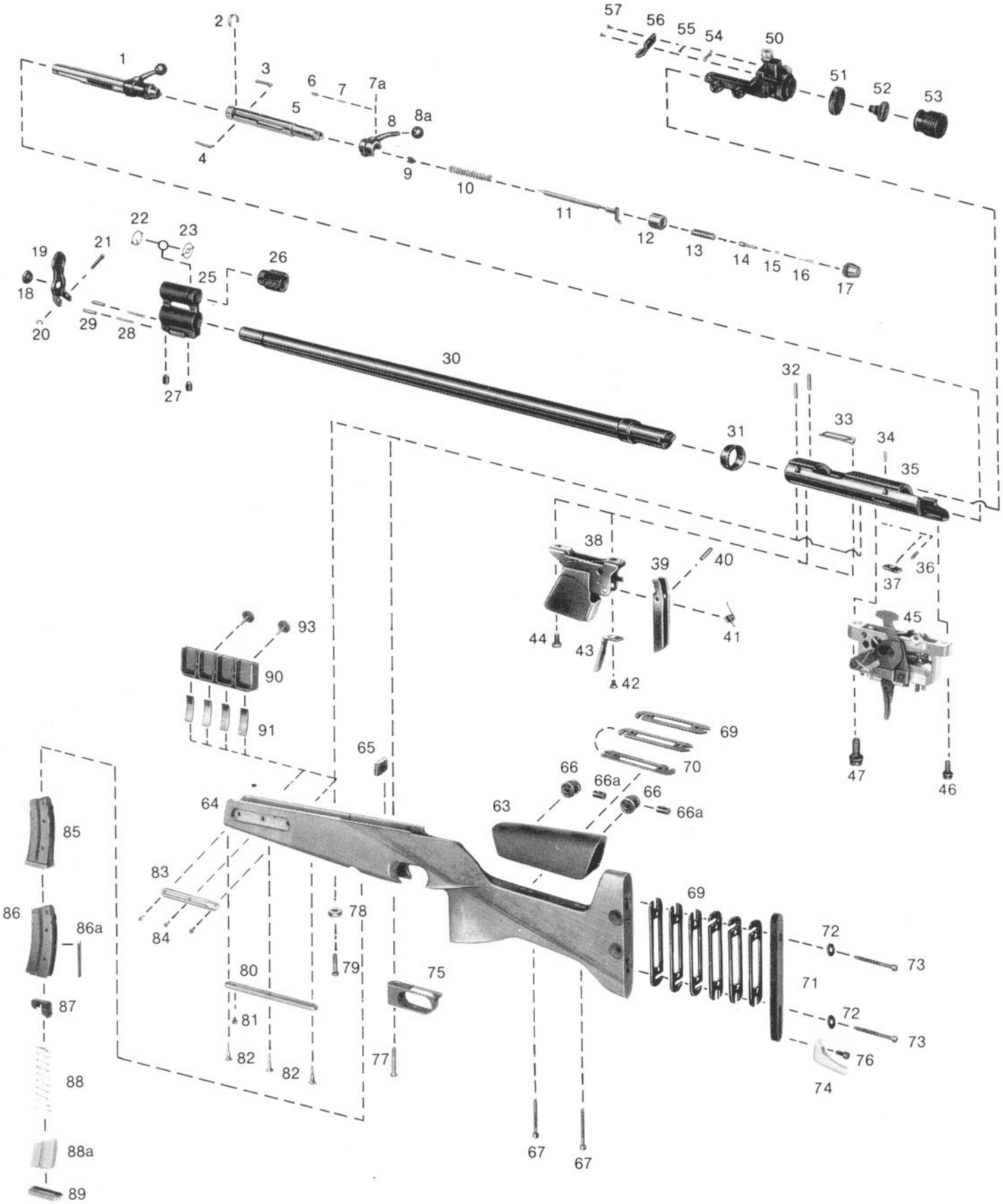

Lfd. Nr. Serial No. Node	Bestell-Nr. Order-No.	Benennung	Denominationen
86	1827-U17	Magazingehäuse	Magazine housing
86a	1827-42	Feder	Spring
87	1827-19	Zubringer	Follower
88	1827-44	Zubringerfeder	Follower spring
88 a	1827-41	Aufnahme	Casette
89	1827-43	Schieber	Magazine floor
90	1927-30	Aufnahme	Casette
91	1927-31	Blattfeder (4)	Leaf spring (4)
93	1927-75	Schraube (2)	Screw (2)
*	1927 -U23	Aufnahme, komplett	Casette assembly
*	5 DIN 911	Sechskant-Schraubendreher	Hexagon socket screw key
Beschlagteile für Tragegestell und Schieß riemen / Metalfittings for Harness and Target-Sling			
1	1427-71	Klemmstück	Clamp piece
2	4738-5	Handstop	Handstop
3	4738-6	Klemmschraube	Clamp screw
4	1427-71	Klemmstück	Clamp piece
5	1427-U15	Scharnier	Hinge
6	M6x12DIN912	Klemmschraube	Clamp screw

a.A. = auf Anfrage / on demand

* Teil ist nicht abgebildet.
* Part is not illustrated.

** Bei Bestellung von Schlagbolzen bitte angeben ob für Gewehr mit Flügel- oder Schiebesicherung!
** When ordering striker pins state whether for rifles with wind safety or sliding safety!

[1]) Reparatur muß ein Büchsenmacher durchführen.
[1]) Must be repared by gunsmith or producer.

[2]) Einzelteile in besonderer Beschreibung.
[2]) For Parts see separate list.

Es ist unbedingt darauf zu achten, daß die Bestellnummer vollständig aufgeführt wird, wie Bestellbeispiel:
When ordering parts, it is necessary to specify complete like sampie:

Modell Model	Benennung Denomination	Lfd. Nr. Serial No.	Bestell-Nr. Order No.
1827 Biathlon	Schieber	89	1827-43
1827 Biathlon	Magazine floor	89	1827-43

Benutzen Sie im Bedarfsfalle ausschließlich Original Anschütz-Ersatzteile. Use only genuine Anschütz parts for replacement.

Anschütz Fortner
1827 Biathlon/1827 L

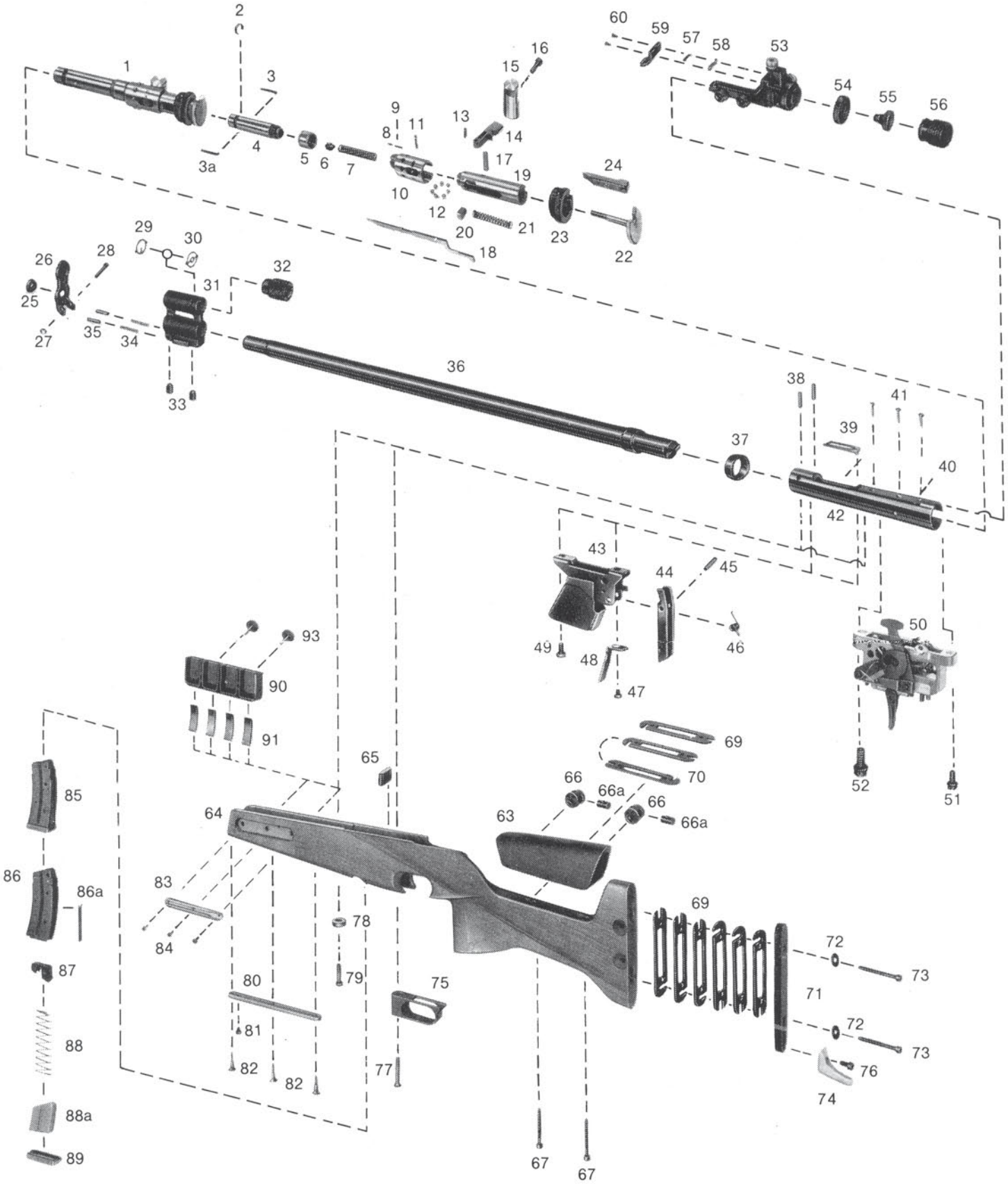

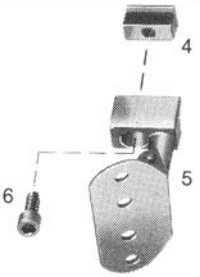

Lfd. Nr. Serial No. Node	Bestell-Nr. Order-No.	Benennung	Denominationen	
1[1])	1827 F-U3	Schloß, komplett	Bolt assembly	
2	1427-9	Federring	Spring clamp	
3	1420-7/1	Auszieher	Extractor	
3a	1420-8/1	Patronen halter	Cartridge retainer	
4[1])	1827 F-5	Kammer	Bolt body	
5	1827 F-8	Verbindungsmutter	Screwed sonduit couplings sleeve	
6	1607-14	Vordere Federstütze	Front spring support	
7	1827 F-7	Druckfeder für Schlagbolzen	Striker spring	
8	1827 F-32	Raststift	Catch bolt	
9	1393-9	Druckfeder	Catch bolt spring	
10[1])	1827 F-9	Verschlußhinterteile	Locking receiver	
11	1827 F-U2a	Bolzen mit Sicherungsstift	Pirot with locking pin	
12	DIN 5401	Stahlkugel 0 5 (7)	Steel ball (7)	
13	1827 F-13	Mitnehmerstift	Driving pin	
14	1827 F-14	Kammerhebel	Bolt level	
15	1827 F-15	Kammergriff	Bolt handle	
16	M5x10DIN912	In nensechskantschrau be	Socket head screw	
17	1827 F-U2b	Rasthülsen, vollst.	Plunger, comp!.	
18	1827 F-6	Schlagbolzen	Striker pin	
19[1])	1827 F-10	Steuerstück	Bolt clamping sleeve	
20	1827 F-16	Gewindeplättchen	Nut plate	
21	1827 F-17	Druckfeder	Compression spring	
22	1827 F-U2	Daumenauflage	Thumb rest	
23	1827 F-24	Abschlußkappe	Breech	
24	1827 F-22	Abdeckteil	Breech wedge	
*	6560	Korntunnel, komplett	Front sight, complete	
25	5.E.5.15-377	Gummistopfen	Rubber plug	
26	6560-2/1	Korntunnelabdeckung	Front sight cover	
27	1,9 DIN 6799	Sicherungsscheibe	Retaining collar	
28	6560-3	Bolzen	Pivot	
29	6522-5	Balkenkorn	Post insert	
30	6522-9	Ringkorn	Aperture insert	
31	6560-111	Korntunnel	Front sight hood	
32	6560-5	Klemmring	Clamp ring	
33	6560-6/1	Gewindestift (2)	Set screw (2)	
34	1404-19	Druckfeder (2)	Compression spring (2)	
35	6560-4	Rastbolzen (2)	Catch bolt (2)	
36[1])	1827-1	Lauf	Barrel	
37	1408-3	Zwischenring	Intermediate ring	
38	Riko 3 x 18 ähnl. DIN 7-br	Zylinderstift (2)	Parallel pin (2)	
39	1420-26	Kanmerführung	Bolt guide	
40	1827 F-23	Diopterschiene	Rear sight base	
41	M 3 x 6 DIN 965	Linsensenkschraube (3)	Countersunk head screw (3)	
42[1])	1827 F-2	Hülse	Receiver	
43	1427-U3a	Magazinschacht	Magazin guide	
44	1427-13	Magazinhalter	Magazin retainer	
45	Riko 3 x 12 ähnl. DIN 7-br	Zylinderstift	Parallel pin	
46	1420-14	Schenkelfeder	Spring	
47	M 4 x 5, JGA-N 52	Ansatzschraube	Shoulder screw	
48	1420-25	Führungszunge	Guide tongue	
49	M 5 x 5 DIN 84-5,8 br	Zylinderschraube	Cheese head screw	
50[2])	5020	Druckpunktabzug (s.S. 53)	Two-stage trigger (look page 53)	
51	5071-46/1	Zylinderschraube	Cheese head screw	
52	5071-45/1	Zylinderschraube	Cheese head screw	
53[2])	6807	Diopter	Micrometer rear sight	
54	6707-6/1	Klemmring	Clamp ring	
55	6707-8/1	Diopterblende	Peep disc	
56	6700-20	Blendschutz	Rubber eyeshade	
57	6705-7/1	Blattfeder	Leaf spring	
58	6707-5	Blattfeder	Leaf spring	
59	6707-U1	Deckel, vollst.	Lid, comp!.	
60	6707-4	Ansatzschraube (2)	Shoulder screw (2)	
63	401-211	Schaftbacke	Cheek-piece	a.A.
*	1807 L-48	Schaftbacke, links	Cheek-piece, left	a.A.
64	1927 F-U5	Schaft mit Teilbeschlag, rechts	Stock with partial fittings, right handed	a.A.
*	1927 FL-U5	Schaft mit Teilbesachlag, links	Stock with partial fittiings, left handed	a.A.
*	1927 F-U6	Schaft komplett, rechts	Stock assembly, right handed	
*	1927 FL-U6	Schaft komplett, links	Stock assembly, left handed	
65	1807-55	Widerlager	Abutment	
66	400-220	Gelenke (2)	Hinges (2)	
66 a	400-222	Gewindebolzen (2)	Nut pin (2)	
67	M 5 x 52 JGA-N 40	Zylinderschraube (2)	Cheese head screw (2)	
69 a	400-232	Zwischenplatten, parallel (7)	Spacer (7)	
70	400-234	Zwischenplatte mit Querkeil (2)	Spacer (2)	
71	1927-U27	Schulterplatte	Plate	
72	J 5,1 DIN 6797	Zahnscheibe (2)	T oothed lock washer (2)	
73	M 5 x 40 JGA-N 40	Zylinderschraube (2)	Cheese head screw (2)	
74	1927-57	Haken	Hook	
74 a	M 6 x 10 DIN 912	Zylinderschraube	Cheese head screw	
75	1827-53	Abzugsbügel	Trigger guard	

Anschütz Fortner
1827 Biathlon/1827 L

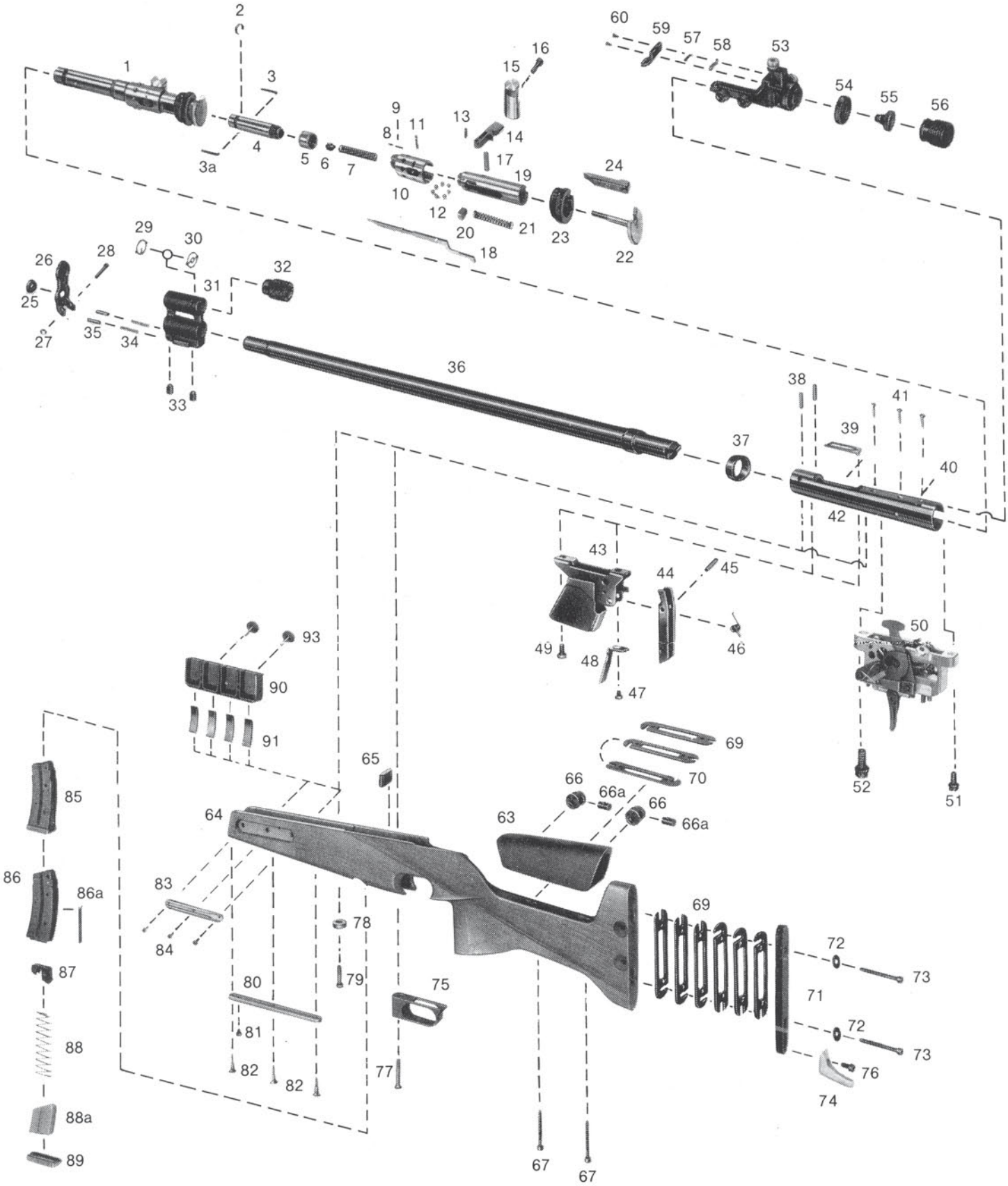

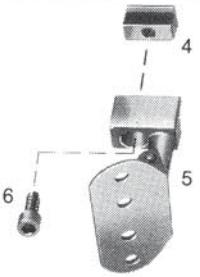

Lfd. Nr. Serial No. Node	Bestell-Nr. Order-No.	Benennung	Denominationen
/7	M 6 x 0,75 x 49 JGA-N 50a	Linsensenkschraube	Countersunk oval head screw
78	Ø 6,1 x 6 x „ 18 JGA-N 70b	Buchse	Bushing
79	M 6 x 0,75 x 26 JGA-N 50a	Zylinderschraube	Cheese head screw
80	1427-15/3	Profilschiene	Swivel rail
81	M 3 x 4 DIN 84-4,8 br	Zylinderschraube	Cheese head screw
82	Spax 4 x 20 SI br ähnl. DIN 7997	Senkholzschraube (3)	Countersunk head wood screw (3)
83	1427-61/1	Profilschiene	Swivel rail
84	M 4 x 12 DIN 965-5,8 br	Senkschraube (3)	Countersunk head screw (3)
85	1827-U22/1	5-Schuß-Magazin (5)	5 shot magazine (5)
86	1827-U17	Magazingehäuse	Magazine housing
86 a	1827-42	Feder	Spring
87	1827-19	Zubringer	Follower
88	1827-44	Zubringerfeder	Follower spring
88 a	1827-41	Aufnahme	Casette
89	1827-43	Schieber	Magazine floor
90	1927-30	Aufnahme	Casette
91	1927-31	Blattfeder (4)	Leaf spring (4)
93	1927-75	Schraube (2)	Screw (2)
*	1827 -U23	Aufnahme, komplett	Casette assembly
*	5 DIN 911	Sechskant -Schraubendreher	Hexagon socket screw key
Beschlagleile für Tragegestell und Schießriemen / Metalfittings for Harness and Target-Sling			
1	1427-71	Klemmstück	Clamp piece
2	4738-5	Handstop	Handstop
3	4738-6	Klemmschraube	Clamp screw
4	1427-71	Klemmstück	Clamp piece
5	1427-U15	Scharnier	Hinge
6	M 6 x 12 DIN 912	Klemmschraube	Clamp screw
Für Linksgewehre 1 For true left-hand rifles			
10	1827FL-9	Verschlußhinterteile	Locking receiver
15	1827 F L-15	Kammergriff	Bolt handle
19	1827 F L-10	Steuerstück	Bolt clamping sleeve
22	1927 F L-U2	Daumenauflage	Thumb rest
23	1827 F L-24	Abschlußkappe	Breech
42	C Sk-736	Hülse	Receiver
*	1807 L-57/1	Schieber	Safety slide
*	M 3 x 3 x 1,8 JGA-N 52	Schraube	Screw

a. A. = auf Anfrage / on demand

* Teil ist nicht abgebildet.
* Part is not illustrated.

[1]) Reparatur muß ein Büchsenmacher durchführen.
[1]) Must be repared by gunsmith or producer.

[2]) Einzelteile in besonderer Beschreibung.
[2]) For Parts see separate list.

Es ist unbedingt darauf zu achten, daß die Bestellnummer vollständig aufgeführt wird, wie Bestellbeispiel:
When ordering parts, it is necessary to specify complete like sampie:

Modell Model	Benennung Denomination	Lfd. Nr. Serial No.	Bestell-Nr. Order No.
1827 Biathlon/Fortner	Aufnahme	88 a	1827-41
1827 Biathlon/Fortner	Casette	88 a	1827-41

Benutzen Sie im Bedarfsfalle ausschließlich Original Anschütz-Ersatzteile. Use only genuine Anschütz parts for replacement.