Φ Υ Λ Λ Α Δ Ι Ο
ΟΔΗΓΙΩΝ

ΑΤΜΟΣΦΑΙΡΙΚΟΥ ΑΕΡΟΒΟΛΟΥ ΤΥΦΕΚΙΟΥ ANSCHÜTZ
Model 8002

Παρακαλούμε διαβάστε προσεχτικά
το φυλλάδιο αυτό προτού
χρησιμοποιήσετε το όπλο σας

J.G. ANSCHÜTZ GmbH & CO
Daimlerstrasse 12
D-89079 ULM/GERMANY
TEL: 0049 731 40120 FAX: 0049 731 4012700
e-mail: JGA-info@anschuetz-sport.com
www.anschuetz-sport.com

Φυλλάδιο Οδηγιών
Ατμοσφαιρικού Αεροβόλου Τυφεκίου
ANSCHÜTZ MODEL 8002

Πίνακας Περιεχομένου

- Ονοματολογία
- Πρόλογος
- Οδηγίες ασφαλούς χρήσεως
- Γενικές οδηγίες χειρισμού των όπλων
- Προστασία ακοής και όρασης
- Νόμοι
- Οδηγίες ασφαλούς χρήσεως εξαρτημάτων του όπλου
- Ευθύνη
- Τεχνικά δεδομένα
- Εφαρμογή συστήματος κάννης & βάσης στο κοντάκι
- Αφαίρεση κοντακίου.
- Όπλιση, τοποθέτηση βλήματος και λειτουργία ασφάλειας
- Αφαίρεση βλήματος
- Τεστ βλημάτων
- Σκανδάλη
- Μηχανισμός «ξηράς» προπόνησης
- Κύλινδρος πεπιεσμένου αέρα
- Ρύθμιση κοντακίου
- Σετ σκοπευτικών
- Καθαρισμός, συντήρηση, φροντίδα, λίπανση
- Αξεσουάρ
- Δικαιώματα
- Παράρτημα

Ονοματολογία

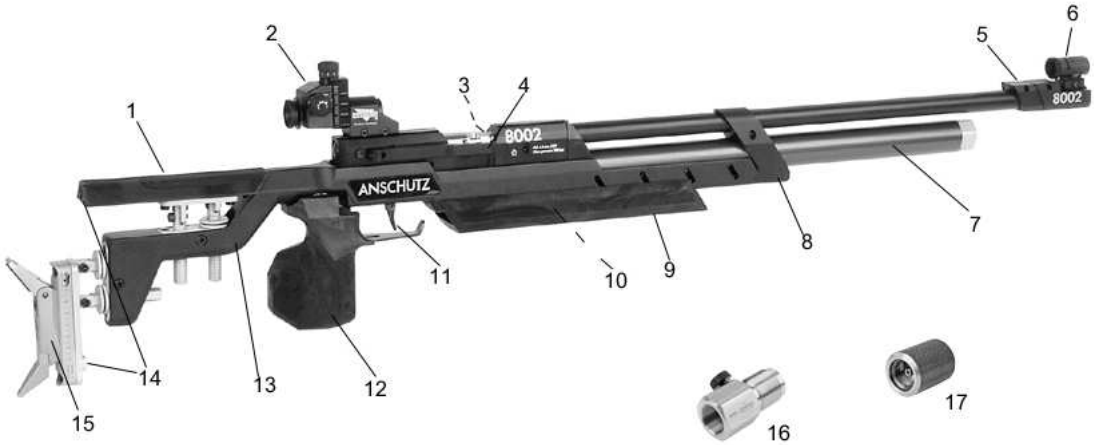

1.	Παρειά κοντακίου
2.	Κλισιοσκόπιο
3.	Ασφάλεια
4.	Μοχλός όπλισης
5.	Βαράκια κάννης
6.	Στόχαστρο
7.	Κύλινδρος ατμοσφαιρικού αέρα
8.	Σύνδεσμος κοντακίου-κάννης
9.	Υποφυλακτήρας κοντακίου (πάπια)
10.	Πρόσθετα βαράκια κοντακίου(κάτω από τον υποφυλακτήρα)
11.	Σκανδάλη
12.	Πιστολοειδής λαβή
13.	Κοντάκι αλουμινίου
14.	Εξάρτημα με βόλτες για πρόσθετα βαράκια
15.	Πέλμα κοντακίου
16.	Αντάπτορας σύνδεσης (ρακόρ)
17.	Βαλβίδα απελευθέρωσης αέρα

Πρόλογος

Αγαπητοί Φίλοι της ANSCHÜTZ,
Έχετε κάνει μια πολύ καλή εκλογή αποφασίζοντας να αγοράσετε ένα σκοπευτικό αεροβόλο ANSCHÜTZ. Τα πάρα πολλά και σπουδαία αποτελέσματα που έχουν επιτευχθεί με όπλα σκοποβολής ANSCHÜTZ από σκοπευτές που έλαβαν μέρος σε Ολυμπιακούς Αγώνες, σε Πανευρωπαϊκά και Παγκόσμια Πρωταθλήματα σε όλο τον κόσμο, έκαναν την εκλογή σας εύκολη, γιατί το όπλο σας έχει ωφεληθεί από τη μεγάλη μας πείρα στον τομέα της κατασκευής εξαίρετων ραβδωτών όπλων σπορ και σκοποβολής από το 1856. Τα όπλα ANSCHÜTZ χαίρουν μεγάλης εκτίμησης σε όλο το κόσμο, για την εξαιρετική τους ακρίβεια στη βολή, το καλαίσθητο σχεδιασμό τους και την αψεγάδιαστη κατασκευή τους. Εάν ακόμη δεν είστε ενήμεροι, σας γνωρίζουμε ότι στα όπλα αυτά περιλαμβάνονται:

Οι περίφημες καραμπίνες 0,22 LR σκοποβολής, τα σκοπευτικά αεροβόλα τυφέκια και πιστόλια, οι καραμπίνες σκοποβολής 0,22 για το άθλημα του διάθλου, τα ραβδωτά τυφέκια κυνηγίου σε διάφορα διαμετρήματα, μιας βολής και επαναληπτικά, Φλομπέρ, Σιλουέτες και όπλα για μικρά θηράματα και επιβλαβή.
Σας ευχόμαστε πολλές και μεγάλες επιτυχίες με το νέο σας όπλο ANSCHÜTZ .
Η Ομάδα σας της ANSCHÜTZ

Οδηγίες ασφαλούς χρήσεως

Προσοχή:
Παρακαλούμε διαβάστε προσεχτικά τα παρακάτω άρθρα προτού χρησιμοποιήσετε το αεροβόλο σας. Είναι πάρα πολύ σημαντικό να εξοικειωθείτε απόλυτα με το όπλο σας και τα χαρακτηριστικά της λειτουργίας του, διαβάζοντας προσεκτικά και αφομοιώνοντας τις οδηγίες αυτού του φυλλαδίου, προτού επιχειρήσετε οποιαδήποτε χρήση του με βλήματα. Πάντοτε να θυμάστε τη σωστή σειρά της αποσυναρμολόγησης. Εάν εξακολουθήσετε να έχετε προβλήματα με την ασφαλή του χρήση και το σωστό του χειρισμό ή έχετε επιπρόσθετα ερωτήματα, παρακαλούμε μη διστάσετε να επικοινωνήσετε με την επίσημη αντιπροσωπεία μας στην Ελλάδα ή τον εξειδικευμένο οπλουργό που θα σας υποδείξει ο αντιπρόσωπός μας ή ακόμη να έλθετε σε επαφή απ ευθείας με εμάς εδώ στο εργοστάσιο. Αυτό το φυλλάδιο οδηγιών είναι πάρα πολύ χρήσιμο. Βεβαιωθείτε ότι είναι πάντοτε μαζί με το αεροβόλο, ειδικά εάν το πουλήσετε, το δανείσετε ή κατά κάποιο τρόπο το μεταβιβάσετε σε τρίτο πρόσωπο.

Η ANSCHÜTZ κατασκευάζει προϊόντα υψηλής ακρίβειας, τα οποία, ανάλογα με το τύπο του μοντέλου, προορίζονται για ιδιώτες αποκλειστικά για το άθλημα της σκοποβολής ή του κυνηγίου. Επιθετική και αμυντική σκοποβολή στην οποία ο σκοπευτής πυροβολεί ενώ κινείται, ΔΕΝ πρέπει να γίνεται με όπλα και πιστόλια ANSCHÜTZ. Απαγορεύεται αυστηρά να σημαδεύετε και να πυροβολείτε προς τη κατεύθυνση ανθρώπων. Το όπλο , το πιστόλι ή το κοντάκι του όπλου δεν πρέπει να χρησιμοποιηθούν ποτέ για να χτυπήσετε κάποιον. Παρακαλούμε δείτε επίσης το κεφάλαιο „Οι Δέκα Εντολές για Ασφαλή Χρήση των Όπλων“ καθώς και το κεφάλαιο „Γενικές οδηγίες χειρισμού των όπλων“.

Εάν θέλετε μπορείτε να μας παραγγείλετε πρόσθετα Φυλλάδια Οδηγιών.

Προτού φύγει από το εργοστάσιο το αεροβόλο ANSCHÜTZ που κρατάτε στα χέρια σας, έχει υποστεί τεστ δοκιμών και έχει επιθεωρηθεί προσεκτικά. Ο μηχανισμός του έχει σχεδιαστεί, δοκιμαστεί και προσαρμοστεί κατάλληλα και έχει δοθεί μέγιστη προσοχή στο τομέα της ασφάλειας. Πλην όμως, επειδή ο οποιοσδήποτε μηχανισμός μπορεί να αποτύχει και επειδή μέχρι στιγμής δεν έχει βρεθεί μηχανισμός που να προλαβαίνει ατυχήματα προκαλούμενα από απρόσεχτο και απερίσκεπτο χειρισμό, η ANSCHÜTZ δεν μπορεί να έχει τον έλεγχο αυτού του χειρισμού από τη στιγμή που το όπλο φύγει από το εργοστάσιο. Παρακαλούμε διαθέστε λίγο από το χρόνο σας για να επιθεωρήσετε προσεκτικά το όπλο σας πριν το χρησιμοποιήσετε.

ΜΗ ΧΡΗΣΙΜΟΠΟΙΗΣΕΤΕ ΟΠΟΙΟΔΗΠΟΤΕ ΟΠΛΟ ΧΩΡΙΣ ΠΛΗΡΗ ΓΝΩΣΗ ΚΑΙ ΑΝΤΙΛΗΨΗ ΤΗΣ ΑΣΦΑΛΟΥΣ ΧΡΗΣΗΣ ΤΟΥ ΚΑΙ ΤΩΝ ΧΑΡΑΚΤΗΡΙΣΤΙΚΩΝ ΤΟΥ ΚΑΤΑΛΛΗΛΟΥ ΧΕΙΡΙΣΜΟΥ

Προειδοποίηση:
Αυτό το αεροβόλο μπορεί να γίνει επικίνδυνο εάν δεν χρησιμοποιηθεί σωστά ή εάν το φυλλάδιο οδηγιών δεν διαβαστεί προσεκτικά. Το προνόμιο της ιδιοκτησίας και η ασφαλής χρήση του όπλου σας ενέχει και μια προσωπική υποχρέωση την οποία κανείς δεν πρέπει να πάρει αλαφρά. Ατυχήματα με όπλα δεν θα συνέβαιναν εάν οι ακόλουθοι κανόνες ασφαλούς χρήσης είχαν ακολουθηθεί.

Οι Δέκα Εντολές Ασφαλούς χρήσεως των Όπλων

- Μάθετε καλά τα χαρακτηριστικά του μηχανισμού και το χειρισμό του όπλου που θα χρησιμοποιήσετε.
- Πάντοτε να έχετε τη κάννη του στραμμένη σε ασφαλή κατεύθυνση.
- Τα όπλα πρέπει να είναι άδεια όταν δεν χρησιμοποιούνται.
- Βεβαιωθείτε ότι στο εσωτερικό της κάννης δεν υπάρχει τίποτε πριν πυροβολήσετε.
- Σιγουρευτείτε για το στόχο σας πριν πυροβολήσετε.

- Να φοράτε προστατευτικά γυαλιά και ωτοασπίδες όταν πυροβολείτε.
- Ποτέ μη σκαρφαλώνετε σ ένα δένδρο ή σ ένα φράχτη με γεμάτο όπλο.
- Μη πυροβολείτε σε μια σκληρή επιφάνεια ή στο νερό.
- Ποτέ μη μεταφέρετε το όπλο σας γεμάτο.
- Αποφεύγετε τα αλκοολούχα ποτά και τα ναρκωτικά φάρμακα και μην καπνίζετε όταν πυροβολείτε ή χειρίζεστε ένα όπλο ή πιστόλι.

Παρακαλούμε σημειώσατε:
Δεν υπάρχει υποκατάστατο της προσωπικής ευθύνης και της κοινής λογικής στο χειρισμό, τη χρήση και την αποθήκευση των όπλων. Αποθηκεύετε σε ασφαλές μέρος το όπλο σας άδειο μακριά από τη πρόσβαση παιδιών και μη εξουσιοδοτημένων ενηλίκων.

Γενικές οδηγίες σχετιζόμενες με το χειρισμό των όπλων

Αν και είναι προφανές ότι οι σκοπευτές είναι οικείοι με τους παρακάτω κανόνες, θα θέλαμε να τους τονίσουμε για άλλη μια φορά για λόγους ασφαλείας. Όλα τα όπλα είναι αντικείμενα επικίνδυνα. Μέγιστη προσοχή πρέπει να αφιερώνεται στη χρήση και την αποθήκευσή τους.

1. Να μεταχειρίζεστε κάθε όπλο σαν να είναι γεμάτο. Μη λαμβάνετε υπόψη σας τα λόγια κάποιου ή απερίσκεπτα να υποθέσετε ότι είναι άδειο. Τα περισσότερα ατυχήματα έχουν γίνει με " άδεια " όπλα. Ελέγχετε προσωπικά το όπλο σας κάθε φορά που το παίρνετε στα χέρια σας. Ο πιο ασφαλής τρόπος για να κρατάτε ένα όπλο όταν είστε μαζί με άλλους είναι να αφήνετε το κλείστρο ανοικτό έτσι ώστε θα τους είναι εύκολο να ιδούν ότι το όπλο **δεν** μπορεί να πυροβολήσει. Βεβαιωθείτε ότι το όπλο δεν είναι γεμάτο όταν σταματήσετε να πυροβολείτε. Βεβαιωθείτε ότι το όπλο είναι άδειο πριν από κάθε μεταφορά του. Ποτέ μη σηκώνετε από κάτω το όπλο με το δάχτυλό σας στη σκανδάλη ή τον προφυλακτήρα της σκανδάλης.

2. Όταν σηκώνετε ένα όπλο, το στόμιο της κάννης του να είναι στραμμένο στο έδαφος. Πάντοτε η κάννη να είναι στραμμένη σε ασφαλή κατεύθυνση. Ποτέ μη τραβήξετε ένα όπλο προς το μέρος σας πιάνοντάς το από το στόμιο της κάννης.

3. Κάνετε χρήση του όπλου σας μόνο σε εγκεκριμένα σκοπευτήρια. Να πυροβολείτε με το όπλο σας κάτω από καλές συνθήκες ορατότητας. Όταν κάνετε σκοποβολή σε εσωτερικό σκοπευτήριο, βεβαιωθείτε ότι ο χώρος εξαερίζεται καλά. Βεβαιωθείτε ότι υπάρχει ασφαλής στοχοδόχος παγίδευσης των βλημάτων ο οποίος είναι ορατός από όλες τις πλευρές και δεν υπάρχει κανένας κοντά του. Βεβαιωθείτε απόλυτα ότι ο χώρος πίσω από το στοχοδόχο είναι ασφαλής για να συγκρατεί τα εκτός στόχου βλήματα. Μη πυροβολείτε ενάντια σε σκληρή ή μαλακή επιφάνεια ή στο νερό. Ποτέ μη πυροβολήσετε ένα ουράνιο στόχο ή στον αέρα για πλάκα. Μη πυροβολείτε σε οτιδήποτε από το οποίο το βλήμα μπορεί να εξοστρακιστεί. Ποτέ μη πυροβολήσετε με τη κάννη βουτηγμένη στο νερό ή μέσα σε άλλα υλικά για να αποφύγετε ατυχήματα ή και καταστροφή του όπλου σας.

4. Βεβαιωθείτε ότι χρησιμοποιείτε το σωστό βλήμα. Το σωστό διαμέτρημα μπορείτε να το δείτε γραμμένο πάνω στο όπλο σας. Γεμίσετε το όπλο σας μόνο όταν είστε στο σκοπευτήριο και έτοιμοι να πυροβολήσετε. (Εάν το όπλο σας είναι επαναληπτικό χρησιμοποιείστε μόνο γνήσιες γεμιστήρες ANSCHÜTZ. Μην υπερβαίνετε τη χωρητικότητα της γεμιστήρας. Αλλαγές ή μετατροπές του όπλου ή η χρησιμοποίηση γεμιστήρων ή εξαρτημάτων που δεν είναι γνήσια ANSCHÜTZ μπορούν να επιφέρουν εμπλοκές.)

5. Να διατηρείτε πάντοτε το όπλο σας καθαρό. Βεβαιωθείτε ότι στο εσωτερικό της κάννης δεν υπάρχουν εμπόδια που έχουν γίνει από βρομιές, νερό, γράσο ή οτιδήποτε άλλο υλικό. Ποτέ μην επιχειρήσετε να βγάλετε κάποιο εμπόδιο από μέσα

από τη κάννη πυροβολώντας το. Εάν ένα βλήμα δεν φύγει από τη κάννη όταν τραβήξετε τη σκανδάλη, κατευθύνετε τη κάννη προς ένα ασφαλές σημείο, ενεργοποιείστε την ασφάλεια, ανοίξτε το κλείστρο και αφαιρέστε προσεκτικά το βλήμα.

6. Σοβαροί τραυματισμοί και βλάβες μπορούν να προκληθούν από τη χρήση λανθασμένων πυρομαχικών, εμποδίων στο εσωτερικό της κάννης και μη σωστών μερών των φυσιγγίων.

7. Να βάζετε την ασφάλεια καλά στις θέσεις „S“ ή „F“ – ποτέ ενδιάμεσα. Να έχετε πάντοτε την ασφάλεια στη θέση „safe“ έως ότου είστε έτοιμοι να πυροβολήσετε. Μη βάζετε ποτέ τα δάχτυλά σας στη σκανδάλη όταν μετακινείτε την ασφάλεια ή όταν δεν είστε έτοιμοι να πυροβολήσετε.

8. Όταν το όπλο σας δεν χρησιμοποιείται πρέπει να αποθηκεύεται σε ασφαλές κλειδωνόμενο μέρος προσβάσημο μόνο από εσάς. Πρώτα να ελέγξετε και να βεβαιωθείτε ότι είναι άδειο. Αποθηκεύστε το με **μη** οπλισμένη τη σκανδάλη. Αποθηκεύστε τα πυρομαχικά σε ένα ξεχωριστό ασφαλές μέρος. Είναι αποκλειστικά δική σας ευθύνη το να είστε βέβαιοι ότι όλο τον καιρό και ειδικότερα όταν δεν θα είστε παρόντες το όπλο σας θα είναι καλά ασφαλισμένο και με κανένα τρόπο προσβάσημο στα παιδιά και σε άλλα μη εξουσιοδοτημένα άτομα. Για την ασφαλή αποθήκευση του όπλου σας ακόμη και σε ένα κλειδωνόμενο ερμάρι ή ντουλάπι θα σας προτείναμε τη χρήση μιας επιπλέον κλειδαριάς σκανδάλης. Ακόμη και στις περιπτώσεις που θα χρησιμοποιήσετε τέτοια κλειδαριά, το όπλο σας πρέπει να είναι άδειο. Μην αφήνετε ποτέ το όπλο σας να χρησιμοποιηθεί από άτομο που δεν είναι εξοικειωμένο με την ασφαλή του χρήση και δεν έχει γνώση των οδηγιών αυτού του φυλλαδίου. Το αεροβόλο αυτό πρέπει να χρησιμοποιείται μόνο από υπεύθυνα ενήλικα άτομα ή κάτω από την επίβλεψή τους.

9. Παρατηρείστε με προσοχή οποιαδήποτε αλλαγή στη λειτουργία του όπλου σας η οποία μπορεί να επηρεάσει την ασφάλεια. Η ασφάλεια είναι εγγυημένη όσο καιρό το όπλο σας δουλεύει άψογα. Εάν υποψιαστείτε ή σημειώσετε κάποια εμπλοκή, σταματήστε αμέσως τη χρήση του, αδειάστε το, βεβαιωθείτε ότι δεν υπάρχει αέρας υπό πίεση στη βαλβίδα και στείλτε το σε εξειδικευμένο οπλουργό ή στο εργοστάσιο για έλεγχο. **Σημείωση:** Εκτός από το συνήθη καθαρισμό, το όπλο πρέπει να αποσυναρμογείται μόνο από εξειδικευμένο και εξουσιοδοτημένο οπλουργό. Επίσης σημειώστε ότι το όπλο σας πρέπει να ελεγχθεί από εξουσιοδοτημένο οπλουργό και στη περίπτωση που έχει επηρεασθεί από εξωτερικούς παράγοντες όπως σκουριά, πέσιμο κλπ. Όταν συναρμολογείτε ή αποσυναρμολογείτε το όπλο σας μη το κάνετε ποτέ εξασκώντας μεγάλη δύναμη. Απρόσεχτη μεταχείριση, τροποποίηση του μηχανισμού ή λανθασμένη σειρά αποσυναρμολόγησης, μπορούν να προκαλέσουν βλάβες ή ανεπανόρθωτες ζημιές

10. Πρέπει πάντοτε να κρατάτε το όπλο σας με μεγάλη προσοχή. Φροντίστε να μη σας πέσει ποτέ κάτω και να το τοποθετείτε με τέτοιο τρόπο που να μην πέσει. Όταν το μεταφέρετε πρέπει να είναι στεγνό και καθαρό. Σας συνιστούμε να το έχετε σε μια καλή θήκη μεταφοράς που να παρέχει και προστασία.

11. Πρέπει να είστε πάντα σε καλή φυσική κατάσταση και ψυχική υγεία και ποτέ κάτω από την επήρεια υποκατάστατων (φάρμακα, αλκοόλ) τα οποία μπορεί να επηρεάσουν την όραση, επιδεξιότητα ή τη κρίση σας. Μη χρησιμοποιείτε το όπλο σας όταν είστε κουρασμένοι. Η κούραση μπορεί να σας κάνει να χάσετε τον έλεγχό του.

12. Καθαρίστε προσεχτικά τα χέρια σας μετά τη σκοποβολή, καθώς και ότι άλλα εξαρτήματα ANSCHÜTZ χρησιμοποιήσατε. Υπολείμματα μολύβδου, πυρίτιδας ή λαδιού, μπορεί να ερεθίσουν την επιδερμίδα σας.

13. Το Αεροβόλο σας έχει κατασκευαστεί προσεκτικά και έχει επιθεωρηθεί από τους εξειδικευμένους τεχνικούς μας για να σας παρέχει τη μέγιστη δυνατή απόδοση. Η υπηρεσιακή του ζωή εξαρτάται από τη φροντίδα σας και τον καθαρισμό του, ακολουθώντας τις οδηγίες του φυλλαδίου.

Προστασία Όρασης και Ακοής

Όταν κάνετε σκοποβολή, πρέπει πάντοτε να φοράτε εγκεκριμένα προστατευτικά γυαλιά και ωτοασπίδες. Θυμηθείτε ότι στη σκοποβολή με πυροβόλα όπλα πρέπει επίσης και τα πρόσωπα που είναι κοντά σας να φορούν εγκεκριμένες ωτοασπίδες και προστατευτικά γυαλιά.

Νόμος περί Όπλων

Παρακαλούμε να τηρείτε επακριβώς τους κανονισμούς και το Νόμο περί όπλων της Χώρας σας, καθώς επίσης και τους αντίστοιχους κανονισμούς ασφαλείας που διέπουν το άθλημα της σκοποβολής.

Οδηγίες ασφαλούς χρήσεως εξαρτημάτων του όπλου

Σπουδαία σημείωση για τη χρήση των κυλίνδρων ατμοσφαιρικού αέρα:

1. Ο έλεγχος του επιπέδου του μανομέτρου στον κύλινδρο του ατμοσφαιρικού αέρα να γίνεται μόνον όταν το όπλο θα είναι άδειο και μη οπλισμένο. Ποτέ να μη το ελέγχετε όταν γεμίζετε τους κυλίνδρους με αέρα. Λόγω του σχεδιασμού του το μανόμετρο δουλεύει με ακρίβεια +/- 10%. Οι αυξομειώσεις της θερμοκρασίας μπορούν επίσης να επηρεάσουν την ακρίβεια του μανομέτρου.

2. Οι γεμάτοι κύλινδροι δεν πρέπει να εκτίθενται σε θερμοκρασία μεγαλύτερης των 50° βαθμών Κελσίου. Συνεπώς βεβαιωθείτε ότι κατά τη διάρκεια της μεταφοράς ή της αποθήκευσης το όπλο σας θα προστατεύεται από τυχόν υπάρχουσες υψηλές θερμοκρασίες, για παράδειγμα, αποθηκεύοντάς το με το κουτί του εργοστασίου από φελιζόλ ή χρησιμοποιώντας θήκη σκληρή σαν αυτές για τη μεταφορά του με αεροπλάνο, κλπ. Ο κύλινδροι μεταφέρονται πάντοτε άδειοι.

3. Για να αδειάσετε τον αέρα από το κύλινδρο σας συνιστούμε να χρησιμοποιείτε την ειδική βίδα (βαλβίδα) απελευθέρωσης (κωδ. No. 711.3408). Μετά από είκοσι περίπου γεμίσματα, ο κύλινδρος πρέπει να αδειάσει τελείως για να απαλλαγεί από τυχόν συμπυκνωμένο νερό.

4. Οι κύλινδροι του πεπιεσμένου αέρα οι οποίοι έχουν διαρροή, είναι ραγισμένοι ή είναι πάνω από 10 χρόνια κατασκευασμένοι, πρέπει να αδειάζονται και να μη χρησιμοποιούνται πλέον. Μετά από 10 χρόνια από την ημερομηνία κατασκευής τους, οι κύλινδροι πρέπει να ελέγχονται από τον κατασκευαστή. Η ημερομηνία κατασκευής τους είναι γραμμένη πάνω στον κύλινδρο.

5. Οι κύλινδροι αέρος καθώς και οι φιάλες γεμίσματος πρέπει να αποθηκεύονται σε ξηρό μέρος χωρίς σκόνες, λάδια, γράσα κλπ. Το ρακόρ σύνδεσης είναι ε εφοδιασμένο με φίλτρο αέρος.

6. Όταν αφαιρείτε το κύλινδρο από το όπλο να προστατεύετε τις βαλβίδες και τα σπειρώματα με τα αντίστοιχα καπάκια. Ποτέ μην γρασάρετε ή λαδώσετε τη βαλβίδα ή τα σπειρώματα του κυλίνδρου. **Κίνδυνος εκρήξεως** !

7. Οι κύλινδροι του πεπιεσμένου αέρα δεν πρέπει να γεμίζονται με πίεση πάνω από 200 bar (2,790 psi) σε θερμοκρασία δωματίου. Αυτή είναι η ανώτατη επιτρεπτή πίεση και δεν πρέπει με κανένα τρόπο να την υπερβείτε. Για τη πλήρωση των κυλίνδρων να χρησιμοποιείτε μόνο ατμοσφαιρικό αέρα (σαν αυτόν που αναπνέουμε) απαλλαγμένον από νερό λάδι κλπ. (DIN EN 12021). Σύμφωνα με τους κανονισμούς ασφαλείας αποστέλλουμε μόνο άδειους κυλίνδρους.

8. Ποτέ μη προσπαθήσετε να ανοίξετε ένα κύλινδρο αέρος μόνοι σας ή να του κάνετε κάποια μηχανική μετατροπή. Επίσης να τον προφυλάσσετε από κάθε εξωτερική πίεση.

9. Εκτός από τα παραπάνω, οι τεχνικοί κανονισμοί σχετικά με το γέμισμα των κυλίνδρων με αέρα που ισχύουν στη Χώρα σας πρέπει επίσης να ακολουθηθούν. Οι κύλινδροι αέρος των αεροβόλων δεν είναι κατάλληλοι για αποθήκευση ή μεταφορά οποιουδήποτε αερίου.

Ομοιώματα βλημάτων (Dummy)

Προσοχή:
Να μη κλείνετε ποτέ τελείως το κλείστρο όταν έχετε βάλει στη θαλάμη της κάννης ένα ομοίωμα βλήματος, διότι ο μηχανισμός γεμίσματος θα καταστραφεί και η αναγκαία πίεση δεν θα επενεργεί πλέον στο μηχανισμό όπλισης. Εμπλοκή.

Ευθύνη

1. Η ANSCHÜTZ δεν φέρει καμία ευθύνη, εγγύησης ή αποζημίωσης, για ζημιές οποιασδήποτε μορφής που τυχόν προξενηθούν από αγνόηση των παρόντων οδηγιών, κακής μεταχείρισης ή επισκευής ή τροποποίησης των εξαρτημάτων, χρησιμοποίησης μη γνησίων ανταλλακτικών ANSCHÜTZ, αφαίρεσης του βερνικιού από τις σφραγίσεις, λανθασμένου χειρισμού ή φροντίδας, απροσεξίας, ή αυθαίρετης μετατροπής.

2. Προτού το αεροβόλο φύγει από το εργοστάσιο, εξειδικευμένοι τεχνικοί μας έχουν ελέγξει το ξύλο του κοντακίου και της λαβής, καθώς και τον εξοπλισμό της λαβής, για να διαπιστωθεί ότι δεν υπάρχει καμία βλάβη ή ζημιά. Ορισμένες απρόσεχτες ή καταχρηστικές κινήσεις όπως το πέταγμα ή το πέσιμό του όπλου κάτω, μπορεί να προκαλέσουν ζημιές στο ξύλο του κοντακίου ή στον εξοπλισμό της λαβής, για τις οποίες ο ιδιοκτήτης είναι ο αποκλειστικός υπεύθυνος. Δεν έχουμε επίσης καμία ευθύνη για ζημιές προκαλούμενες από ακατάλληλη συσκευασία στη μεταφορά (ταχυδρομικώς, αεροπορικώς κλπ.). Σε αυτές τις περιπτώσεις να κάνετε αμέσως έγγραφη διαμαρτυρία στον μεταφορέα.

3. Αλλαγές, μετατροπές ή ακατάλληλοι χειρισμοί στο όπλο ή σε οποιοδήποτε από τα μέρη του, απαγορεύονται και ίσως και να παραβαίνουν το Νόμο και τους κανονισμούς περί όπλων. Τέτοιες αλλαγές ή μετατροπές μπορεί να επηρεάσουν σημαντικά την ασφαλή χρήση αυτού του όπλου ή μπορεί ακόμη να προξενήσουν θανατηφόρα ατυχήματα. Εάν γίνουν αλλαγές ή μετατροπές, θα επιφέρουν άμεση και αυτόματη ακύρωση της παρεχόμενης εγγύησης. Σε περίπτωση αγοράς μεταχειρισμένου όπλου σας συνιστούμε να το ελέγξετε προσεκτικά και να μας συμβουλευτείτε πριν το χρησιμοποιήσετε εάν υποψιάζεστε κάποια αλλαγή.

Αεροβόλο Τυφέκιο Σκοποβολής
8002 Ατμοσφαιρικό

Τεχνικά Χαρακτηριστικά:

8002 Ατμοσφαιρικό Alu-Κοντάκι Αλουμινίου
Διαμέτρημα: 4,5 mm
Μήκος κάνης: 64 cm
Ραβδώσεις: 42 cm
Συνολικό Μήκος: 108 cm
Σκοπευτική γραμμή: 78 cm
Μήκος κοντακίου: 72 - 75 cm
Βάρος περίπου: 4,5 kg / 9,9 lbs
Τύπος: Μιας βολής
Προωθητική ενέργεια: Προσυμπιεμένος ατμοσφ. αέρας

8002 Ατμοσφαιρικό Alu Light-Κοντάκι Αλουμινίου ελαφρύ
Διαμέτρημα : 4,5 mm
Μήκος κάνης: 59 cm
Ραβδώσεις: 42 cm
Συνολικό μήκος: 95 cm
Σκοπευτική γραμμή: 67 cm
Μήκος κοντακίου: 72- 75 cm
Βάρος περίπου: 4,0 kg / 8.8 lbs
Τύπος: Μιας βολής
Προωθητική ενέργεια:Προσυμπιεσμένος ατμοσφ. Αέρας

8002 Ατμοσφαιρικό Color-Κοντάκι ξύλινο χρωματιστό
Διαμέτρημαr: 4,5 mm
Μήκος κάνης: 64 cm
Ραβδώσεις: 42 cm
Συνολικό μήκος: 108 cm
Σκοπευτική γραμμή: 78 cm
Βάρος περίπου: 4,0 kg / 8.8 lbs
Τύπος: Μιας βολής
Προωθητική ενέργεια:Προσυμπιεσμένος ατμοσφ. Αέρας

8002 Ατμοσφαιρικό Junior-Κοντάκι χρωματιστό
Διαμέτρημα: 4,5 mm
Μήκος κάνη;: 59 cm
Ραβδώσεις: 42 cm
Συνολικό μήκος: 95 cm
Σκοπευτική γραμμή: 67 cm
Βάρος περίπου.: 3,6 kg / 7.9 lbs
Τύπος: Μιας βολής
Προωθητική ενέργεια: Προσυμπιεσμένος ατμοσφ. αέρας

8002 Compressed Air Club-Κοντάκι καρυδιάς
Διαμέτρημα: 4,5 mm
Μήκος κάνης: 64 cm
Ραβδώσεις: 42 cm
Συνολικό μήκος: 107 cm
Σκοπευτική γραμμή: 78 cm
Βάρος περίπου.: 3,9 kg / 8.6 lbs
Τύπος: Μιας βολής
Προωθητική ενέργεια: Προσυμπιεσμένος ατμοσφ. Αέρας.

Η τεχνολογία του 8002

- Εξαιρετικά μικρός χρόνος όπλισης εξαιτίας της περόνης επικρούσεως (η ευρεσιτεχνία εκκρεμεί), βελτιστοποιημένη όσον αφορά μάζα και αδράνεια και τελείως νέος μηχανισμός σκανδάλης.
- Νέος και πρωτοποριακός σχεδιασμός ασφάλειας κατά τη διαδικασία γεμίσματος. Το όπλο οπλίζεται ακριβώς μια στιγμή πριν τη βολή. Η ευρεσιτεχνία εκκρεμεί.
- Μηχανισμός «ξηράς» προπόνησης με ενεργή ασφάλεια.
- Πατενταρισμένες ρυθμίσεις πέλματος και παρειάς κοντακίου.
- Πατενταρισμένο φίλτρο αέρος.
- Τα αεροβόλα με κοντάκι αλουμινίου έχουν αποκλειστικά εξοπλισμό επαγγελματικής λαβής PRO-GRIP. (Υλικό: τεχνικό συνθετικό, αντι-αλλεργικό). Μπορεί να διαμορφωθεί όπως και το ξύλο.
- Υποφυλακτήρας (πάπια) κοντακίου ρυθμιζόμενος καθ΄ύψος.

Εφαρμογή συστήματος κάννης και βάσης στο κοντάκι

Εφαρμογή του συστήματος με ενσωματωμένο ελαστομερές υλικό που απορροφά τους κραδασμούς κατά τη βολή. Ο αρνητικός κραδασμός που δημιουργείται στη κάννη κατά τη βολή απορροφάται τελείως.

Πριν από τη πρώτη χρήση

- Σκουπίστε τελείως το λάδι από τις επιφάνειες του όπλου
- Περάστε με ένα πανάκι καθαρισμού το εσωτερικό της κάννης αρχίζοντας από τη θαλάμη προς την έξοδο της κάνης.

Πριν από τη βολή ελέγξτε τις βίδες αν είναι σφιγμένες.

Για να αφαιρέσετε το αλουμινένιο κοντάκι

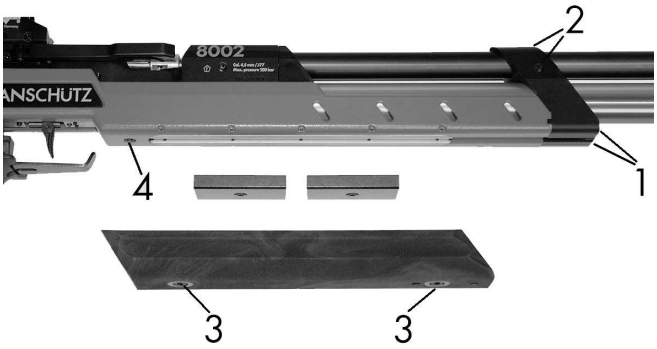

Το αλουμινένιο κοντάκι αφαιρείται με τον ακόλουθο τρόπο.

- Αφαιρέστε το κύλινδρο του αέρα.
- Αφαιρέστε τις βίδες (1) που είναι στο μπλοκ σύνδεσης του κοντακίου με τη κάννη.
- Χαλαρώστε τις δύο πλάγιες εξαγωνικές βίδες (2) του ιδίου μπλοκ.
- Χαλαρώστε τις βίδες (3) του υποφυλακτήρα. Αφαιρέστε τον υποφυλακτήρα (προσοχή στο διαχωρισμό των μικρών εξαρτημάτων).
- Αφαιρέστε τη βίδα (4) του αλουμινένιου κοντακίου (μπροστά από τη σκανδάλη).
- Τραβήξτε προς τα έξω το μπλοκ σύνδεσης κάννης-κοντακίου μέχρι να αποχωριστούν μεταξύ τους.
- Αφαιρέστε το κοντάκι από το μηχανισμό της κάννης (τα ελαστομερή μέρη απορρόφησης των κραδασμών είναι τώρα ελεύθερα).

Για να προσαρμόσετε πάλι το κοντάκι ακολουθείστε την αντίστροφη σειρά.

Όπλιση, Γέμιση και χειρισμός της Ασφάλειας

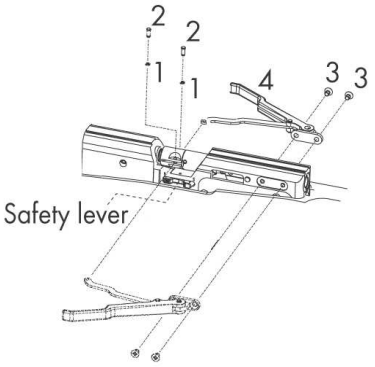

- Για να οπλίσετε το πιστόνι, τραβήξτε το μοχλό όπλισης σιγά-σιγά προς τα πίσω μέχρι να σταματήσει. Ο μηχανισμός ανοίγει και η θαλάμη της κάννης γίνεται ορατή.
- Για να γεμίσετε, σπρώξτε ένα μολυβένιο βληματάκι με τη πεπλατυσμένη κεφαλή πρόσωπο με το εμπρόσθιο μέρος της πλατφόρμας γεμίσματος.
- Γα να κλείσετε η θυρίδα όπλισης, σπρώξτε το μοχλό σιγά-σιγά προς τα εμπρός μέχρι να αισθανθείτε και να ακούσετε ότι έκλεισε στη θέση του. Το όπλο τώρα είναι έτοιμο να πυροβολήσει. (γεμάτο και οπλισμένο). Ο κύλινδρος του ατμοσφαιρικού αέρα πρέπει να είναι γεμάτος.

Ο πλευρικός μοχλός της ασφάλειας μπορεί να λειτουργήσει όταν το όπλο είναι οπλισμένο.

Τα όπλο είναι:

- Ασφαλισμένο, όταν το ”S“ (safe) είναι πιεσμένο μέσα.
- Έτοιμο να πυροβολήσει όταν το ”F“ (fire) είναι πιεσμένο μέσα.

Παρακαλούμε σημειώσατε:
Ο μοχλός της ασφάλειας πρέπει να κλειδώνει κατάλληλα τη θέση ”F“ ή ”S“ και ποτέ να μην είναι ενδιάμεσα στα δύο.

Μην αποθηκεύετε το όπλο οπλισμένο. Αφαιρέστε το κύλινδρο του αέρα προτού το αποθηκεύσετε-δείτε επίσης το κεφάλαιο ”Κύλινδρος Προσυμπιεσμένου αέρα/Χειρισμός”. Να χρησιμοποιείτε μόνο μολυβένια βληματάκια ακριβείας στο διαμέτρημα του όπλου σας, ούτε βίδες, ούτε καρφιά ή άλλα ξένα υλικά.

Για να αλλάξετε το μοχλό όπλισης από τη δεξιά στην αριστερή πλευρά:

- Βγάλτε το δίσκο της ασφάλειας από το κλείστρο (1) .
- Αφαιρέστε το κλείστρο (2).
- Χαλαρώστε τις βίδες (3).
- Αφαιρέστε τελείως τη μονάδα του μοχλού όπλισης (4) και τοποθετήστε το την αντίθετη πλευρά με την αντίστροφη σειρά απ ότι τα αφαιρέσατε.

Για να αλλάξετε το μοχλό όπλισης από την αριστερή στη δεξιά πλευρά, τον βγάζετε έξω ακολουθώντας τις παραπάνω οδηγίες.

Πως αδειάζουμε το όπλο

Ο μόνος δυνατός τρόπος για να αφαιρέσουμε ένα βλήμα από τη θαλάμη είναι να πυροβολήσουμε και αυτό πρέπει να γίνει μόνο πυροβολώντας στο στοχοδόχο. Δέστε τους κανονισμού ασφαλείας που σχετίζονται με τον ασφαλή χειρισμό των όπλων.

Τεστ βλημάτων

Για να κάνετε δοκιμές τεστάροντας τα βλήματά σας και τη σκόπευσή σας, παρακαλούμε στερεώστε πολύ προσεκτικά στη κατάλληλη συσκευή, είτε ολόκληρο το αεροβόλο είτε μόνο το πλήρη μηχανισμό της κάννης.

Σκανδάλη

Προειδοποίηση:
Το σκοπευτικό σας αεροβόλο ANSCHÜTZ σας δίνει τη δυνατότητα πολύπλευρης προσωπικής ρύθμισης. Όταν κάνετε ρυθμίσεις στο όπλο σας, παρακαλούμε βεβαιωθείτε πρώτα ότι αυτό είναι άδειο. Η σκανδάλη έχει προσαρμοστεί πάνω στο όπλο και έχει ρυθμιστεί έτσι που να προσφέρει τη μέγιστη δυνατή ασφάλεια. Η σκανδάλη ρυθμισμένη από το εργοστάσιο εγγυάται τη μέγιστη ασφάλεια. Παρακαλούμε δέστε τους γενικούς κανόνες ασφαλείας όταν χρησιμοποιείτε το όπλο σας.

Ρυθμίσεις της σκανδάλης

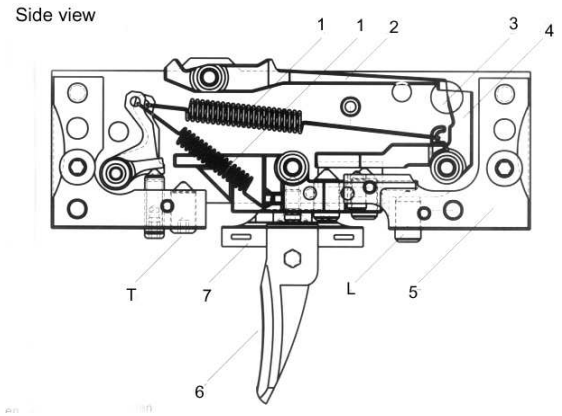

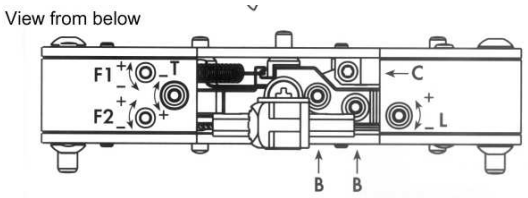

1	Επανατατικό ελατήριο	F1	Βάρος πρώτης σκάλας
2	Σχαστηρία	F2	Βάρος σκανδάλης
3	Οπή παρατήρησης	T	Στοπ σκανδάλης
4	Μάνδαλο απελευθέρωσης	L	Πρώτη σκάλα
5	Σκανδαλοθήκη	B	Εργοστασιακή ρύθμιση / σφραγισμένη
6	Στέλεχος σκανδάλης	C	Εργοστασιακή ρύθμιση / σφραγισμένη
7	Στήριγμα σκανδάλης		

Η σκανδάλη μοντέλο **5065B** στέλνεται με τις παρακάτω ρυθμίσεις: Η σκανδάλη είναι με δύο σκάλες και το βάρος της ρυθμισμένο στα 100 g. περίπου.

Σημείωση:
Οι βίδες B και C έχουν ρυθμιστεί και σφραγιστεί στο εργοστάσιο. Αυτές οι βίδες δεν πρέπει να ρυθμιστούν ή τροποποιηθούν.

1. Βάρος σκανδάλης

Ρυθμίστε το βάρος της σκανδάλης με τη βίδα ρύθμισης F2, ρυθμιζόμενο από 30 g έως170 g:

- Εάν τη στρίψετε προς τα δεξιά : Το βάρος της σκανδάλης αυξάνεται (+)
- Εάν τη στρίψετε προς τα αριστερά: Το βάρος ελαττώνεται (-)

2. Βάρος πρώτης σκάλας (μόνο για σκανδάλες με δύο σκάλες)

Ρυθμίστε το βάρος της πρώτης σκάλας με τη βίδα ρύθμισης F1:

- Εάν τη στρίψετε προς τα δεξιά : Το βάρος της πρώτης σκάλας αυξάνεται (+)
- Εάν τη στρίψετε προς τα αριστερά : Το βάρος της πρώτης σκάλας ελαττώνεται (-)

Το βάρος της σκανδάλης και το βάρος της πρώτης σκάλας αλληλεξαρτώνται σε σχέση με το μηχανικό μηχανισμό. Εάν ένα από αυτά αλλάξει θα υπάρξει ανάλογη αλλαγή και στο άλλο.

3. Δέσμευση (ζεύξη) της σχαστηρίας

Η δέσμευση της σχαστηρίας είναι η απόσταση μεταξύ της δεύτερης σκάλας και του σημείου αποδέσμευσής (αποκοπής) της. Η δέσμευση της σχαστηρίας έχει ρυθμιστεί από το εργοστάσιο στο καλύτερο δυνατό βάθος.

Σημαντική σημείωση:
Για να προστατέψετε την ακρίβεια και λεπτή λειτουργία της σκανδάλης πρέπει πάντοτε να κλείνετε το μοχλό όπλισης προσεκτικά. Εάν το βάρος της σκανδάλης είναι πολύ λίγο ή η διαδρομή της πρώτης σκάλας είναι πολύ σύντομη και το όπλο σας είναι οπλισμένο και δεν είναι ασφαλισμένο, τότε, είτε από ένα κτύπημα είτε από ένα δυνατό κλείσιμο του μοχλού όπλισης, η αποδέσμευση της σχαστηρίας μπορεί να γίνει αναπάντεχα. Με την αποδέσμευση της σχαστηρίας στα μεν πυροβόλα όπλα ελευθερώνεται η σφύρα και χτυπάει τη περόνη επικρούσεως, στα δε αεροβόλα απελευθερώνει το πιστόνι.

4. Πρώτη σκάλα (μόνο για σκανδάλες με δύο σκάλες)

Πρώτη σκάλα λέμε τη διαδρομή της σκανδάλης από το σημείο μηδέν μέχρι τη δεύτερη σκάλα.

Ρυθμίστε τη πρώτη σκάλα με τη βίδα ρύθμισης L:

- Εάν τη στρίψετε προς τα δεξιά: η διαδρομή της μικραίνει.(-)
- Εάν τη στρίψετε προς τα αριστερά: η διαδρομή της μεγαλώνει (+)

5. Στοπ σκανδάλης:

Το στοπ της σκανδάλης είναι η απόσταση της δεύτερης σκάλας μέχρι το τερματισμό της και την αποδέσμευση της σχαστηρίας.
Ρυθμίστε το στοπ με τη βίδα ρύθμισης T:

- Εάν τη στρίψετε προς τα δεξιά: η απόσταση μικραίνει (-)
- Εάν τη στρίψετε προς τα αριστερά: η απόσταση μεγαλώνει (+)

Προσοχή:
Εάν στρίψουμε τη βίδα T πέρα από τη δεύτερη σκάλα ή πέρα από το σημείο λειτουργίας της πρώτης σκάλας τότε θα έχουμε **εμπλοκή**. (δεν θα έχουμε αποδέσμευση της σχαστηρίας)!

6. Ρύθμιση του στελέχους και του πέλματος της σκανδάλης:

- Χαλαρώστε τις βίδες ανάρτησης.
- Το στέλεχος της σκανδάλης No. 6 μπορεί να μετακινηθεί κατά μήκος του οδηγού και να πάρει πλάγια κλίση.

Εάν η σκανδάλη έχει πέλμα (shoe)

Το πέλμα της σκανδάλης μπορεί να μετακινηθεί κατά μήκος του στελέχους, μπορεί να πάρει πλευρική κλίση και να ρυθμιστεί καθ ύψος. Το πέλμα μπορεί επίσης να αφαιρεθεί τελείως και να αντιστραφεί (το κάτω μέρος να πάει επάνω). Το μακρύτερο μέρος του πέλματος τώρα είναι στραμμένο προς τα κάτω. Με αυτό τον τρόπο μπορούμε να έχουμε διαφορετικές πλευρικές ρυθμίσεις του πέλματος.

7. Μετατροπή σκανδάλης διπλής σκάλας σε σκανδάλη μονής σκάλας

Η ρύθμιση γίνεται μέσω της βίδας ρύθμισης L. Στρίψτε τη βίδα L προς τα δεξιά έως ότου δεν θα υπάρχει πλέον πρώτη σκάλα.

Προειδοποίηση:
Οι σκανδάλες μονής σκάλας είναι πολύ ευαίσθητες και πρέπει να χειρίζονται με πολύ προσοχή. Σε περίπτωση που το βάρος της σκανδάλης είναι το ελάχιστο δυνατό, μπορεί να υπάρξει δυσλειτουργία και αυξημένος κίνδυνος (αναπάντεχος πυροβολισμός). Εάν η δέσμευση της σχαστηρίας είναι ρυθμισμένη σφιχτά και η ρύθμιση έχει γίνει για πολύ ελαφρύ τράβηγμα της πρώτης σκάλας ή αν η διαδρομή της πρώτης σκάλας είναι μικρή, τότε, η αποδέσμευση της σχαστηρίας μπορεί να γίνει αναπάντεχα, είτε κλείνοντας κάπως δυνατά το μοχλό όπλισης, είτε αφήνοντας κάτω το όπλο με κάποια δύναμη και με κλειστό το μοχλό. Αυτό θα έχει σαν συνέπεια αναπάντεχο πυροβολισμό και απελευθέρωση βλήματος με το όπλο σε μη ελεγχόμενη κατάσταση.

8. Μετατροπή σκανδάλης διπλής σκάλας σε μονής

Η ρύθμιση γίνεται με τη βίδα ρύθμισης L. Στρίψετε τη βίδα αριστερά μέχρις ότου φθάσετε στην επιθυμητή πρώτη σκάλα.

9. Δυσλειτουργία της σκανδάλης λόγω κακής διαδικασίας κατά τη ρύθμιση

Εάν η ρύθμιση της σκανδάλης δεν έχει γίνει σωστά, μπορεί να συμβούν εμπλοκές. Αδέξιοι χειρισμοί στη ρύθμιση της σκανδάλης δεν θα σας φέρουν επιτυχίες. Γι αυτό προχωρήστε με τον ακόλουθο τρόπο. Μετά από κάθε αλλαγή, η λειτουργία της σκανδάλης πρέπει να ελέγχεται. Όταν η εμπλοκή θα έχει θεραπευτεί ελέγξτε τις επιθυμητές λειτουργίες της σκανδάλης και εάν είναι ανάγκη ξαναρυθμίστε τις.

Όταν η σκανδάλη «πιάνει» το έμβολο του πιστονίου αλλά δεν το απελευθερώνει όταν ενεργοποιείται, τότε

- Βεβαιωθείτε ότι η ασφάλεια της σκανδάλης έχει ελευθερωθεί.
- Η βίδα ρύθμισης T του στοπ της σκανδάλης είναι πολύ βιδωμένη. Ξεβιδώστε τη μερικές στροφές έως ότου το έμβολο του πιστονίου θα ελευθερώνεται όταν πατάτε τη σκανδάλη.

Η σκανδάλη **δεν** «πιάνει» το έμβολο του πιστονίου.

- Η βίδα ρύθμισης L (πρώτη σκάλα) έχει βιδωθεί πάρα πολύ. Γυρίστε τη βίδα μερικές στροφές προς τα αριστερά έως ότου η σκανδάλη πιάσει πάλι το πιστόνι όπλισης..
- Ελέγξτε εάν το ελατήριο (1) είναι σωστά τοποθετημένο και δεν είναι ελαττωματικό.

Μετά από κάθε αλλαγή πρέπει να ελεγχθεί πάλι η λειτουργία της σκανδάλης. Όταν η δυσλειτουργία θα έχει διορθωθεί ελέγξτε τις επιθυμητές λειτουργίες της σκανδάλης και ρυθμίστε τις πάλι εάν το κρίνετε αναγκαίο.

Βασικές ρυθμίσεις της σκανδάλης:

Για τη διαδικασία αυτή όλες οι ρυθμίσεις της σκανδάλης πρέπει να μηδενιστούν. Από το σημείο μηδέν μπορείτε να ρυθμίσετε τη σκανδάλη στις δικές σας ανάγκες. Για να μηδενίσετε τη σκανδάλη προχωρήστε ως ακολούθως,

- Βγάλτε το σύστημα μηχανισμού της κάννης από το κοντάκι.
- Ρυθμίστε τη βίδα ρύθμισης T με τέτοιο τρόπο ώστε η κεφαλή της να είναι στο ίδιο επίπεδο με την εξωτερική επιφάνεια της σκανδαλοθήκης (5).

- Ρυθμίστε τη βίδα ρύθμισης L με τέτοιο τρόπο ώστε το στήριγμα ανάρτησης της σκανδάλης (7) να είναι σε οριζόντια θέση.
- Οπλίστε το μηχανισμό όπλισης.
- Ρυθμίστε τη σκανδάλη μέσω των πάρα πάνω αναφερομένων βιδών σύμφωνα με τις δικές σας ανάγκες.

10. Συντήρηση
Παρακαλούμε διαβάστε το κεφάλαιο „ καθαρισμός, συντήρηση, φροντίδα, λίπανση“.

Μηχανισμός ξηράς προπόνησης

Ο μοχλός της ασφάλειας μπορεί επίσης να χρησιμοποιηθεί και σαν μηχανισμός ξηράς προπόνησης.

- Ανοίξτε το μηχανισμό όπλισης τραβώντας το μοχλό σιγά-σιγά προς τα πίσω μέχρι να σταματήσει.
- Βάλτε την ασφάλεια στη θέση “S“. Ο μηχανισμός ξηράς προπόνησης μπορεί τώρα να χρησιμοποιηθεί.
- Κλείστε το μοχλό όπλισης.
- Πατήστε τη σκανδάλη.

Σημείωση:
Η ασφάλεια / μηχανισμός ξηράς προπόνησης, δύναται να ενεργοποιηθεί μόνο όταν το αεροβόλο μας είναι οπλισμένο.

Κύλινδρος ατμοσφαιρικού αέρα

Χειρισμός

Το αεροβόλο είναι εφοδιασμένο με έναν εναλλάξιμο κύλινδρο πεπιεσμένου αέρα. Ο κύλινδρος αυτός μπορεί να μπεί ή να βγεί από το όπλο άσχετα αν είναι γεμάτος ή άδειος. Ο κύλινδρος δεν είναι τελείως βιδωμένος πάνω στο όπλο όταν φεύγει από το εργοστάσιο. Για να προστατέψετε τα σπειρώματα του κυλίνδρου από τη σκόνη και τη φθορά να βάζετε πάντα το σχετικό πλαστικό καπάκι όταν τον αφαιρείτε από το όπλο.

Προειδοποίηση:
Πρέπει να χρησιμοποιείτε πάντα γνήσιους ANSCHÜTZ κυλίνδρους πεπιεσμένου αέρα (max. 200 bar)
Οι επισκευές των κυλίνδρων πρέπει να γίνονται μόνο από τον κατασκευαστή. Πρέπει να χρησιμοποιούνται γνήσια ανταλλακτικά. Εάν δεν επιθεωρηθούν από εμάς δεν θα έχουμε ευθύνη ή εγγύηση.

Για να προσαρμόσετε το κύλινδρο:

Για να αποφύγετε οποιαδήποτε ζημιά στο κύλινδρο του πεπιεσμένου αέρα, πρέπει να τον βιδώνετε σε οριζόντια θέση, σιγά-σιγά και προσεκτικά.

Προσοχή :

- Γεμίστε το κύλινδρο προτού τον χρησιμοποιήσετε και βιδώστε τον με το χέρι.
- Προτού φθάσετε στο τέλος του βιδώματος θα αισθανθείτε μια μικρή αντίσταση. Στο σημείο αυτό η βαλβίδα του κυλίνδρου ανοίγει αυτόματα.
- Βιδώστε το κύλινδρο για περίπου μία ακόμη στροφή μέχρις ότου γίνει μία αεροστεγής ένωση στο τερματισμό.

Για να αφαιρέσετε το κύλινδρο:

Για να προστατέψετε τα σπειρώματα, τις βαλβίδες, τα λαστιχάκια εμφράξεως και τα ελατήρια, σας συνιστούμε να αφαιρείτε πάντοτε τον κύλινδρο όταν δεν θα χρησιμοποιείτε το αεροβόλο σας.

- Ξεβιδώστε το κύλινδρο κατά 2 στροφές.
- Οπλίστε το όπλο σας και πυροβολήστε. Έτσι ελευθερώνεται ο υπόλοιπος αέρας.
- Επαναλάβετε αυτή τη διαδικασία μια-δυο φορές ακόμη.
- Ξεβιδώστε και αφαιρέστε τελείως το κύλινδρο.
- Με αυτή τη διαδικασία ο κύλινδρος μπορεί να ξεβιδωθεί χωρίς καμία πίεση στο δαχτύλιο εμφράξεως.

Για να αλλάξετε το κύλινδρο:

- Ξεβιδώστε το κύλινδρο είτε με το χέρι σας είτε χρησιμοποιώντας το ειδικό κλειδί. **Προσοχή.** Ξεβιδώστε το κύλινδρο έως ότου ακούσετε τον αέρα να διαφεύγει (ξεβιδώστε τον τουλάχιστον κατά 4 στροφές). Έπειτα βιδώστε το κύλινδρο πάλι. Με αυτό το τρόπο θα αποφύγετε τυχόν ζημιές στο δαχτύλιο εμφράξεως.

Για να γεμίσετε το κύλινδρο

Προτού γεμίσετε το κύλινδρο, παρακαλούμε ελέγξτε όλα τα επιμέρους εξαρτήματα που χρησιμοποιούνται στη διαδικασία αυτή, όπως π.χ. τη φιάλη μετάγγισης αέρα ή τη τρόμπα, τον αντάπτορα (ρακόρ) και τον ίδιο το κύλινδρο, για φθορές ή ζημιές (π.χ. στα σπειρώματα) .

Προειδοποίηση:

- Να χρησιμοποιείτε φιάλες μετάγγισης αέρα με μέγιστη απόδοση πίεσης τα 200 bar (2,790 psi)
- Να χρησιμοποιείτε μόνο καθαρό πεπιεσμένο αέρα απαλλαγμένο από λάδια και νερό. (DIN EN 12021).
- Βεβαιωθείτε ότι δεν υπάρχει λάδι ή γράσο στα σπειρώματα σύνδεσης.
- Να χρησιμοποιείτε τον γνήσιο ANSCHÜTZ αντάπτορα (κωδ-No. 711.3409) ο οποίος σας στέλνετε μαζί με το όπλο.
- Όταν γεμίζετε το κύλινδρό σας από φιάλη, σας συνιστούμε η φιάλη αυτή να είναι τύπου καταδύσεων.

Διαδικασία γέμισης του κυλίνδρου:

- Βιδώστε τον αντάπτορα ανάλογα, είτε στη φιάλη μετάγγισης είτε στη τρόμπα ή το κομπρεσέρ.
- Βιδώστε το κύλινδρο στον αντάπτορα.
- Σφίξτε την εξαγωνική βίδα του αντάπτορα με το χέρι, για να εμποδίσετε τη διαφυγή του αέρα.
- Ανοίξτε τη βαλβίδα της φιάλης μετάγγισης (όταν γεμίζετε από φιάλη) πολύ σιγά, έως ότου σταματήσει να ακούγεται ο θόρυβος μετάγγισης.
- Κλείστε τη βαλβίδα της φιάλης μετάγγισης ύστερα από 5 δευτερόλεπτα περίπου. (Ο κύλινδρος θα αρχίσει να ζεσταίνεται ελαφρά).
- Αδειάστε τον αντάπτορα ελευθερώνοντας την εξαγωνική βίδα.
- Βιδώστε πάλι την εξαγωνική βίδα στον αντάπτορα.
- Αφαιρέστε το κύλινδρο και βιδώστε τον με το χέρι στο όπλο σας.

Με έναν πλήρως γεμισμένο κύλινδρο (max. 200 bar/2790 psi) μπορείτε να ρίξετε περίπου 300 βολές (εναπομένουσα πίεση 65 bar / 943 psi). Με ένα κύλινδρο του μοντέλου Junior μπορείτε να ρίξετε περίπου 175 βολές. Σας συνιστούμε να μην αδειάζετε ποτέ τον κύλινδρο τελείως. Φιάλες πεπιεσμένου αέρα (κωδ.-No. 711.3510) μπορείτε να βρείτε στα ειδικά καταστήματα καταδυτικού υλικού.

Προειδοποίηση:
Επίσης, μπορείτε να βρείτε στο εμπόριο φιάλες πεπιεσμένου αέρα με επιτρεπόμενη πίεση γεμίσματος τα 300 bar (4,185 psi). Αυτές οι φιάλες έχουν τα ίδια σπειρώματα με τις φιάλες των of 200 bar (2,790 psi). Στη περίπτωση που θα χρησιμοποιήσετε φιάλη γεμίσματος των 300 bar (4,185 psi) είναι **απολύτως αναγκαίο** να χρησιμοποιήσετε ένα μειωτήρα ο οποίος προσαρμόζεται στο κύλινδρο των 200 bar (2,790 psi). Για λόγους ασφαλείας δεν επιτρέπεται να γεμίζετε το κύλινδρο με περισσότερη πίεση από τη μέγιστη επιτρεπτή πίεση των 200 bar (2,790 psi). Δεν επιτρέπεται επίσης να χρησιμοποιήσετε ένα τέτοιο κύλινδρο πεπιεσμένου αέρα ή να τον αποθηκεύσετε. Για αυτό, παρακαλούμε να ακολουθείτε πιστά τις οδηγίες γεμίσματος των κυλίνδρων καθώς επίσης και τους τεχνικούς κανονισμούς που ισχύουν στη Χώρα σας.

Ρύθμιση κοντακίου

Κοντάκι αλουμινίου

Ο υποφυλακτήρας (πάπια) του κοντακίου μπορεί να ρυθμιστεί στις ακόλουθες περιοχές:

- **Ρύθμιση ύψους:**
  Ο υποφυλακτήρας μπορεί να ρυθμιστεί καθ΄ύψος με την εισαγωγή πρόσθετων πλακών. Ίσως χρειαστείτε μεγαλύτερες βίδες για το σκοπό αυτό.

- **Ρύθμιση μήκους**:
  Υπάρχουν δύο θέσεις για να τοποθετήσετε τον υποφυλακτήρα στο φορέα μηχανισμού της κάνης.

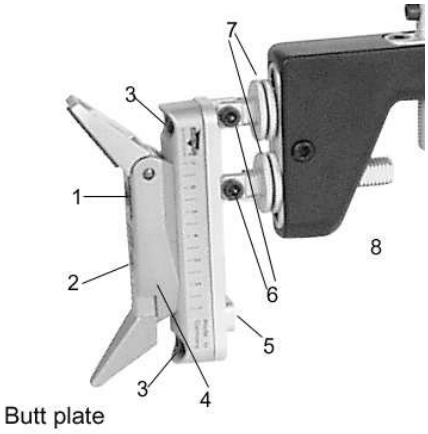

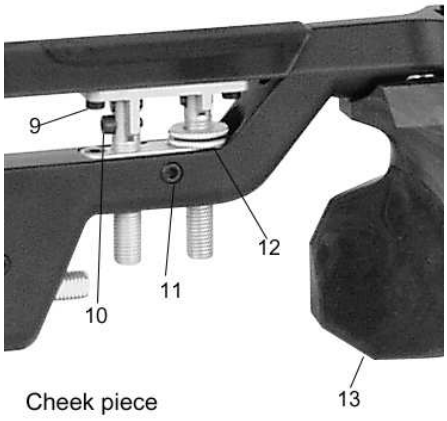

1 Άνω κεκλιμένο στοπ ώμου.
2 Ρύθμιση ύψους και γωνίας πέλματος κοντακίου
3 Οριζόντια ρύθμιση πέλματος
4 Ρύθμιση ύψους του αγκίστρου.
5 Σπείρωμα φορέα πρόσθετου βάρους.
6 Κατακόρυφηρύθμιση του πέλματος.
7 Παξιμάδι βίδας στοπ.
8 Ρύθμιση μήκους της πλάκας του πέλμα πέλματος.
9 Οριζόντια ρύθμιση της παρειάς.
10 Κλίση παρειάς.
11 Ρύθμιση ύψους παρειάς.
12 Παξιμάδι στοπ
13 Ρύθμιση πιστολοειδούς λαβής.

Ρύθμιση λαβής

Χαλαρώνοντας τις βίδες της λαβής, η λαβή μπορεί να στρίψει και να πάρει κλίση προς όλες τις κατευθύνσεις και να ρυθμιστεί στο μήκος. Μετά από τη ρύθμιση της λαβής στην επιθυμητή θέση, οι βίδες πρέπει πάλι να σφιχτούν. Κάπου-κάπου, σφίγγετε τις βίδες αυτές γιατί μπορεί να χαλαρώσουν.

Ρύθμιση παρειάς και πέλματος κοντακίου

Η ρύθμιση της παρειάς και του πέλματος προσφέρει πολλές δυνατότητες προσαρμογής του αεροβόλου στις ατομικές σας ανάγκες. Για να κάνετε αυτές τις ρυθμίσεις, χαλαρώστε τη βίδα στον οδηγό και μετακινήστε το φορέα στο επιθυμητό ύψος και μήκος . Το παξιμάδι ενεργεί σαν στοπ για να φιξάρετε τη θέση. Στη συνέχεια σφίξτε τη βίδα πάλι. Μπορείτε να προσαρμόσετε τα μέρη της πιστολοειδούς λαβής σύμφωνα με τις προσωπικές ανάγκες. Το υλικό της λαβής αυτής μπορεί να διαμορφωθεί όπως και το ξύλο. Εάν δεν συμφωνείτε με την επιφάνεια της παρειάς, μπορείτε να τη λειάνετε με τη βοήθεια καλής ποιότητος γυαλόχαρτου (grain 200).

Λαβή

Στο αλουμινένιο κοντάκι, η λαβή, η παρειά και ο υποφυλακτήρας είναι από το ίδιο υλικό κατασκευασμένα και μπορείτε να προσαρμόσετε αυτά τα μέρη στις προσωπικές σας ανάγκες, επειδή το υλικό τους διαμορφώνεται όπως το ξύλο. Την επιφάνεια της παρειάς π.χ. μπορείτε να τη λειάνετε με γυαλόχαρτο (grain 200).

Σετ σκοπευτικών
Συναρμολόγηση

Το κλισιοσκόπιο τοποθετείται στη θέση του, σπρώχνοντάς το μέσα στις πλάτους 11mm εγκοπές και σταθεροποιείται με τα δύο κομβία/βίδες (σφίξιμο με το χέρι).

Οριζόντια και κάθετη ρύθμιση

Τα κομβία για την οριζόντια και κάθετη ρύθμιση έχουν κλικ. Η βολή μας, αλλάζει από κλικ σε κλικ.

- Οι βολές είναι πολύ επάνω: Γυρίστε το κομβίο προς τη διεύθυνση „H“.
- Οι βολές είναι πολύ κάτω. Γυρίστε το κομβίο προς τη διεύθυνση „T“.
- Οι βολές είναι πολύ δεξιάt: Γυρίστε το κομβίο προς τη διεύθυνση „R“
- Οι βολές είναι πολύ αριστερά Γυρίστε το κομβίο προς τη διεύθυνση „L“ .

Μηδενισμός

Μετά από μερικές δοκιμαστικές βολές και οι δυο βίδες πρέπει να τοποθετηθούν στο „0“

- Χαλαρώστε τα μικρά βιδάκια που είναι στο πλάι των κομβίων (κλισιοσκόπιο 7002)
- Φέρτε τα κομβία στη θέση „0“ .
- Σφίξτε πάλι τα βιδάκια.

Καθαρισμός και φροντίδα

Το κλισιοσκόπιό σας ANSCHÜTZ είναι ένα μηχανισμός μέγιστης ακρίβειας και υψηλής ποιότητος και ως εκ τούτου χρειάζεται ειδική μεταχείριση. Καλή φροντίδα και υποστήριξη εγγυώνται εξαιρετική λειτουργία. Προστατεύετε το κλισιοσκόπιο από τη σκόνη και τις βρομιές. Οι οδηγοί και οι οδοντώσεις δεν πρέπει να λιπαίνονται.

Προσοχή:
Το κλισιοσκόπιό σας ANSCHÜTZ έχει ρυθμιστεί προσεκτικά με τη βοήθεια ειδικών εργαλείων. Έχει ελεγχθεί αρκετές φορές και δεν χρειάζεται καμία επιπλέον προσαρμογή. Ως εκ τούτου, η μόνη σας ρύθμιση θα είναι για τη σκόπευσή σας με τις βίδες οριζόντιας και κάθετης ρύθμισης όπως περιγράφεται παραπάνω. Μην γυρίζετε τα κομβία πέρα από το τερματισμό τους γιατί μπορεί να προξενήσετε μόνιμη ζημιά στη βίδα και τα σπειρώματα. Για να μη διακινδυνεύσετε τα δικαιώματά σας ή την εγγύηση, παρακαλούμε απευθυνθείτε στο κατάστημα που το αγοράσατε ή στο τμήμα επισκευών του εργοστασίου μας σε περίπτωση που συμβεί κάποια δυσλειτουργία.

Στόχαστρο
Ο μηχανισμός του στοχάστρου κωδ.6832 συνδυάζει τα πλεονεκτήματα μερικών σκοπευτικών βοηθημάτων σε μια μόνο μικρή και ελαφριά μικροσυσκευή.

Αλλαγή στοχάστρων:

Χαλαρώστε το πίσω κομβίο-βίδα, έως ότου η εγκοπή ανοίξει. Πιάστε το τοποθετημένο στόχαστρο από τα δύο προεξέχοντα μέρη της ακής και τραβήξτε το προς τα πίσω για να το αφαιρέσετε. Όταν τοποθετείτε μια άλλη ακή διαφορετικού μεγέθους προσέξτε οι διαφορετικές λαβές της να ταιριάζουν στις αντίστοιχες εγκοπές. Για τη τοποθέτηση των πλαστικών διάφανων οφθαλμιδίων με οπή (κυκλάκια), σας συνιστούμε να χρησιμοποιείτε το ειδικό εργαλείο ανάρτησης No. 6822-12, κωδ. No. 700.1320.

Καθαρισμός, συντήρηση, Φροντίδα, Λίπανση

Ακόμη και μετά από αρκετή χρήση, το αεροβόλο σας ANSCHÜTZ δεν θα χρειαστεί μεγάλη προσοχή-μια αναγνώριση της στιβαρής του κατασκευής, της χρησιμοποίησης πρώτης τάξεως υλικών, της αποδεδειγμένης εξαιρετικής τέχνης και λεπτόλογης ακρίβειας. Πλην-όμως επειδή όλα τα μηχανικά στοιχεία υπόκεινται σε ένα είδος φθοράς, όπως άλλωστε όλα τα υψηλών απαιτήσεων τεχνικά προϊόντα, η ANSCHÜTZ, σας συνιστά έναν ετήσιο έλεγχο για να ανακαλύψετε εάν κάποια επισκευή ή ρύθμιση είναι αναγκαία. Η τακτική φροντίδα και περιποίηση όμως, δεν αντικαθιστά την επισκευή, η οποία πρέπει να γίνει αμέσως σε περίπτωση οποιασδήποτε ζημιάς, εμπλοκής ή ξαφνικού προβλήματος της ασφάλειας. Εάν ακολουθήσετε τις παρακάτω συστάσεις μας, θα βοηθήσετε στη διατήρηση της εξαιρετικής λειτουργίας του όπλου σας για πολλά χρόνια.

Τακτική φροντίδα μετά από κάθε χρήση:

- Να χρησιμοποιείτε λάδια χωρίς ρητίνες και οξέα (όχι λάδι του φαγητού).Σας συνιστούμε το δικό μας ειδικό γράσο 4425 (κωδ. No. 710.6310)
- Να καθαρίζετε το κώνο της κάννης και όλα τα μεταλλικά μέρη με ένα ελαφρώς λαδωμένο μαλακό φανελόπανο για να αποφύγετε τυχόν σκουριά, αποτέλεσμα ιδρωμένων χεριών ή υγρασίας.
- Για να αποφύγετε τη σκουριά πρέπει επίσης να καθαρίζετε το εσωτερικό της κάννης με ένα ελαφρά λαδωμένο μαλακό φανελόπανο με σχοινοκαθαρηστήρα, περνώντας τον μέσα στο εσωτερικό της κάννης, αρχίζοντας πάντοτε από τη θαλάμη προς την έξοδο. Παρακαλούμε μη χρησιμοποιείτε τίποτε άλλο για καθαρισμό, ειδικά, ΟΧΙ τσόχινα βλήματα και γράσο.
- Σκουπίστε το λάδι από τις επιφάνειες με ένα στεγνό φανελόπανο και το εσωτερικό της κάννης με το σχοινοκαθαρηστήρα και ένα στεγνό πανάκι , προτού να ξαναχρησιμοποιήσετε το όπλο σας.

Προσεκτικός καθαρισμός μετά από περίπου 2.000 έως 3.000 βολές:

- Το εσωτερικό της κάννης καθαρίζεται με μια μπρούτζινη βούρτσα αρχίζοντας από τη θαλάμη προς την έξοδο (στη διεύθυνση της βολής). Ποτέ μη μετακινείτε τη βούρτσα μπρος-πίσω μέσα στη κάννη.
- Έπειτα, περάστε μερικές φορές το σχοινοκαθαρηστήρα με στεγνό πανί μέσα στη κάννη, μέχρι να μη φαίνονται βρομιές.
- Μετά το καθαρισμό ή πριν αρχίσετε την επόμενη εξάσκησή σας, πυροβολήστε 10 με 20 φορές για να το επαναφέρετε στη προηγούμενη απόδοσή του.
- Καθαρίστε τα εξωτερικά μέρη με ένα ελαφρώς λαδωμένο πανί.

Συντήρηση της σκανδάλης:

- Μια φορά το χρόνο λιπαίνετε ελαφρώς το στήριγμα της σκανδάλης με αντιψυκτικό γράσο θειούχου μολυβδαίνιου (όχι λάδι του φαγητού).
- Χρησιμοποιώντας μια βελόνα βάλτε μια σταγόνα λαδιού στα εσωτερικά μέρη του στηρίγματος.
- Τα εσωτερικά μέρη δεν πρέπει να καθαριστούν με σπρέι ή λάδι για να μη μείνουν κατάλοιπα στη σκανδάλη.

Προσοχή:
Όταν καθαρίζετε το όπλο σας, δεν πρέπει να μπεί στο μηχανισμό της σκανδάλης τίποτε. Ούτε σκόνη, ούτε βρομιές από κατάλοιπα διαλυτικών, γράσου ή ακατάλληλου λαδιού. Σας συνιστούμε, είτε να καθαρίζετε το όπλο σας σε οριζόντια θέση ή ακόμη με το κοντάκι προς τα πάνω, για να αποφύγετε οποιαδήποτε ρύπανση της βαλβίδας και του μηχανισμού της σκανδάλης. Προστατέψτε το όπλο σας από τη σκόνη, άμμο, υγρασία, θερμότητα και άλλες βλαβερές επιδράσεις. Να καθαρίζετε τακτικά τη θήκη του όπλου σας. Οι θήκες των όπλων πρέπει να είναι εσωτερικά φοδραρισμένες με αντιστατικό πανί για να μη μαζεύονται σκόνες τις σκόνες.
Ασφαλώς γνωρίζετε ότι η μετατροπή των υδρατμών σε συμπυκνωμένο νερό μπορεί να γίνει από τις μεταβολές της θερμοκρασίας. Σε αυτές τις περιπτώσεις πρέπει να το αφαιρέσετε αμέσως. Να χρησιμοποιείτε μαλακιές θήκες όπλων μόνο για τη μεταφορά όχι για την αποθήκευση του όπλου σας. Μη χρησιμοποιείτε μεταλλικά δοχεία για την αποθήκευση γιατί ελκύουν την υγρασία. Ενημερωθείτε για άλλες πιθανές αλλαγές ή ζημιές στο όπλο σας. Σε αυτή τη περίπτωση πηγαίνετε το αεροβόλο σας σε εξουσιοδοτημένο οπλουργό ή στείλτε το σε μας.
Για να ελαττώσετε το κίνδυνο ζημιάς κατά τη μεταφορά, σας συνιστούμε η κάννη να αποχωρίζεται από το κοντάκι.
Εάν χρησιμοποιείτε το όπλο σας πολύ συχνά σας συνιστούμε να ελέγχετε τουλάχιστον μια φορά το χρόνο, τα λαστιχένια δαχτυλίδια εμφράξεως και το πιστόνι.

Εξαρτήματα

Παρακαλούμε ζητείστε μας τον ειδικό κατάλογο ή ρίχτε μια ματιά στις ιστοσελίδες μας στο διαδύχτιο **www.anschuetz-sport.com ή www.anschutz-sporters.com**. Εκεί θα βρείτε τις τελευταίες πληροφορίες και θα έχετε επίσης τη δυνατότητα να γίνετε δωρεάν συνδρομητές και να λαμβάνετε δελτάρια των τελευταίων νέων μας.

Εξειδικευμένα εξαρτήματα
Προστιθέμενα βάρη

Το αεροβόλο μπορεί να προσαρμοστεί στις προσωπικές σας απαιτήσεις, μεταξύ άλλων, με τέσσερις εύκολους τρόπους.

1**. Βαράκια κάννης:**
Σπρώχνοντας, προσθέτοντας ή μετακινώντας τα επιπρόσθετα βαράκια κάννης.

2. **Στηρίγματα βαρών κοντακίου**.
Τα στηρίγματα αυτά μπορεί να τοποθετηθούν στο πέλμα και στη παρειά του κοντακίου. Στρογγυλά βαράκια μπορούν να τοποθετηθούν σε αυτά τα στηρίγματα.

3. **Δακτύλιοι - βαρίδια**:
Δύνανται να τοποθετηθούν στους στύλους ρύθμισης της παρειάς και του πέλματος-κωδ.Νο.711.3805.

4. **Χαλύβδινοι στύλοι βαρέως τύπου, 100g περίπου**:
Για τη ρύθμιση της παρειάς (Νο. 700.6337). Για τη ρύθμιση του πέλματος (κωδ. Νο. 700.6338).

5. **Μετακινούμενα βαρίδια 175 g περίπου**:
Αυτά τα βάρη μπορεί να προσαρμοστούν στον υποφυλακτήρα και να μετακινούνται μπρος-πίσω.

Εγγύηση
Εγγύηση 2 χρόνων θα εκδοθεί. Μέρη τα οποία υπόκεινται σε φυσιολογική φθορά από τη χρήση δεν καλύπτονται από την εγγύηση. Σε περίπτωση εγγύησης, αντικαθιστούμε τα κατεστραμμένα μέρη χωρίς καμία επιβάρυνση. Περιπτώσεις καλυπτόμενες από την εγγύηση θα γίνουν αποδεκτές μόνο εάν η κάρτα εγγύησης θα έχει συμπληρωθεί και θα μας έχει σταλεί μαζί με αντίγραφο της σχετικής απόδειξης αγοράς εγκαίρως. Η εγγύηση δεν θα σας καλύψει σε περιπτώσεις που θα έχουν γίνει αλλαγές ή επισκευές από μη εξουσιοδοτημένα πρόσωπα, εάν το όπλο αυτό της ANSCHÜTZ δεν έχει χρησιμοποιηθεί σωστά, εάν έχουν γίνει παράνομες μετατροπές η άλλοι χειρισμοί, εάν οποιοδήποτε δέσιμο έχει καταστραφεί ή εάν δεν έχουν χρησιμοποιηθεί γνήσια ανταλλακτικά ANSCHÜTZ. Άλλα ανταλλακτικά μπορεί να χρησιμοποιηθούν μόνο εάν έχουν ελεγχθεί από την ANSCHÜTZ πριν τη τοποθέτησή τους και αν δεν επηρεάζουν την ασφάλεια του προϊόντος.

Επιπλέον, μια ζημιά στο όπλο σας δεν υπόκειται σε εγγύηση, εάν προέλθει από άγνοια των οδηγιών του φυλλαδίου αυτού ή από ακατάλληλη φροντίδα ή μεταχείριση. Εάν μας αποστείλετε το όπλο σας, για οποιοδήποτε λόγο, παρακαλούμε να ακολουθήσετε τις νόμιμες διαδικασίες.

Σας ευχόμαστε ατέλειωτη ευχαρίστηση και επιτυχία με το νέο σας ANSCHÜTZ και θα μας ήταν ευχάριστο εάν μας λέγατε την άποψή σας για τα προϊόντα μας και το σχεδιασμό του φυλλαδίου .

Δικαιώματα

Οι προδιαγραφές του όπλου, ο σχεδιασμός και οι αλλαγές του μοντέλου, υπόκεινται σε αλλαγή χωρίς προηγούμενη ειδοποίηση. Οι διαστάσεις και το χρώμα υπόκεινται σε αλλαγή. Με επιφύλαξη για τυχόν εκτυπωτικά λάθη.

ANSCHÜTZ, το λογότυπο ANSCHÜTZ, το λογότυπο ANSCHÜTZ σε συνδυασμό με το σλόγκαν „Die Meister Macher“ (επίσης και σε τροποποιημένη προφορά) και „Soft-Link®“ είναι προστατευόμενες ονομασίες της **J.G. ANSCHÜTZ GmbH & Co. KG, Ulm, Germany**.

Η μη εξουσιοδοτημένη χρήση αυτών των ονομασιών δεν επιτρέπεται και τιμωρείται.

Επιφυλασσόμαστε για όλα τα δικαιώματα αυτού του φυλλαδίου οδηγιών. Η χρήση του φυλλαδίου οδηγιών, επίσης και αποσπάσματα αυτού, δεν επιτρέπονται χωρίς την άδεια της J.G. ANSCHÜTZ GmbH & Co. KG άλλως θα τιμωρείται. **Αυτό ειδικά θα εφαρμόζεται αυστηρά σε περιπτώσεις μη εξουσιοδοτημένης αντιγραφής και ανατύπωσης του φυλλαδίου από εμπόρους όπλων στην Ελλάδα για την άσκηση του επαγγέλματός τους.**

ANSCHÜTZ News LETTER

Θέλετε να λαβαίνετε ταχυδρομικώς δελτάρια με τα τελευταία μας νέα; Απλά, γραφτείτε ΔΩΡΕΑΝ συνδρομητές στην ηλεκτρονική μας διεύθυνσηνση ***www.anschuetz-sport.com***

J.G ANSCHUTZ & Co GmbH
Daimlerstrasse 12
D-89079 Ulm – GERMANY
Tel :.0049 731 40120
Fax:: 0049 731 4012700
e-mail: JGA-Info@anschuetz-sport.com
www. **Anschuetz-sport.com**

ΠΑΡΑΡΤΗΜΑ

ΧΡΗΣΙΜΕΣ ΠΛΗΡΟΦΟΡΙΕΣ ΓΙΑ ΤΟ ΠΕΠΙΕΣΜΕΝΟ ΑΕΡΑ

Απαιτήσεις για πεπιεσμένο αέρα

Οξυγόνο
Η περιεκτικότητα σε οξυγόνο πρέπει να είναι (21 +/- 1) Vol.% (ξηρός αέρας).

Ρύποι

1. Γενικές πληροφορίες:
Ο πεπιεσμένος αέρας για χρήση σε αναπνευστικές συσκευές δεν πρέπει να περιέχει ρύπους σε τέτοια συγκέντρωση που να έχουν τοξικές ή άλλες βλαβερές συνέπειες. Σε κάθε περίπτωση, οι ρύποι που θα υπάρχουν στον εισπνεόμενο αέρα πρέπει να είναι όσο το δυνατό λιγότεροι.και πάντοτε πολύ πιο κάτω από τα θεσπισμένα επιτρεπτά εθνικά όρια έκθεσης στους ρύπους αυτούς. Επίσης, πρέπει να λαμβάνονται υπόψη τα προκαλούμενα αποτελέσματα από το συνδυασμό περισσοτέρων του ενός ρύπων. Εάν δεν υπάρχουν Εθνικοί περιορισμοί, πρέπει να εφαρμόζονται οι παράγραφοι 2-3 το παρόντος.

Σημείωση: Το όριο συγκέντρωσης για κάθε ρύπο πρέπει να αφαιρείται από το θεσπισμένο εθνικό επιτρεπτό όριο έκθεσης στο ρύπο αυτό. Οι επιδράσεις από τη πίεση σε συνδυασμό με το χρόνο έκθεσης στο ρύπο πρέπει να λαμβάνονται υπόψη.

2. Λιπαντικά
Το περιεχόμενο σε λιπαντικά υπό μορφή σταγονιδίων ή αεροζόλ δεν πρέπει να υπερβαίνει τα 0.5 mg/m^3.

3. Οσμή και γεύση
Ο αέρας πρέπει να είναι χωρίς αισθητή οσμή και γεύση.

4. Περιεκτικότητα σε διοξείδιο του άνθρακα
Η περιεκτικότητα σε διοξείδιο του άνθρακα δεν πρέπει να υπερβαίνει τα 500 ml/m^3 (500 ppm).

5. Περιεκτικότητα σε μονοξείδιο του άνθρακα
Η περιεκτικότητα σε μονοξείδιο του άνθρακα δεν πρέπει να υπερβαίνει τα 15 ml/m^3 (15 ppm).

Περιεκτικότητα σε νερό
1. Δε πρέπει να υπάρχει υγροποιημένο νερό.
2. Ο αέρας στις αναπνευστικές συσκευές πρέπει να έχει σημείο δροσοποίησης αρκετά χαμηλό ώστε να αποφεύγεται υγροποίηση και πάγωμα. Εάν η συσκευή χρησιμοποιείται και αποθηκεύεται σε γνωστή θερμοκρασία, το σημείο δροσοποίησης υπό πίεση πρέπει να είναι τουλάχιστον 5℃ κάτω από την υποτιθέμενη χαμηλότερη θερμοκρασία. Εάν οι συνθήκες χρήσης και αποθήκευσης της φιάλης του πεπιεσμένου αέρα δεν είναι γνωστές, το σημείο δροσοποίησης υπό πίεση δεν πρέπει να υπερβαίνει τους -11℃.
3. Η μέγιστη περιεκτικότητα νερού στον αέρα υπό ατμοσφαιρική πίεση πρέπει να είναι εντός των ορίων των τιμών του κάτωθι πίνακα.
.

ΠΕΠΙΕΣΜΕΝΟΣ ΑΕΡΑΣ ΤΩΝ ΚΥΛΙΝΔΡΩΝ ΑΕΡΟΒΟΛΩΝ

Η περιεκτικότητα νερού του αέρα που διοχετεύεται από κομπρεσέρ για πλήρωση κυλίνδρων των 200 ή 300 bar δεν πρέπει να υπερβαίνει τα 25 mg/m^3.

Ονομαστική πίεση bar	Μέγιστη περιεκτικότητα νερού στον αέρα υπό ατμοσφαιρική πίεση σε mg/m^3
40-200	50
>200	35

Έλεγχοι

Επιτρέπεται οποιαδήποτε κατάλληλη μέθοδος εφόσον ανταποκρίνεται στις γενικές απαιτήσεις που αναφέρονται κατωτέρω:

- για τη μέτρηση και τη σύγκριση των αποτελεσμάτων, η ακρίβεια της μεθόδου πρέπει να λαμβάνεται υπόψη και
- το όριο απόδειξης της εφαρμοζόμενης μεθόδου πρέπει να είναι κάτω από το υποχρεωτικό όριο.

Τυπική σύνθεση φυσιολογικού αέρα (ISO 2533)

Στοιχεία	Μάζα-% (ξηρός αέρας)	Όγκος-% (ξηρός αέρας)
Οξυγόνο (O2)	23,14	20,9476
Άζωτον (N2)	75,5	78,084
Αργόν (Ar)	1,288	0,934
Διοξείδιο του Άνθρακα (CO2)	0,048	0,0314
Υδρογόνο (H2)	0,000003	0,00005
Νέον (NE)	0,00127	0,001818
Ήλιον (HE)	0,000073	0,000524
Κρυπτόν (Kr)	0,00033	0,000114
Ξένον (Xe)	0,000039	00000087

Ειδικές σημάνσεις επί των κυλίνδρων:

D / ANSCHÜTZ - WALTER HENRICH GMBH / Serie No. 001234
PW 200 BAR - PH 300 BAR - 0,32 KG - UN 1002
Zul.-Nr.: 01 202 322 - B - 0043 / T - D - π
0035 - 2005 / 06 - 15
Mod. 1 / AL
READ INSTRUCTIONS BEFORE USE

Επεξηγήσεις:

D:	Χώρα κατασκευής.
ANSCHÜTZ-WALTER HENRICH GMBH:	Όνομα κατασκευαστή.
Serie No. 001234:	Αριθμός σειράς.
PW 200 BAR:	Μέγιστη επιτρεπτή πίεση πλήρωσης σε 15 °C.
PH 300 BAR:	Έλεγχος πίεσης.
0,32 KG:	Βάρος κυλίνδρου πεπιεσμένου αέρα χωρίς τις βαλβίδες.
UN 1002:	Διεθνής σήμανση για το πεπιεσμένο αέρα.
01 202 322 - B - 0043 / T:	Αριθμός αποδοχής.
π:	Σήμανση συμμόρφωσης με το κανονισμό 1999/36/EG.
0035:	Αριθμός αναφερόμενης Υπηρεσίας (TÜV Rheinland).
2005 / 06:	Έτος και μήνας κατασκευής.
15:	Τα δύο τελευταία ψηφία του έτους επανελέγχου του κυλίνδρου.
Mod. 1 / AL:	Κύλινδρος πεπιεσμένου αέρα αλουμινίου.
READ INSTRUCTIONS BEFORE USE:	Διαβάστε τις οδηγίες πριν τη χρήση.