Φ Υ Λ Λ Α Δ Ι Ο

ΟΔΗΓΙΩΝ

ΑΤΜΟΣΦΑΙΡΙΚΟΥ ΑΕΡΟΒΟΛΟΥ

ΠΙΣΤΟΛΙΟΥ ANSCHÜTZ

Model LP@

Παρακαλούμε διαβάστε προσεχτικά
το φυλλάδιο αυτό προτού χρησιμοποιήσετε το όπλο σας

J.G. ANSCHUTZ GmbH & CO
Daimlerstrasse 12, D-89079 ULM/GERMANY
TEL: 0049 731 40120 FAX: 0049 731 4012700
e-mail: JGA-info@anschuetz-sport.com
www.anschuetz-sport.com

Φυλλάδιο Οδηγιών Αεροβόλου Πιστολίου Μοντέλο LP-@ANSCHÜTZ Ατμοσφαιρικό

Πίνακας Περιεχομένου

- Πρόλογος
- Οδηγίες ασφαλούς χρήσεως
- Γενικές οδηγίες χειρισμού των πιστολίων
- Προστασία ακοής και όρασης
- Νόμοι
- Οδηγίες ασφαλούς χρήσεως εξαρτημάτων του πιστολίου
- Ευθύνη
- Τεχνικά δεδομένα
- Όπλιση, τοποθέτηση βλήματος και χειρισμός ασφάλειας
- Αφαίρεση βλήματος
- Ρυθμίσεις της σκανδάλης
- Μηχανισμός «ξηράς» προπόνησης
- Κύλινδρος πεπιεσμένου αέρα
- Ρυθμίσεις της λαβής
- Ρυθμίσεις σκοπευτικών
- Καθαρισμός, συντήρηση, φροντίδα, λίπανση
- Αξεσουάρ
- Εγγύηση
- Δικαιώματα

Πρόλογος

Αγαπητοί Φίλοι της ANSCHÜTZ,
Έχετε κάνει μια πολύ καλή εκλογή αποφασίζοντας να αγοράσετε ένα σκοπευτικό αεροβόλο πιστόλι ANSCHÜTZ. Τα πάρα πολλά και σπουδαία αποτελέσματα που έχουν επιτευχθεί από σκοπευτές που έλαβαν μέρος σε Ολυμπιακούς Αγώνες, σε Πανευρωπαϊκά και Παγκόσμια Πρωταθλήματα σε όλο τον κόσμο με όπλα σκοποβολής ANSCHÜTZ, έκαναν την εκλογή σας εύκολη, γιατί το πιστόλι σας έχει ωφεληθεί από τη μεγάλη μας πείρα στον τομέα της κατασκευής εξαίρετων ραβδωτών όπλων σπορ και σκοποβολής από το 1856. Τα όπλα ANSCHÜTZ,χαίρουν μεγάλης εκτίμησης σε όλο το κόσμο για την εξαιρετική τους ακρίβεια στη βολή, το καλαίσθητο σχεδιασμό τους και την αψεγάδιαστη κατασκευή τους. Εάν ακόμη δεν είστε ενήμεροι, σας γνωρίζουμε ότι στα όπλα αυτά περιλαμβάνονται:

Οι περίφημες καραμπίνες 0,22 LR σκοποβολής, τα σκοπευτικά αεροβόλα τυφέκια και πιστόλια, οι καραμπίνες σκοποβολής 0,22 για το άθλημα του διάθλου, τα ραβδωτά τυφέκια κυνηγίου σε διάφορα διαμετρήματα, μιας βολής και επαναληπτικά, Φλομπέρ, Σιλουέτες και όπλα για μικρά θηράματα και επιβλαβή.
Σας ευχόμαστε πολλές και μεγάλες επιτυχίες με το νέο σας όπλο ANSCHÜTZ .

Η Ομάδα σας της ANSCHÜTZ

Οδηγίες ασφαλούς χρήσεως

Προσοχή:
Παρακαλούμε διαβάστε προσεχτικά τα παρακάτω άρθρα προτού χρησιμοποιήσετε το πιστόλι σας. Προτού επιχειρήσετε οποιαδήποτε χρήση του με βλήματα, είναι πάρα πολύ σημαντικό να εξοικειωθείτε όχι μόνο απόλυτα μαζί του, αλλά και με τα χαρακτηριστικά της λειτουργίας του, διαβάζοντας προσεκτικά και αφομοιώνοντας τις οδηγίες αυτού του φυλλαδίου,. Πάντοτε να θυμάστε τη σωστή σειρά της αποσυναρμολόγησης. Εάν εξακολουθήσετε να έχετε προβλήματα με την ασφαλή του χρήση και το σωστό του χειρισμό ή έχετε επιπρόσθετα ερωτήματα, παρακαλούμε μη διστάσετε να επικοινωνήσετε με την επίσημη αντιπροσωπεία μας στην Ελλάδα ή τον εξειδικευμένο οπλουργό που θα σας υποδείξει ο αντιπρόσωπός μας ή ακόμη να έλθετε σε επαφή απ ευθείας με εμάς εδώ στο εργοστάσιο. Αυτό το φυλλάδιο οδηγιών είναι πάρα πολύ χρήσιμο. Βεβαιωθείτε ότι είναι πάντοτε μαζί με το πιστόλι, ειδικά εάν το πουλήσετε, το δανείσετε ή κατά κάποιο τρόπο το μεταβιβάσετε σε τρίτο πρόσωπο.

Η ANSCHÜTZ κατασκευάζει προϊόντα υψηλής ακρίβειας, τα οποία, ανάλογα με το τύπο του μοντέλου, προορίζονται για ιδιώτες αποκλειστικά για το άθλημα της σκοποβολής ή του κυνηγίου. Επιθετική και αμυντική σκοποβολή στην οποία ο σκοπευτής πυροβολεί ενώ κινείται, ΔΕΝ πρέπει να γίνεται με όπλα και πιστόλια ANSCHÜTZ. Απαγορεύεται αυστηρά να σημαδεύετε και να πυροβολείτε προς τη κατεύθυνση ανθρώπων. Το όπλο , το πιστόλι ή το κοντάκι του όπλου δεν πρέπει να χρησιμοποιηθούν ποτέ για να χτυπήσετε κάποιον. Παρακαλούμε δείτε επίσης το κεφάλαιο „Οι Δέκα Εντολές για Ασφαλή Χρήση των Όπλων“ καθώς και το κεφάλαιο „Γενικές οδηγίες χειρισμού των όπλων“.

Εάν θέλετε μπορείτε να μας παραγγείλετε πρόσθετα Φυλλάδια Οδηγιών.

Προτού να φύγει από το εργοστάσιο το αεροβόλο πιστόλι ANSCHÜTZ που κρατάτε στα χέρια σας, έχει υποστεί τεστ δοκιμών και έχει επιθεωρηθεί προσεκτικά. Ο μηχανισμός του έχει σχεδιαστεί, δοκιμαστεί και προσαρμοστεί κατάλληλα και έχει δοθεί μέγιστη προσοχή στο τομέα της ασφάλειας. Πλην όμως, επειδή ο οποιοσδήποτε μηχανισμός μπορεί να αποτύχει και επειδή μέχρι στιγμής δεν έχει βρεθεί μηχανισμός που να προλαβαίνει ατυχήματα προκαλούμενα από απρόσεχτο και απερίσκεπτο χειρισμό, η ANSCHÜTZ δεν μπορεί να έχει τον έλεγχο αυτού του χειρισμού από τη στιγμή που το όπλο φεύγει από το εργοστάσιο. Παρακαλούμε διαθέστε λίγο από το χρόνο σας για να επιθεωρήσετε προσεκτικά το όπλο σας πριν το χρησιμοποιήσετε.

ΜΗ ΧΡΗΣΙΜΟΠΟΙΗΣΕΤΕ ΟΠΟΙΟΔΗΠΟΤΕ ΟΠΛΟ ΧΩΡΙΣ ΠΛΗΡΗ ΓΝΩΣΗ ΚΑΙ ΑΝΤΙΛΗΨΗ ΤΗΣ ΑΣΦΑΛΟΥΣ ΧΡΗΣΗΣ ΤΟΥ ΚΑΙ ΤΩΝ ΧΑΡΑΚΤΗΡΙΣΤΙΚΩΝ ΤΟΥ ΚΑΤΑΛΛΗΛΟΥ ΧΕΙΡΙΣΜΟΥ

Προειδοποίηση:
Αυτό το πιστόλι μπορεί να γίνει επικίνδυνο εάν δεν χρησιμοποιηθεί σωστά ή εάν το φυλλάδιο οδηγιών δεν διαβαστεί προσεκτικά. Το προνόμιο της ιδιοκτησίας και η ασφαλής χρήση του πιστολίου σας, ενέχει και μια προσωπική υποχρέωση την οποία κανείς δεν πρέπει να πάρει αλαφρά. Ατυχήματα με όπλα δεν θα συνέβαιναν εάν οι ακόλουθοι κανόνες ασφαλούς χρήσης είχαν ακολουθηθεί.

Οι Δέκα Εντολές Ασφαλούς χρήσεως των Όπλων

- Μάθετε καλά τα χαρακτηριστικά του μηχανισμού και το χειρισμό του όπλου που θα χρησιμοποιήσετε.
- Πάντοτε να έχετε τη κάννη του στραμμένη σε ασφαλή κατεύθυνση.

- Τα όπλα πρέπει να είναι άδεια όταν δεν χρησιμοποιούνται.
- Βεβαιωθείτε ότι στο εσωτερικό της κάννης δεν υπάρχει τίποτε πριν πυροβολήσετε.
- Σιγουρευτείτε για το στόχο σας πριν πυροβολήσετε.
- Να φοράτε προστατευτικά γυαλιά και ωτοασπίδες όταν πυροβολείτε.
- Ποτέ μη σκαρφαλώνετε σένα δένδρο ή σένα φράχτη με γεμάτο όπλο.
- Μη πυροβολείτε σε μια σκληρή επιφάνεια ή στο νερό.
- Ποτέ μη μεταφέρετε το όπλο σας γεμάτο.
- Αποφεύγετε τα αλκοολούχα ποτά και τα ναρκωτικά φάρμακα και μην καπνίζετε όταν πυροβολείτε ή χειρίζεστε ένα όπλο ή πιστόλι.

.

Παρακαλούμε σημειώσατε:
Δεν υπάρχει υποκατάστατο της προσωπικής ευθύνης και της κοινής λογικής στο χειρισμό, τη χρήση και την αποθήκευση των όπλων. Αποθηκεύετε σε ασφαλές μέρος το όπλο σας πάντοτε άδειο και μακριά από τη πρόσβαση παιδιών και μη εξουσιοδοτημένων ενηλίκων.

Γενικές οδηγίες σχετιζόμενες με το χειρισμό των όπλων

Αν και είναι προφανές ότι οι σκοπευτές είναι οικείοι με τους παρακάτω κανόνες, θα θέλαμε να τους τονίσουμε για άλλη μια φορά για λόγους ασφαλείας. Όλα τα όπλα είναι αντικείμενα επικίνδυνα. Μέγιστη προσοχή πρέπει να αφιερώνεται στη χρήση και την αποθήκευσή τους.

1. Να μεταχειρίζεστε κάθε πιστόλι σαν να είναι γεμάτο. Μη λαμβάνετε υπόψη σας τα λόγια κάποιου ή απερίσκεπτα να υποθέσετε ότι είναι άδειο. Τα περισσότερα ατυχήματα έχουν γίνει με “ άδεια “ όπλα. Ελέγχετε προσωπικά το πιστόλι σας κάθε φορά που το παίρνετε στα χέρια σας. Ο πιο ασφαλής τρόπος για να κρατάτε ένα πιστόλι όταν είστε μαζί με άλλους είναι να αφήνετε το κλείστρο ανοικτό έτσι ώστε θα τους είναι εύκολο να ιδούν ότι το πιστόλι δεν μπορεί να πυροβολήσει. Βεβαιωθείτε ότι το πιστόλι δεν είναι γεμάτο όταν σταματήσετε να πυροβολείτε. Βεβαιωθείτε ότι το πιστόλι είναι άδειο πριν από κάθε μεταφορά του. Ποτέ μη σηκώνετε από κάτω το πιστόλι με το δάχτυλό σας στη σκανδάλη ή τον προφυλακτήρα της σκανδάλης.

2. Όταν σηκώνετε ένα πιστόλι, το στόμιο της κάννης του να είναι στραμμένο στο έδαφος. Πάντοτε η κάννη να είναι στραμμένη σε ασφαλή κατεύθυνση. Ποτέ μη τραβήξετε ένα πιστόλι προς το μέρος σας πιάνοντάς το από το στόμιο της κάννης.

3. Κάνετε χρήση του πιστολιού σας μόνο σε εγκεκριμένα σκοπευτήρια. Να πυροβολείτε κάτω από καλές συνθήκες ορατότητας. Όταν κάνετε σκοποβολή σε εσωτερικό σκοπευτήριο, βεβαιωθείτε ότι ο χώρος εξαερίζεται καλά. Βεβαιωθείτε ότι υπάρχει ασφαλής στοχοδόχος παγίδευσης των βλημάτων ο οποίος είναι ορατός από όλες τις πλευρές και δεν υπάρχει κανένας κοντά του. Βεβαιωθείτε απόλυτα ότι ο χώρος πίσω από το στοχοδόχο είναι ασφαλής για να συγκρατεί τα εκτός στόχου βλήματα. Μη πυροβολείτε ενάντια σε σκληρή ή μαλακή επιφάνεια ή στο νερό. Ποτέ μη πυροβολήσετε ένα ουράνιο στόχο ή στον αέρα για πλάκα. Μη πυροβολείτε σε οτιδήποτε από το οποίο το βλήμα μπορεί να εξοστρακιστεί. Ποτέ μη πυροβολήσετε με τη κάννη βουτηγμένη στο νερό ή μέσα σε άλλα υλικά για να αποφύγετε ατυχήματα ή και καταστροφή του όπλου σας.

4. Βεβαιωθείτε ότι χρησιμοποιείτε το σωστό βλήμα. Το σωστό διαμέτρημα μπορείτε να το δείτε γραμμένο πάνω στο πιστόλι σας. Γεμίσετε το όπλο σας μόνο όταν είστε στο σκοπευτήριο και έτοιμοι να πυροβολήσετε. Αλλαγές ή μετατροπές του πιστολιού ή η χρησιμοποίηση ανταλλακτικών ή εξαρτημάτων που δεν είναι γνήσια ANSCHÜTZ μπορούν να επιφέρουν εμπλοκές.

5. Να διατηρείτε πάντοτε το πιστόλι σας καθαρό. Βεβαιωθείτε ότι στο εσωτερικό της κάννης δεν υπάρχουν εμπόδια που έχουν γίνει από βρομιές, νερό, γράσο ή

οτιδήποτε άλλο υλικό. Ποτέ μην επιχειρήσετε να βγάλετε κάποιο εμπόδιο από μέσα από τη κάννη πυροβολώντας το. Εάν ένα βλήμα δεν φύγει από τη κάννη όταν τραβήξετε τη σκανδάλη, κατευθύνετε τη κάννη προς ένα ασφαλές σημείο, ενεργοποιείστε την ασφάλεια, ανοίξτε το κλείστρο και αφαιρέστε προσεκτικά το βλήμα.

6. Σοβαροί τραυματισμοί και βλάβες μπορούν να προκληθούν από τη χρήση λανθασμένων πυρομαχικών, εμποδίων στο εσωτερικό της κάννης και μη σωστών μερών των φυσιγγίων.

7. Να βάζετε την ασφάλεια καλά στις θέσεις „S“ ή „F“ – ποτέ ενδιάμεσα. Να έχετε πάντοτε την ασφάλεια στη θέση „safe“ έως ότου είστε έτοιμοι να πυροβολήσετε. Μη βάζετε ποτέ τα δάχτυλά σας στη σκανδάλη όταν μετακινείτε την ασφάλεια ή όταν δεν είστε έτοιμοι να πυροβολήσετε.

8. Όταν το πιστόλι σας δεν χρησιμοποιείται πρέπει να αποθηκεύεται σε ασφαλές κλειδωνόμενο μέρος προσβάσημο μόνο από εσάς. Πρώτα να ελέγξετε και να βεβαιωθείτε ότι είναι άδειο. Αποθηκεύστε το με **μη** οπλισμένη τη σκανδάλη. Αποθηκεύστε τα πυρομαχικά σε ένα ξεχωριστό ασφαλές μέρος. Είναι αποκλειστικά δική σας ευθύνη το να είστε βέβαιοι ότι όλο τον καιρό και ειδικότερα όταν δεν θα είστε παρόντες το πιστόλι σας θα είναι καλά ασφαλισμένο και με κανένα τρόπο προσβάσιμο στα παιδιά και σε άλλα μη εξουσιοδοτημένα άτομα. Για την ασφαλή αποθήκευση του πιστολιού σας ακόμη και σε ένα κλειδωνόμενο ερμάρι ή ντουλάπι θα σας προτείναμε τη χρήση μιας επιπλέον κλειδαριάς σκανδάλης. Ακόμη και στις περιπτώσεις που θα χρησιμοποιήσετε τέτοια κλειδαριά, το πιστόλι σας πρέπει να είναι άδειο. Μην αφήνετε ποτέ το πιστόλι σας να χρησιμοποιηθεί από άτομο που δεν είναι εξοικειωμένο με την ασφαλή του χρήση και δεν έχει γνώση των οδηγιών αυτού του φυλλαδίου. Το αεροβόλο αυτό πρέπει να χρησιμοποιείται μόνο από υπεύθυνα ενήλικα άτομα ή κάτω από την επίβλεψή τους.

9. Παρατηρείστε με προσοχή οποιαδήποτε αλλαγή στη λειτουργία του πιστολιού σας η οποία μπορεί να επηρεάσει την ασφάλεια. Η ασφάλεια είναι εγγυημένη όσο καιρό το πιστόλι σας δουλεύει άψογα. Εάν υποψιαστείτε ή σημειώσετε κάποια εμπλοκή, σταματήστε αμέσως τη χρήση του, αδειάστε το, βεβαιωθείτε ότι δεν υπάρχει αέρας υπό πίεση στη βαλβίδα και στείλτε το σε εξειδικευμένο οπλουργό ή στο εργοστάσιο για έλεγχο. **Σημείωση:** Εκτός από το συνήθη καθαρισμό που θα κάνετε μόνοι σας, το πιστόλι πρέπει να αποσυναρμογείται μόνο από εξειδικευμένο και εξουσιοδοτημένο οπλουργό. Επίσης σημειώστε ότι το πιστόλι σας πρέπει να ελεγχθεί από εξουσιοδοτημένο οπλουργό και στη περίπτωση που έχει επηρεασθεί από εξωτερικούς παράγοντες όπως σκουριά, πέσιμο κλπ. Όταν συναρμολογείτε ή αποσυναρμολογείτε το πιστόλι σας μη το κάνετε ποτέ εξασκώντας μεγάλη δύναμη. Απρόσεχτη μεταχείριση, τροποποίηση του μηχανισμού ή λανθασμένη σειρά αποσυναρμολόγησης, μπορούν να προκαλέσουν βλάβες ή ανεπανόρθωτες ζημιές

10. Πρέπει πάντοτε να κρατάτε το πιστόλι σας με μεγάλη προσοχή. Φροντίστε να μη σας πέσει ποτέ κάτω και να το τοποθετείτε με τέτοιο τρόπο που να μην πέσει. Όταν το μεταφέρετε πρέπει να είναι στεγνό και καθαρό. Σας συνιστούμε να το έχετε σε μια καλή θήκη μεταφοράς που να παρέχει και προστασία.

11. Πρέπει να είστε πάντα σε καλή φυσική κατάσταση και ψυχική υγεία και ποτέ κάτω από την επήρεια υποκατάστατων (φάρμακα, αλκοόλ) τα οποία μπορεί να επηρεάσουν την όραση, επιδεξιότητα ή τη κρίση σας. Μη χρησιμοποιείτε το πιστόλι σας όταν είστε κουρασμένοι. Η κούραση μπορεί να σας κάνει να χάσετε τον έλεγχό του.

12. Καθαρίστε προσεχτικά τα χέρια σας μετά τη σκοποβολή, καθώς και ότι άλλα εξαρτήματα ANSCHÜTZ χρησιμοποιήσατε. Υπολείμματα μολύβδου, πυρίτιδας ή λαδιού, μπορεί να ερεθίσουν την επιδερμίδα σας.
13. Το Αεροβόλο σας έχει κατασκευαστεί προσεκτικά και έχει επιθεωρηθεί από τους εξειδικευμένους τεχνικούς μας για να σας παρέχει τη μέγιστη δυνατή απόδοση. Η υπηρεσιακή του ζωή εξαρτάται από τη φροντίδα σας και τον καθαρισμό του, ακολουθώντας τις οδηγίες του φυλλαδίου.

Προστασία Όρασης και Ακοής

Όταν κάνετε σκοποβολή, πρέπει πάντοτε να φοράτε εγκεκριμένα προστατευτικά γυαλιά και ωτοασπίδες. Θυμηθείτε ότι στη σκοποβολή με πυροβόλα όπλα πρέπει επίσης και τα πρόσωπα που είναι κοντά σας να φορούν εγκεκριμένες ωτοασπίδες και προστατευτικά γυαλιά.

Νόμος περί Όπλων

Παρακαλούμε να τηρείτε επακριβώς τους κανονισμούς και το Νόμο περί όπλων της Χώρας σας, καθώς επίσης και τους αντίστοιχους κανονισμούς ασφαλείας που διέπουν το άθλημα της σκοποβολής.

Οδηγίες ασφαλούς χρήσεως εξαρτημάτων του όπλου

Σπουδαία σημείωση για τη χρήση των κυλίνδρων ατμοσφαιρικού αέρα:

1. Ο έλεγχος του επιπέδου του μανομέτρου στον κύλινδρο του ατμοσφαιρικού αέρα να γίνεται μόνον όταν το όπλο θα είναι άδειο και μη οπλισμένο. Ποτέ να μη το ελέγχετε όταν γεμίζετε τους κυλίνδρους με αέρα. Λόγω του σχεδιασμού του το μανόμετρο δουλεύει με ακρίβεια +/- 10%. Οι αυξομειώσεις της θερμοκρασίας μπορούν επίσης να επηρεάσουν την ακρίβεια του μανομέτρου.

2. Οι γεμάτοι κύλινδροι δεν πρέπει να εκτίθενται σε θερμοκρασία μεγαλύτερης των 50° βαθμών Κελσίου. Συνεπώς βεβαιωθείτε ότι κατά τη διάρκεια της μεταφοράς ή της αποθήκευσης το πιστόλι σας να προστατεύεται από τυχόν υπάρχουσες υψηλές θερμοκρασίες, για παράδειγμα, αποθηκεύοντάς το χρησιμοποιώντας τη σκληρή θήκη που συνοδεύει το πιστόλι σας. Ο κύλινδροι μεταφέρονται πάντοτε άδειοι.

3. Για να αδειάσετε τον αέρα από το κύλινδρο σας συνιστούμε να χρησιμοποιείτε την ειδική βίδα (βαλβίδα) απελευθέρωσης (κωδ. No. 711.3408). Μετά από είκοσι περίπου γεμίσματα, ο κύλινδρος πρέπει να αδειάσει τελείως για να απαλλαγεί από τυχόν συμπυκνωμένο νερό.

4. Οι κύλινδροι του πεπιεσμένου αέρα οι οποίοι έχουν διαρροή, είναι ραγισμένοι ή είναι πάνω από 10 χρόνια κατασκευασμένοι, πρέπει να αδειάζονται και να μη χρησιμοποιούνται πλέον. Μετά από 10 χρόνια από την ημερομηνία κατασκευής τους, οι κύλινδροι πρέπει να ελέγχονται από τον κατασκευαστή. Η ημερομηνία κατασκευής τους είναι γραμμένη πάνω στον κύλινδρο.

5. Οι κύλινδροι αέρος καθώς και οι φιάλες γεμίσματος πρέπει να αποθηκεύονται σε ξηρό μέρος χωρίς σκόνες, λάδια, γράσα κλπ. Το ρακόρ (αντάπτορας) σύνδεσης είναι εφοδιασμένο με ειδικό φίλτρο αέρος.

6. Όταν αφαιρείτε το κύλινδρο από το όπλο να προστατεύετε τις βαλβίδες και τα σπειρώματα με τα αντίστοιχα καπάκια. Ποτέ μην γρασάρετε ή λαδώσετε τη βαλβίδα ή τα σπειρώματα του κυλίνδρου. **Κίνδυνος εκρήξεως** !

7. Οι κύλινδροι του πεπιεσμένου αέρα δεν πρέπει να γεμίζονται με πάνω από 200 bar (2,790 psi) σε θερμοκρασία δωματίου. Αυτή είναι η ανώτατη επιτρεπτή πίεση και δεν πρέπει με κανένα τρόπο να την υπερβείτε. Για τη πλήρωση των κυλίνδρων να χρησιμοποιείτε μόνο ατμοσφαιρικό αέρα (σαν αυτόν που αναπνέουμε) απαλλαγμένον από νερό λάδι κλπ. (DIN EN 12021). Σύμφωνα με τους κανονισμούς ασφαλείας αποστέλλουμε μόνο άδειους κυλίνδρους.

8. Ποτέ μη προσπαθήσετε να ανοίξετε ένα κύλινδρο αέρος μόνοι σας ή να του κάνετε κάποια μηχανική μετατροπή. Επίσης να τον προφυλάσσετε από κάθε εξωτερική πίεση.

9. Εκτός από τα παραπάνω, οι τεχνικοί κανονισμοί σχετικά με το γέμισμα των κυλίνδρων με αέρα που ισχύουν στη Χώρα σας πρέπει επίσης να ακολουθηθούν. Οι κύλινδροι αέρος των αεροβόλων δεν είναι κατάλληλοι για αποθήκευση ή μεταφορά οποιουδήποτε αερίου.

Ευθύνη

1. Η ANSCHÜTZ δεν φέρει καμία ευθύνη, εγγύησης ή αποζημίωσης, για ζημιές οποιασδήποτε μορφής που τυχόν προξενηθούν από αγνόηση των παρόντων οδηγιών, κακής μεταχείρισης ή επισκευής ή τροποποίησης των εξαρτημάτων, χρησιμοποίησης μη γνησίων ανταλλακτικών ANSCHÜTZ, αφαίρεσης του βερνικιού από τις σφραγίσεις, λανθασμένου χειρισμού ή φροντίδας, απροσεξίας, ή αυθαίρετης μετατροπής.

2. Το ξύλο της λαβής καθώς και ο εξοπλισμός της λαβής, έχουν πολύ προσεκτικά ελεγχθεί από ειδικούς του εργοστασίου μας προτού το πιστόλι φύγει, για να διαπιστωθεί ότι δεν υπάρχει καμία βλάβη ή ζημιά. Ορισμένες απρόσεχτες ή καταχρηστικές κινήσεις όπως το πέταγμα ή το πέσιμό του πιστολίου κάτω, μπορεί να προκαλέσουν ζημιές στο ξύλο ή στον εξοπλισμό της λαβής, για τις οποίες ο ιδιοκτήτης είναι ο αποκλειστικός υπεύθυνος. Δεν έχουμε επίσης καμία ευθύνη για ζημιές προκαλούμενες από ακατάλληλη συσκευασία στη μεταφορά (ταχυδρομικώς, αεροπορικώς κλπ.). Σε αυτές τις περιπτώσεις να κάνετε αμέσως έγγραφη διαμαρτυρία στον μεταφορέα.

3. Αλλαγές, μετατροπές ή ακατάλληλοι χειρισμοί στο πιστόλι ή σε οποιοδήποτε από τα μέρη του, απαγορεύονται και ίσως και να παραβαίνουν το Νόμο και τους κανονισμούς περί όπλων. Τέτοιες αλλαγές ή μετατροπές μπορεί να επηρεάσουν σημαντικά την ασφαλή χρήση του πιστολιού ή μπορεί ακόμη να προξενήσουν θανατηφόρα ατυχήματα. Εάν γίνουν αλλαγές ή μετατροπές, θα επιφέρουν άμεση και αυτόματη ακύρωση της παρεχόμενης εγγύησης. Σε περίπτωση αγοράς μεταχειρισμένου πιστολίου σας προτρέπουμε να το ελέγξετε προσεκτικά και να μας συμβουλευτείτε πριν το χρησιμοποιήσετε εάν υποψιάζεστε κάποια αλλαγή.

Ατμοσφαιρικό Αεροβόλο Πιστόλι
Μοντέλο LP-@ANSCHÜTZ

Τεχνικά δεδομένα:

LP-@ ANSCHÜTZ Ατμοσφαιρικό
Διαμέτρημα: 4.5 mm / .177
Μήκος κάννης: 22.7cm / 8.93“
Συνολικό μήκος: 40 cm / 15.74“
Σκοπευτική γραμμή: 34 - 40cm / 13.39“-15.75“ ρυθμιζόμενη
Βάρος: 1.02 kg / 2.25 lbs
Τύπος: Μιας βολής
Προωθητική Ενέργεια:Ατμοσφαιρικός αέρας

LP-@ ANSCHÜTZ Ατμοσφαιρικό Junior
Διαμέτρημα: 4.5 mm / .177
Μήκος κάννης: 16 cm / 6.3“
Συνολικό μήκος: 32.5 cm / 12.8“
Σκοπευτική γραμμή: 29.5-33 cm / 11.1“-13“ ρυθμιζόμενη
Βάρος: 0.87 kg / 1.92 lbs
Τύπος: Μιας βολής
Προωθητική Ενέργεια:Ατμοσφαιρικός αέρας

Όπλιση, τοποθέτηση βλήματος και χειρισμός ασφάλειας

- Για να οπλίσετε, τραβήξτε το μοχλό όπλισης προς τα πίσω μέχρι να σταματήσει.
- Τοποθετήστε ένα βληματάκι στη θαλάμη της κάννης και κλείστε τελείως το μοχλό όπλισης.
- Το γράμμα „F“ στο περίβλημα είναι ορατό.
- Το πιστόλι τώρα είναι έτοιμο να πυροβολήσει.

Σκανδάλη

Το ατμοσφαιρικό σας πιστόλι ANSCHÜTZ σας προσφέρει μια ποικιλία προσωπικών δυνατοτήτων ρύθμισης , οι οποίες πρέπει να γίνονται με ενεργοποιημένο το μηχανισμό ξηράς προπόνησης.

Προσοχή:
Παρακαλούμε διαβάστε προσεκτικά αυτό το φυλλάδιο προτού επιχειρήσετε να κάνετε οποιαδήποτε τροποποίηση στη σκανδάλη.

1. Ρύθμιση στελέχους και πέλματος της σκανδάλης.

Το μήκος, το ύψος και η γωνία του στελέχους της σκανδάλης μπορούν να ρυθμιστούν.

- **Ρύθμιση μήκους και ύψους:**
  Χαλαρώστε τις βίδες ανάρτησης. Το κάτω στέλεχος της σκανδάλης μπορεί να μετακινηθεί κατά μήκος του οδηγού και μπορεί επίσης να πάρει πλευρική κλίση. Σφίξτε τη βίδα.
- **Ρύθμιση ύψους και γωνίας:**
  Χαλαρώστε τη βίδα ανάρτησης του πέλματος και μετακινείστε το κάθετα ή περιστρέψτε το.

2. Ρύθμιση τερματισμού (Στοπ) σκανδάλης

- Εάν στρίψετε τη βίδα (C) προς τα δεξιά, το στοπ της σκανδάλης μετά το πυροβολισμό μικραίνει.
- Εάν στρίψετε τη βίδα (C) προς τα αριστερά, το στοπ της σκανδάλης μετά το πυροβολισμό επεκτείνεται.

Προσοχή:
Ένα πολύ μικρό στοπ σκανδάλης μπορεί να οδηγήσει σε μια ευμετάβλητη συμπεριφορά της σκανδάλης.

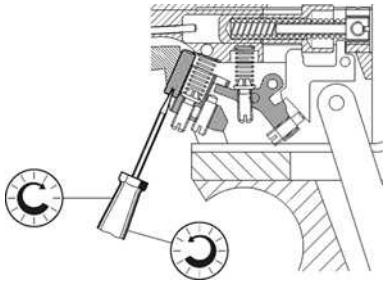

3. Ρύθμιση βάρους πρώτης σκάλας

- Εάν στρίψετε τη βίδα (D) προς τα δεξιά το βάρος της πρώτης σκάλας αυξάνεται.
- Εάν στρίψετε τη βίδα (D) προς τα αριστερά το βάρος της πρώτης σκάλας μειώνεται.

Προσοχή:
Πρέπει να γνωρίζετε ότι το συνολικό βάρος της σκανδάλης αποτελείται από το βάρος της πρώτης σκάλας και το βάρος της σκανδάλης.

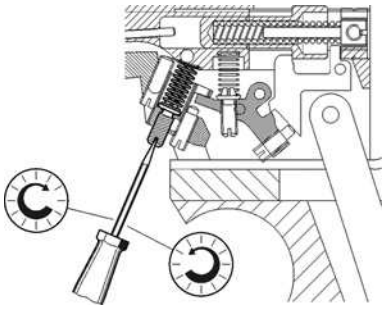

4. Ρύθμιση πρώτης σκάλας

Για να ρυθμίσετε τη διαδρομή της πρώτης σκάλας, πρώτα από όλα στρίψτε τη βίδα (E) του στοπ της σκανδάλης μερικές στροφές προς τα αριστερά.

- Για να μικρύνετε τη διαδρομή της πρώτης σκάλας : Στρίψτε τη βίδα (E) προς τα δεξιά.
- Για να επιμηκύνετε τη διαδρομή της πρώτης σκάλας: Στρίψτε τη βίδα (E) προς τα αριστερά.

Αφού ρυθμίσετε τη πρώτη σκάλα πρέπει πάλι να ρυθμίσετε το στοπ της σκανδάλης

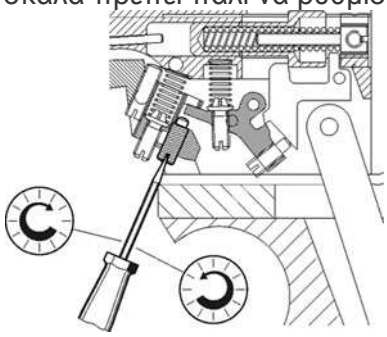

.

5. Ρύθμιση βάρους σκανδάλης

Με ένα κλειδί Allen αφαιρέστε τη βίδα που συγκρατεί τη λαβή

- Για να αυξήσετε το βάρος της σκανδάλης: Στρίψτε τη βίδα προς τα δεξιά.
- Για να ελαττώσετε το βάρος της σκανδάλης : Στρίψτε τη βίδα προς τα αριστερά.

Προσοχή:
Θυμηθείτε ότι το συνολικό βάρος της σκανδάλης αποτελείται από το βάρος της πρώτης σκάλας και το βάρος της σκανδάλης.

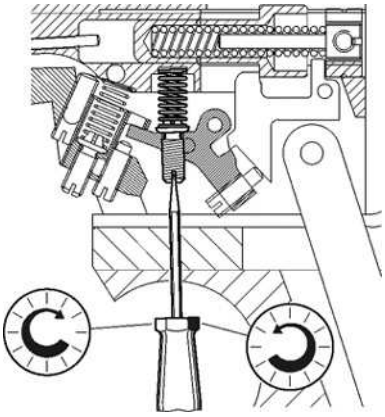

6. Ρύθμιση δέσμευσης της σχαστηρίας:

Η δέσμευση (ζεύξη) της σχαστηρίας έχει ρυθμιστεί με ακρίβεια από το εργοστάσιο και δεν πρέπει να τροποποιηθεί. Γι αυτό και έχει σφραγιστεί με βερνίκι.

Μηχανισμός «ξηράς» προπόνησης

Με το μηχανισμό αυτό μπορείτε να κάνετε εξάσκηση χωρίς να χρησιμοποιείτε βλήματα.

- Τραβήξτε το μοχλό όπλισης μέχρι να σταματήσει (στη θέση αυτή στέκεται όρθιος).
- Σπρώξτε το μοχλό προς τα εμπρός μέχρι να αισθανθείτε τη πρώτη αντίσταση. Το „Τ“ στο περίβλημα είναι ορατό.
- Ο μηχανισμός του πιστολίου έχει οπλιστεί. Η σκανδάλη μπορεί να δοκιμαστεί. Ο ήχος της αποδέσμευσης της σκανδάλης μπορεί να ακουστεί αλλά ο πεπιεσμένος αέρας δεν διαφεύγει.

Κύλινδρος πεπιεσμένου αέρα

Χειρισμός

Το πιστόλι σας είναι εφοδιασμένο με έναν εναλλάξιμο κύλινδρο πεπιεσμένου αέρα. Ο κύλινδρος μπορεί να αντικατασταθεί άσχετα αν είναι γεμάτος ή άδειος. Όταν φεύγει από το εργοστάσιο, ο κύλινδρος του πιστολίου δεν είναι τελείως βιδωμένος πάνω σε αυτό..

Προειδοποίηση:
Πρέπει να χρησιμοποιείτε πάντα γνήσιους ANSCHÜTZ κυλίνδρους πεπιεσμένου αέρα (max. 200 bar)
Οι επισκευές των κυλίνδρων πρέπει να γίνονται μόνο από τον κατασκευαστή. Πρέπει να χρησιμοποιούνται γνήσια ανταλλακτικά. Εάν δεν επιθεωρηθούν από εμάς δεν θα έχουμε ευθύνη ή εγγύηση.

Για να προσαρμόσετε το κύλινδρο:

Για να αποφύγετε οποιαδήποτε ζημιά στο κύλινδρο του πεπιεσμένου αέρα, πρέπει να τον βιδώνετε σε οριζόντια θέση, σιγά-σιγά και προσεκτικά.

- Γεμίστε το κύλινδρο προτού τον χρησιμοποιήσετε και βιδώστε τον με το χέρι.
- Προτού φθάσετε στο τέλος του βιδώματος θα αισθανθείτε μια μικρή αντίσταση. Στο σημείο αυτό η βαλβίδα του κυλίνδρου ανοίγει αυτόματα.
- Βιδώστε το κύλινδρο για περίπου ¼ στροφής ακόμη μέχρις ότου γίνει μία αεροστεγής ένωση στο τερματισμό.

Για να αφαιρέσετε το κύλινδρο του πεπιεσμένου αέρα:

Για να προστατέψετε τις βόλτες, τη βαλβίδα και τους δαχτυλίους εμφράξεως, σας συνιστούμε να αφαιρείτε το κύλινδρο όταν δεν χρησιμοποιείτε το πιστόλι σας.

- Ξεβιδώστε το κύλινδρο με τα χέρια γυρίζοντάς τον κατά 1, ½ στροφές περίπου. Ο αέρας της βαλβίδας θα διαφύγει.
- Ύστερα από δύο ακόμη στροφές ο κύλινδρος μπορεί να αφαιρεθεί.

Προσοχή:
Πάντοτε να ξεβιδώνετε το κύλινδρο μέχρι να ακούσετε τη διαφυγή του αέρα (τουλάχιστον μια στροφή). Μετά τη διαφυγή του αέρα, βιδώστε πάλι το κύλινδρο. Με αυτή τη διαδικασία αποφεύγετε τυχόν ζημιές στους δαχτυλίους εμφράξεως.

Για να γεμίσετε το κύλινδρο

Προτού γεμίσετε το κύλινδρο, παρακαλούμε ελέγξτε όλα τα επιμέρους εξαρτήματα που χρησιμοποιούνται στη διαδικασία αυτή, όπως π.χ. τη φιάλη μετάγγισης αέρα ή τη τρόμπα, τον αντάπτορα (ρακόρ) και τον ίδιο το κύλινδρο, για φθορές ή ζημιές (π.χ. στα σπειρώματα) .

Προειδοποίηση:

- Να χρησιμοποιείτε φιάλες μετάγγισης αέρα με μέγιστη απόδοση πίεσης τα 200 bar (2,790 psi)
- Να χρησιμοποιείτε μόνο καθαρό πεπιεσμένο αέρα απαλλαγμένο από λάδια και νερό. (DIN EN 12021).
- Βεβαιωθείτε ότι δεν υπάρχει λάδι ή γράσο στα σπειρώματα σύνδεσης.
- Να χρησιμοποιείτε τον γνήσιο ANSCHÜTZ αντάπτορα (κωδ-No. 711.3409) ο οποίος σας στέλνετε μαζί με το όπλο.
- Όταν γεμίζετε το κύλινδρό σας από φιάλη, σας συνιστούμε η φιάλη αυτή να είναι τύπου καταδύσεων.

Διαδικασία γεμίσματος:

- Βιδώστε τον αντάπτορα στη φιάλη μετάγγισης αέρα.
- Βιδώστε το κύλινδρο στον αντάπτορα.
- Ανοίξτε τη στρόφιγκα της φιάλης μετάγγισης σιγά-σιγά.
- Κλείστε τη στρόφιγκα της φιάλης μετά από περίπου 5'' δεύτερα (Ο κύλινδρος θα αρχίσει να ζεσταίνεται ελαφρά).
- Αφαιρέστε το κύλινδρο από τη φιάλη και βιδώστε τον στο πιστόλι με τα χέρια.

Με έναν πλήρως γεμισμένο κύλινδρο (max. 200 bar/2790 psi) μπορείτε να ρίξετε περίπου 130-140 βολές (εναπομένουσα πίεση 65 bar / 943 psi). Σας συνιστούμε να μην αδειάζετε ποτέ τον κύλινδρο τελείως. Φιάλες πεπιεσμένου αέρα (κωδ.-No.711.3510) μπορείτε να βρείτε στα ειδικά καταστήματα καταδυτικού υλικού.

Προειδοποίηση:
Επίσης, μπορείτε να βρείτε στο εμπόριο φιάλες πεπιεσμένου αέρα με επιτρεπόμενη πίεση γεμίσματος τα 300 bar (4,185 psi). Αυτές οι φιάλες έχουν τα ίδια σπειρώματα με τις φιάλες των 200 bar (2,790 psi). Στη περίπτωση που θα χρησιμοποιήσετε φιάλη γεμίσματος των 300 bar (4,185 psi) είναι **απολύτως αναγκαίο** να χρησιμοποιήσετε ένα μειωτήρα ο οποίος προσαρμόζεται στο κύλινδρο των 200 bar (2,790 psi). Για λόγους ασφαλείας δεν επιτρέπεται να γεμίζετε το κύλινδρο με περισσότερη πίεση από τη μέγιστη επιτρεπτή πίεση των 200 bar (2,790 psi). Δεν επιτρέπεται επίσης να χρησιμοποιήσετε ένα τέτοιο κύλινδρο πεπιεσμένου αέρα ή να τον αποθηκεύσετε. Για αυτό, παρακαλούμε να ακολουθείτε πιστά τις οδηγίες γεμίσματος των κυλίνδρων καθώς επίσης και τους τεχνικούς κανονισμούς που ισχύουν στη Χώρα σας.

Ρύθμιση λαβής

Η λαβή μπορεί να ρυθμιστεί και να πάρει κλίση προς όλες τις διευθύνσεις. Για να το επιτύχετε αφαιρέστε τη λαβή. Με τις κοιλωμένες βίδες στο κάτω και πίσω μέρος της λαβής, η λαβή μπορεί να προσαρμοστεί στις ατομικές σας ανάγκες.

Σκοπευτικά

1. Ρύθμιση του σετ σκοπευτικών

- Οι βολές είναι πολύ ψηλά : Γυρίστε τη βίδα προς το „H“.
- Οι βολές είναι πολύ χαμηλά : Γυρίστε τη βίδα προς το „T“
- Οι βολές είναι δεξιά : Γυρίστε τη βίδα προς το „R“.
- Οι βολές είναι αριστερά: Γυρίστε τη βίδα προς το „L“.

Στροφή ενός κλικ μετακινεί το σημείο πρόσκρουσης της βολίδας κατά 1.2 mm σε απόσταση 10 m.

2. Για να αφαιρέσετε το κλισιοσκόπιο

- Χαλαρώστε τη βίδα με εξαγωνικό (αστερία) κλειδί 2.5.
- Μετακινείστε το φορέα του κλισιοσκοπίου στην επιθυμητή θέση.
- Σφίξτε τη βίδα.

3. Για να αφαιρέσετε το στόχαστρο

Μετακινώντας το μηχανισμό του στοχάστρου η σκοπευτική γραμμή μπορεί να μικρύνει ή να επεκταθεί.

- Χαλαρώστε τη κοιλωμένη βίδα του στοχάστρου.
- Μετακινείστε το στόχαστρο πάνω στο φορέα κατά μήκος.
- Σφίξτε τη βίδα του στοχάστρου.

4. Για να ρυθμίσετε το κλισιοσκόπιο

Το κλισιοσκόπιο ρυθμίζετε κατά πλάτος από 0 έως 5 mm.

- Για να ελαττώστε το πλάτος: Γυρίστε τη βίδα αριστερά.
- Για να μεγαλώσετε το πλάτος: Γυρίστε τη βίδα δεξιά.

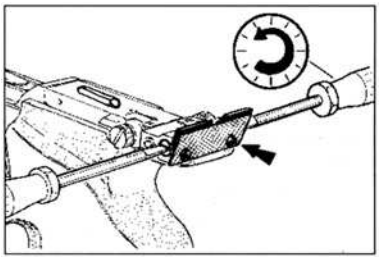

Το βάθος του πλακιδίου του κλισιοσκοπίου ρυθμίζεται από 1.8 έως 2.6 mm.

- Χαλαρώστε τις βίδες του πλακιδίου.
- Μετακινείστε το πλακίδιο του κλισιοσκοπίου στην επιθυμητή θέση.
- Σφίξτε πάλι τις βίδες του πλακιδίου.

4. Έλεγχος ακρίβειας της βολής

Ελέγξτε την ακρίβεια του πιστολίου, στερεώνοντάς το σε μέγγενη στην περιοχή του υποφυλακτήρα της σκανδάλης.

Καθαρισμός, συντήρηση, Φροντίδα, Λίπανση

Ακόμη και μετά από αρκετή χρήση, το αεροβόλο πιστόλι σας ANSCHÜTZ δεν θα χρειαστεί μεγάλη προσοχή-μια αναγνώριση της στιβαρής του κατασκευής, της χρησιμοποίησης πρώτης τάξεως υλικών, της αποδεδειγμένης εξαιρετικής τέχνης και λεπτόλογης ακρίβειας.. Εάν ακολουθήσετε τις παρακάτω συστάσεις μας, θα βοηθήσετε στη διατήρηση της εξαιρετικής λειτουργίας του πιστολίου σας για πολλά χρόνια.

Τακτική φροντίδα μετά από κάθε χρήση:

- Να καθαρίζετε το κώνο της κάννης και όλα τα μεταλλικά μέρη με ένα ελαφρώς λαδωμένο μαλακό φανελόπανο για να αποφύγετε τυχόν σκουριά, αποτέλεσμα ιδρωμένων χεριών ή υγρασίας.
- Για να αποφύγετε τη σκουριά πρέπει επίσης να καθαρίζετε το εσωτερικό της κάννης με ένα ελαφρά λαδωμένο μαλακό φανελόπανο με σχοινοκαθαρηστήρα, περνώντας τον μέσα στο εσωτερικό της κάννης, αρχίζοντας πάντοτε από τη θαλάμη προς την έξοδο. Παρακαλούμε μη χρησιμοποιείτε τίποτε άλλο για καθαρισμό.
- Προτού ξαναχρησιμοποιήσετε το πιστόλι σας, σκουπίστε το λάδι από τις επιφάνειες με ένα στεγνό φανελόπανο και το εσωτερικό της κάννης με το σχοινοκαθαρηστήρα.

Προσεκτικός καθαρισμός μετά από 2,000 έως 3,000 βολές:

- Περάστε μέσα από τη κάννη ένα στεγνό σχοινοκαθαρηστήρα μέχρι να καθαρίσει.
- Μετά το καθαρισμό ή πριν από την επόμενη προπόνησή σας ή τους αγώνες σας, ρίξτε τουλάχιστον 10 βολές για να επανέλθει το πιστόλι σας στη προηγούμενή του απόδοση.
- Γρασάρετε ελαφρά τους δύο λαστιχένιους-Ο- δαχτυλίους στη πλατφόρμα γεμίσματος και τον λαστιχένιο-Ο-δαχτύλιο στη τρύπα της περόνης που προσαρμόζεται ο κύλινδρος.

Προσοχή:
Όταν καθαρίζετε το πιστόλι σας , δεν πρέπει να μπει στο μηχανισμό της σκανδάλης τίποτε. Ούτε σκόνη, ούτε βρομιές από κατάλοιπα διαλυτικών, γράσου ή ακατάλληλου λαδιού. Σας συνιστούμε, είτε να καθαρίζετε το πιστόλι σας σε οριζόντια θέση ή ακόμη με το λαβή προς τα

επάνω. Προστατέψτε το πιστόλι σας από τη σκόνη, άμμο, υγρασία, θερμότητα και άλλες βλαβερές επιδράσεις. Μια φορά το μήνα να καθαρίζετε τη θήκη με ηλεκτρικό σκουπάκι για να αφαιρείται η σκόνη και άλλα σκουπίδια. Οι θήκες των πιστολίων πρέπει επίσης να είναι εσωτερικά φοδραρισμένες με αντιστατικό πανί για να μη συγκρατεί τις σκόνες.

Ασφαλώς γνωρίζετε ότι η μετατροπή των υδρατμών σε συμπυκνωμένο νερό μπορεί να γίνει από τις μεταβολές της θερμοκρασίας. Σε αυτή τη περίπτωση πρέπει να αφαιρεθεί για να αποφύγετε τη σκουριά. Να αφήνετε τη θήκη ανοιχτή όταν το αποθηκεύετε στο σπίτι για να εξατμίζεται η υγρασία. Ένα πολύ ελαφρύ λάδωμα όλων των μεταλλικών μερών με ένα καλό λάδι όπλων θα το προστατέψει επίσης από την υγρασία . Ενημερωθείτε για οποιαδήποτε άλλη αλλαγή ή ζημιά. Στη περίπτωση αυτή πηγαίνετε το πιστόλι σας σε εξουσιοδοτημένο οπλουργό ή στείλτε το σε μας.
.Όταν χρησιμοποιείτε το πιστόλι σας συχνά σας συνιστούμε να ελέγχετε το πιστόνι και τις εμφράξεις μια φορά το χρόνο.

Εξαρτήματα

Παρακαλούμε ζητείστε μας τον ειδικό κατάλογο ή ρίχτε μια ματιά στις ιστοσελίδες μας στο διαδύχτιο **www.anschuetz-sport.com ή www.anschutz-sporters.com**. Εκεί θα βρείτε τις τελευταίες πληροφορίες και θα έχετε επίσης τη δυνατότητα να γίνετε δωρεάν συνδρομητές και να λαμβάνετε δελτάρια των τελευταίων νέων μας.

Εγγύηση

Εγγύηση 2 χρόνων θα εκδοθεί. Μέρη τα οποία υπόκεινται σε φυσιολογική φθορά από τη χρήση δεν καλύπτονται από την εγγύηση. Σε περίπτωση εγγύησης, αντικαθιστούμε τα κατεστραμμένα μέρη χωρίς καμία επιβάρυνση. Περιπτώσεις καλυπτόμενες από την εγγύηση θα γίνουν αποδεκτές μόνο εάν η κάρτα εγγύησης θα έχει συμπληρωθεί και θα μας έχει σταλεί μαζί με αντίγραφο της σχετικής απόδειξης αγοράς εγκαίρως. Η εγγύηση δεν θα σας καλύψει σε περιπτώσεις που θα έχουν γίνει αλλαγές ή επισκευές από μη εξουσιοδοτημένα πρόσωπα, εάν το όπλο αυτό της ANSCHÜTZ δεν έχει χρησιμοποιηθεί σωστά, εάν έχουν γίνει παράνομες μετατροπές η άλλοι χειρισμοί, εάν οποιοδήποτε δέσιμο έχει καταστραφεί ή εάν δεν έχουν χρησιμοποιηθεί γνήσια ανταλλακτικά ANSCHÜTZ. Άλλα ανταλλακτικά μπορεί να χρησιμοποιηθούν μόνο εάν έχουν ελεγχθεί από την ANSCHÜTZ πριν τη τοποθέτησή τους και αν δεν επηρεάζουν την ασφάλεια του προϊόντος.

Επιπλέον, μια ζημιά στο όπλο σας δεν υπόκειται σε εγγύηση, εάν προέλθει από άγνοια των οδηγιών του φυλλαδίου αυτού ή από ακατάλληλη φροντίδα ή μεταχείριση. Εάν μας αποστείλετε το όπλο σας, για οποιοδήποτε λόγο, παρακαλούμε να ακολουθήσετε τις νόμιμες διαδικασίες.

Σας ευχόμαστε ατέλειωτη ευχαρίστηση και επιτυχία με το νέο σας ANSCHÜTZ και θα μας ήταν ευχάριστο εάν μας λέγατε την άποψή σας για τα προϊόντα μας και το σχεδιασμό του φυλλαδίου .

Δικαιώματα

Οι προδιαγραφές του πιστολίου, ο σχεδιασμός και οι αλλαγές του μοντέλου, υπόκεινται σε αλλαγή χωρίς προηγούμενη ειδοποίηση. Οι διαστάσεις και το χρώμα υπόκεινται σε αλλαγή. Με επιφύλαξη για τυχόν εκτυπωτικά λάθη.

ANSCHÜTZ, το λογότυπο ANSCHÜTZ, το λογότυπο ANSCHÜTZ σε συνδυασμό με το σλόγκαν „Die Meister Macher“ (επίσης και σε τροποποιημένη προφορά) και „Soft-Link®“ είναι προστατευόμενες ονομασίες της **J.G. ANSCHÜTZ GmbH & Co. KG, Ulm, Germany**.

Η μη εξουσιοδοτημένη χρήση αυτών των ονομασιών δεν επιτρέπεται και τιμωρείται.

Επιφυλασσόμαστε για όλα τα δικαιώματα αυτού του φυλλαδίου οδηγιών. Η χρήση του φυλλαδίου οδηγιών, επίσης και αποσπάσματα αυτού, δεν επιτρέπονται χωρίς την άδεια της J.G. ANSCHÜTZ GmbH & Co. KG άλλως θα τιμωρείται.

Αυτό ειδικά θα εφαρμόζεται αυστηρά σε περιπτώσεις μη εξουσιοδοτημένης αντιγραφής και ανατύπωσης του φυλλαδίου από εμπόρους όπλων στην Ελλάδα για την άσκηση του επαγγέλματός τους.

ANSCHÜTZ News LETTER

Θέλετε να λαβαίνετε ταχυδρομικώς δελτάρια με τα τελευταία μας νέα; Απλά, γραφτείτε ΔΩΡΕΑΝ συνδρομητές στην ηλεκτρονική μας διεύθυνσηνση ***www.anschuetz-sport.com***

J.G ANSCHUTZ & Co GmbH
Daimlerstrasse 12
D-89079 Ulm – GERMANY
Tel :.0049 731 40120
Fax:: 0049 731 4012700
e-mail: JGA-Info@anschuetz-sport.com
www. Anschuetz-sport.com

ΠΑΡΑΡΤΗΜΑ

ΧΡΗΣΙΜΕΣ ΠΛΗΡΟΦΟΡΙΕΣ ΓΙΑ ΤΟ ΠΕΠΙΕΣΜΕΝΟ ΑΕΡΑ

Απαιτήσεις για πεπιεσμένο αέρα

Οξυγόνο
Η περιεκτικότητα σε οξυγόνο πρέπει να είναι (21 +/- 1) Vol.% (ξηρός αέρας).

Ρύποι

1. Γενικές πληροφορίες:
Ο πεπιεσμένος αέρας για χρήση σε αναπνευστικές συσκευές δεν πρέπει να περιέχει ρύπους σε τέτοια συγκέντρωση που να έχουν τοξικές ή άλλες βλαβερές συνέπειες. Σε κάθε περίπτωση, οι ρύποι που θα υπάρχουν στον εισπνεόμενο αέρα πρέπει να είναι όσο το δυνατό λιγότεροι.και πάντοτε πολύ πιο κάτω από τα θεσπισμένα επιτρεπτά εθνικά όρια έκθεσης στους ρύπους αυτούς. Επίσης, πρέπει να λαμβάνονται υπόψη τα προκαλούμενα αποτελέσματα από το συνδυασμό περισσοτέρων του ενός ρύπων. Εάν δεν υπάρχουν Εθνικοί περιορισμοί, πρέπει να εφαρμόζονται οι παράγραφοι 2-3 το παρόντος.

Σημείωση: Το όριο συγκέντρωσης για κάθε ρύπο πρέπει να αφαιρείται από το θεσπισμένο εθνικό επιτρεπτό όριο έκθεσης στο ρύπο αυτό. Οι επιδράσεις από τη πίεση σε συνδυασμό με το χρόνο έκθεσης στο ρύπο πρέπει να λαμβάνονται υπόψη.

2. Λιπαντικά
Το περιεχόμενο σε λιπαντικά υπό μορφή σταγονιδίων ή αεροζόλ δεν πρέπει να υπερβαίνει τα 0.5 mg/m^3.

3. Οσμή και γεύση
Ο αέρας πρέπει να είναι χωρίς αισθητή οσμή και γεύση.

4. Περιεκτικότητα σε διοξείδιο του άνθρακα
Η περιεκτικότητα σε διοξείδιο του άνθρακα δεν πρέπει να υπερβαίνει τα 500 ml/m^3 (500 ppm).

5. Περιεκτικότητα σε μονοξείδιο του άνθρακα
Η περιεκτικότητα σε μονοξείδιο του άνθρακα δεν πρέπει να υπερβαίνει τα 15 ml/m^3 (15 ppm).

Περιεκτικότητα σε νερό
1. Δε πρέπει να υπάρχει υγροποιημένο νερό.
2. Ο αέρας στις αναπνευστικές συσκευές πρέπει να έχει σημείο δροσοποίησης αρκετά χαμηλό ώστε να αποφεύγεται υγροποίηση και πάγωμα. Εάν η συσκευή χρησιμοποιείται και αποθηκεύεται σε γνωστή θερμοκρασία, το σημείο δροσοποίησης υπό πίεση πρέπει να είναι τουλάχιστον 5℃ κάτω από την υποτιθέμενη χαμηλότερη θερμοκρασία. Εάν οι συνθήκες χρήσης και αποθήκευσης της φιάλης του πεπιεσμένου αέρα δεν είναι γνωστές, το σημείο δροσοποίησης υπό πίεση δεν πρέπει να υπερβαίνει τους -11℃.

3. Η μέγιστη περιεκτικότητα νερού στον αέρα υπό ατμοσφαιρική πίεση πρέπει να είναι εντός των ορίων των τιμών του κάτωθι πίνακα.

.

ΠΕΠΙΕΣΜΕΝΟΣ ΑΕΡΑΣ ΤΩΝ ΚΥΛΙΝΔΡΩΝ ΑΕΡΟΒΟΛΩΝ

Η περιεκτικότητα νερού του αέρα που διοχετεύεται από κομπρεσέρ για πλήρωση κυλίνδρων των 200 ή 300 bar δεν πρέπει να υπερβαίνει τα 25 mg/m3.

Ονομαστική πίεση bar	Μέγιστη περιεκτικότητα νερού στον αέρα υπό ατμοσφαιρική πίεση σε mg/m³
40-200	50
>200	35

Έλεγχοι

Επιτρέπεται οποιαδήποτε κατάλληλη μέθοδος εφόσον ανταποκρίνεται στις γενικές απαιτήσεις που αναφέρονται κατωτέρω:

- για τη μέτρηση και τη σύγκριση των αποτελεσμάτων, η ακρίβεια της μεθόδου πρέπει να λαμβάνεται υπόψη και
- το όριο απόδειξης της εφαρμοζόμενης μεθόδου πρέπει να είναι κάτω από το υποχρεωτικό όριο.

Τυπική σύνθεση φυσιολογικού αέρα
(ISO 2533)

Στοιχεία	Μάζα-% (ξηρός αέρας)	Όγκος-% (ξηρός αέρας)
Οξυγόνο (O2)	23,14	20,9476
Άζωτον (N2)	75,5	78,084
Αργόν (Ar)	1,288	0,934
Διοξείδιο του Άνθρακα (CO2)	0,048	0,0314
Υδρογόνο (H2)	0,000003	0,00005
Νέον (NE)	0,00127	0,001818
Ήλιον (HE)	0,000073	0,000524
Κρυπτόν (Kr)	0,00033	0,000114
Ξένον (Xe)	0,000039	00000087

Ειδικές σημάνσεις επί των κυλίνδρων:

D / ANSCHÜTZ - WALTER HENRICH GMBH / Serie No. 001234
PW 200 BAR - PH 300 BAR - 0,32 KG - UN 1002
Zul.-Nr.: 01 202 322 - B - 0043 / T - D - π
0035 - 2005 / 06 - 15
Mod. 1 / AL
READ INSTRUCTIONS BEFORE USE

Επεξηγήσεις:

D:	Χώρα κατασκευής.
ANSCHÜTZ-WALTER HENRICH GMBH:	Όνομα κατασκευαστή.
Serie No. 001234:	Αριθμός σειράς.
PW 200 BAR:	Μέγιστη επιτρεπτή πίεση πλήρωσης σε 15 °C.
PH 300 BAR:	Έλεγχος πίεσης.
0,32 KG:	Βάρος κυλίνδρου πεπιεσμένου αέρα χωρίς τις βαλβίδες.
UN 1002:	Διεθνής σήμανση για το πεπιεσμένο αέρα.
01 202 322 - B - 0043 / T:	Αριθμός αποδοχής.
π:	Σήμανση συμμόρφωσης με το κανονισμό 1999/36/EG.
0035:	Αριθμός αναφερόμενης Υπηρεσίας (TÜV Rheinland).
2005 / 06:	Έτος και μήνας κατασκευής.
15:	Τα δύο τελευταία ψηφία του έτους επανελέγχου του κυλίνδρου.
Mod. 1 / AL:	Κύλινδρος πεπιεσμένου αέρα αλουμινίου.
READ INSTRUCTIONS BEFORE USE:	Διαβάστε τις οδηγίες πριν τη χρήση.