Kompakt-Irisblende 9565 mit 5-Farben-Filter und Vollpolarisation

ANSCHÜTZ®
DIE MEISTER MACHER

0,8 – 2,2 mm • Best.-Nr.: 001043

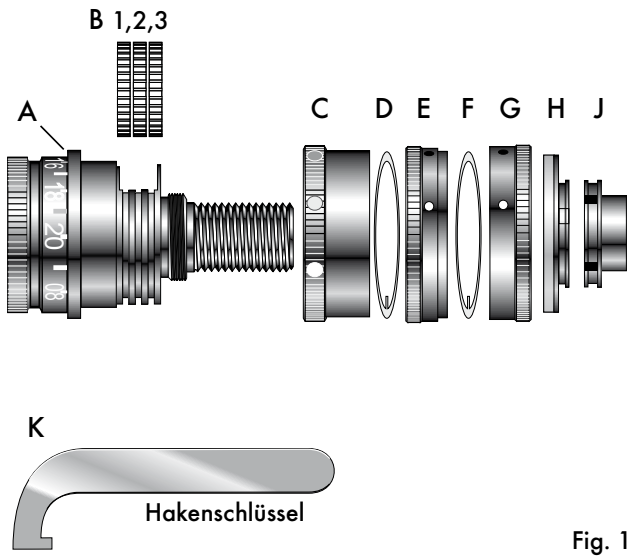

Fig. 1

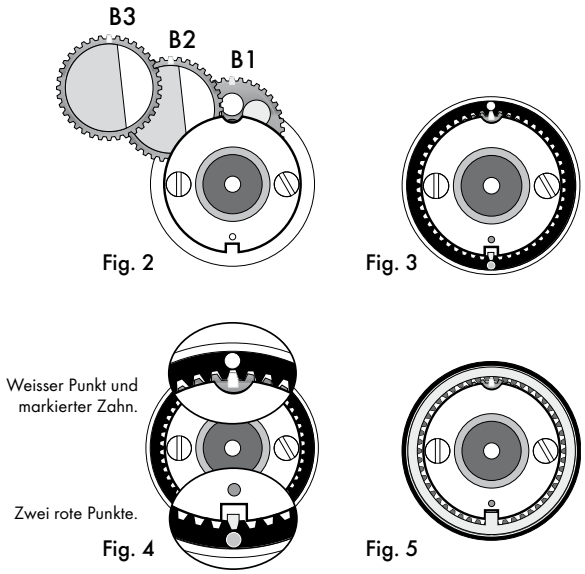

Montage
- Irisblende im Uhrzeigersinn bis zum Anschlag in den Diopter drehen.
- Nullmarke (A) durch drehen gegen den Uhrzeigersinn auf die gewünschte Position stellen.
- Hakenschlüssel (K) im Uhrzeigersinn an der Kontermutter (J) ansetzen und Irisblende verkontern.

Zerlegen / Reinigen
- Kontermutter mit Hakenschlüssel (K) gegen den Uhrzeigersinn lösen und Irisblende herausdrehen.
- Irisblende mit der Einblickseite nach unten auf die Arbeitsplatte stellen und Abschlussdeckel (H) mit Hakenschlüssel gegen den Uhrzeigersinn abschrauben.
- Stellring (G) gegen den Uhrzeigersinn drehen bis die roten Punkte übereinstimmen (Fig. 3+4) und abnehmen.
- Trennring (F) abheben und Filterrad (B3) herausnehmen.
- Die restlichen Teile in der Reihenfolge E, B2, D, C und B1 in gleicher Weise entfernen.
- Verwenden Sie zum Reinigen der Filterscheiben Q-Tips, Brillenreinigungspapier oder fusselfreies Baumwolltuch. Nur mit Spiritus reinigen. Keine Lösungsmittel oder Waschbenzin verwenden.
- Die Iris auf grosser Stellung mit Druckluft durchblasen.
- Keine spitzen Gegenstände verwenden.

Zusammenbau
- Irisblende auf die Arbeitsplatte stellen.
- Farbfilterrad (B1) in den Filterschacht schieben.
  Auf die richtige Lage des markierten Zahnes achten (Fig. 2, 3, 4).
- Stellring (C) über das Filterrad schieben. Dabei die roten Punkte beachten (Fig. 3+4).
- Stellring im Uhrzeigersinn gegen den Anschlag drehen.
- Trennring (D) über den Schaltring legen (Fig. 5).
- Filterrad (B2) in den Filterschacht schieben. Achten Sie auf die richtige Lage des markierten Zahnes.
- Stellring (E) über das Filterrad schieben. Dabei die roten Punkte beachten.
- Stellring nach unten drücken und im Uhrzeigersinn gegen den Anschlag drehen.
- Trennring (F) über den Stellring legen (Fig. 5).
- Filterrad (B3) in den Filterschacht schieben. Achten Sie auf die richtige Lage des markierten Zahnes.
- Stellring (G) über das Filterrad schieben. Dabei die roten Punkte beachten.
- Abschlussdeckel (H) mit dem grauen Kunststoffring nach unten im Uhrzeigersinn aufschrauben.
- Mit dem Hakenschlüssel festziehen.
- Kontermutter im Uhrzeigersinn bis zum Anschlag auf die Irisblende schrauben.
- Montieren wie unter MONTAGE beschrieben.

Die Farbfilter
In der ahg-Irisblende 9565 werden fünf für Sportschützen sinnvolle Farben verwendet.
Hellgrau, Dunkelgrau, Braun, Grün und Gelb.
Grau- und Braunfilter werden bei hellem Licht eingesetzt. Graufilter eignen sich zum Abdunkeln des Zielbildes ohne die Farben zu beeinflussen. Der Braunfilter wird bei grellem, kaltem Licht eingesetzt. Gelb und grün eignen sich bei unfreundlichem und diesigem Licht. Sie wirken aufhellend. Gelb wirkt kontraststeigernd.

Die Polarisation
Mit den Polarisationsfiltern können Lichtreflexe teilweise ausgeblendet werden. Beobachten Sie den Effekt indem Sie den Polfilter auf eine spiegelnde Wasserfläche richten. Drehen Sie den Schaltring (G) hin und her. Dabei können Sie sehen wie die Reflexe ein- und ausgeblendet werden. Bei ungünstgem Licht kann das Zielbild verbessert werden. Durch Verwendung zweier Filter wird eine stufenlose Abdunklung erreicht. Beide Vorteile der Polarisation bietet die ahg-Irisblende 9565.

Filter einstellen zum Polarisieren:
- Stellringe (E + G) gegen den Uhrzeigersinn bis zum Anschlag drehen.
- Stellring (G) im Uhrzeigersinn drehen bis sich eine Verbesserung des Zielbildes ergibt.

Helligkeit regulieren:
Stellring (G) bei optimaler Einstellung stehen lassen und Stellring (E) drehen,
bis die gewünschte Abdunklung erreicht ist.