1903 Nuss natur
1903 Walnut non-stained

Version 07/2010

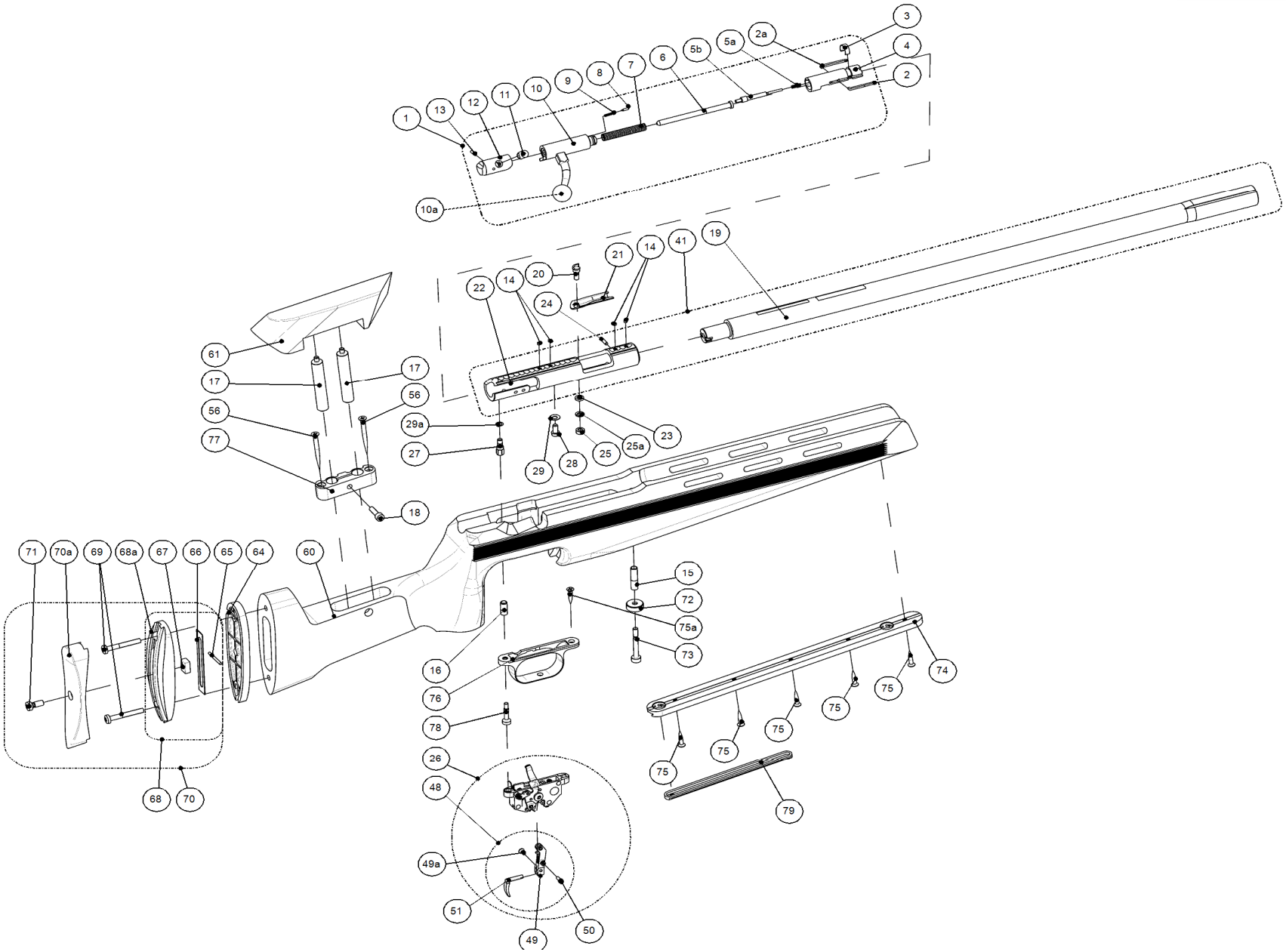

1903 Nuss natur
1903 Walnut non-stained

Version 07/2010

Nr. No.	Bestell-Nr. Item-No.	Anz. Qty.	Benennung	Description	Bemerkung Remark	
	000278	1	Wechselsystem, beschossen	Barreled action		
1	008034	1	Verschluß komplett	Bolt		
2	003019	1	Auszieher	Extractor	D1420-7/1	
2a	003021	1	Patronenhalter	Cartridge retainer	D1420-8/1	
3	008477	1	Federring	Spring clamp	E1393-5	
4	008035	1	Verschlusskopf vorgefräst	Bolt head	00286	
5a	009231	1	Druckfeder	Compression spring		
5b	002827	1	Zündstift	Firing pin	E1393-6/1	
6	002832	1	Schlagbolzen	Firing pin	E1393-10/2	
7	002833	1	Schlagbolzenfeder	Firing pin spring	E1393-11	
8	002829	1	Raststift	Catch bolt	E1393-8/1	
9	002830	1	Druckfeder	Catch bolt spring	E1393-9	
10	008463	1	Verschluss Mittelteil	Bolt with handle	D1803-U2	
10a	003054	1	Kunststoff – Kugel D20	Ball – D20		
10a	003301	1	Kunststoff – Kugel D25	Ball – D25		
11	002836	1	Führungsbolzen	Guide bolt	E1393-13 / 1807-63	
12	009373	1	Verschluss Hinterteil / Schlagbolzenmutter	Cocking piece	15540 / 1393-12/1	
13	005070	1	Zylinderstift ISO 2338 - 2,5m6x14	Cylindrical pin DIN ISO 2338 - 2,5m6x14		
14	002864	4	Gewindestift	Threaded pin	E1403-5	
15	005220	1	Distanzhülse 7x0.75x29	Distance sleeve 7x0,75x29		
16	005214	1	Distanzhülse 7x0.95x15.4	Distance sleeve 7x0,95x15,4	E600-0070015400	
17	007557	2	Säule RD 12x73	Weight carrier 12 x 73	00237	
18	004750	1	Zylinderschraube ISO 4762 - M5 x 18	Cheese head screw ISO 4762 - M5 x 18		
19	003376	1	Lauf cal. .22 l.r., 646 mm	Barrel cal. .22 l.r.	00355 / 1903-001	
20	002845	1	Auswerferschraube	Ejector	E1393-33	
21	002844	1	Lademulde	Loading platform	E1393-32/1	

- nicht separat zu bestellen, not sold separatly

1903 Nuss natur
1903 Walnut non-stained

Version 07/2010

ANSCHÜTZ®
DIE MEISTER MACHER

Nr. No.	Bestell-Nr. Item-No.	Anz. Qty.	Benennung	Description	Bemerkung Remark	
22	009273	1	Hülse	Receiver only	15482	-
23	002842	1	Abstandsring	Distance ring	E1393-29	
24	005079	1	Zylinderstift ISO 2338 - 3m6x14	Cylindrical pin ISO 2338 - 3m6x14		
25	002846	1	Mutter	Nut	E1393-34	
25a	004655	1	Federring DIN 127 -B5	Spring washer DIN 127-B5		
26	001218	1	Abzug	Two-Stage Trigger		
27	003965	1	Gewindebolzen	Threaded bolt	E5091-17/1	
28	004617	1	Zylinderschraube ISO 1207 - M5 x 10	Cheese head screw ISO 1207 - M5 x 10		
29	004660	1	Federscheibe DIN 137 - A5	Spring washer DIN 137 - A 5		
29a	004363	1	Distanzscheibe	Spacer		
41	003382	1	Lauf mit Hülse cal. .22 l.r.	Barreled action cal. .22 l.r.		-
43	003971	1	Sicherungshebel	Safety lever	ohne Abbildung	
48	004017	1	Abzughebel vollständig	Trigger lever complete		
49	004013	1	Abzughebel	Trigger	CR5098-8	
49a	003935	1	Senkschraube	Countersunk head screw	E5071-52	
50	011377	1	Gewindestift	Threaded pin		
51	002920	1	Abzugzüngel	Trigger	E1404-62	
56	005124	2	Schraube Senkkopf	Countersunk oval head wood screw		
60	005923	1	Schaft Nuss natur	Stock right-hand-version walnut non-stained	B1903-57	
60a	002433	1	Abdeckkappe Kunststoff	Plug	ohne Abbildung	
61	005924	1	Backe Nuss natur	Butt plate walnut, non-stained	C1903-56-58-62	
64	001478	1	4709P Zwischenplatte 8 mm	4709P intermediate plate 8 mm		
65	011367	1	Zylinderstift ISO 2338 - 2,5m6x28	Cylindrical pin ISO 2338 - 2,5m6x28		
66	003530	1	Deckblech	Cover plate	E4709A-4	
67	003531	1	Mutter	Nut	E4709A-5	
	001471		4709A-U2 Führungsplatte komplett	4709A-U2 driving plate complete		

• siehe Preisliste, see price list
- nicht separat zu bestellen, not sold separatly

1903 Nuss natur
1903 Walnut non-stained

Version 07/2010

Nr. No.	Bestell-Nr. Item-No.	Anz. Qty.	Benennung	Description	Bemerkung Remark	
68	003536	1	Führungsplatte vollständig	Guide plate complete		
68a	003528	1	Führungsplatte	Guide plate	E4709-A-1/2	
69	004998	1	Linsenkopfschraube ISO 7045 - M5 x 40	Oval head screw ISO 7045 - M5 x 40		
	001468		4709A Gummikappe gerade	4709A straight rubber butt plate		
70	003524	1	Gummischaftkappe verstellbar Modell A	Rubber butt plate adjustable - Model A		
70a	003533	1	Schaftkappe Modell A	Butt plate Model A	E4709A-U1	
71	005143	1	Zylinderschraube M 6x0.75x14	Cheese head screw M 6x0,75x14	E400-006001400	
72	005232	1	Buchse 5.5x6x18	Bushing 5,5x6x18	E70B-0055006000	
73	005135	1	Zylinderschraube M5 x 38,5	Cheese head screw M 5 x 38,5	E400-0050038500	
74	003297	1	Schiene	Swivel rail	14101 / 1807-23	
75	005106	5	Schraube Senkkopf DIN 7997-poz 4x20	Countersunk head wood screw DIN 7997 - 4x20-ST		
75a	005114	1	Schraube Senkkopf DIN 7995-poz 4x25	Countersunk head wood screw DIN 7995 - 4x25-ST		
76	003378	1	Abzugbügel	Trigger guard	E1903-12	
77	001873	1	Klemmstück	Clamp piece	01827-8000-01-00-3	
78	005131	1	Zylinderschraube Senkkopf M4 x 23	Cheese head screw M4 x 23	E400-0040023000	
79	004073	1	Füllstück	Swivel rail filler	E6222	
80	004548	1	Aufkleber ANSCHÜTZ	Sticker "ANSCHÜTZ"	ohne Abbildung	
81	007412	1	Schaft montiert	Stock with fittings		-

• siehe Preisliste, see price list
- nicht separat zu bestellen, not sold separatly