Luftgewehr-Matchabzug 5065

Air rifle match trigger 5065

Version 08/2013

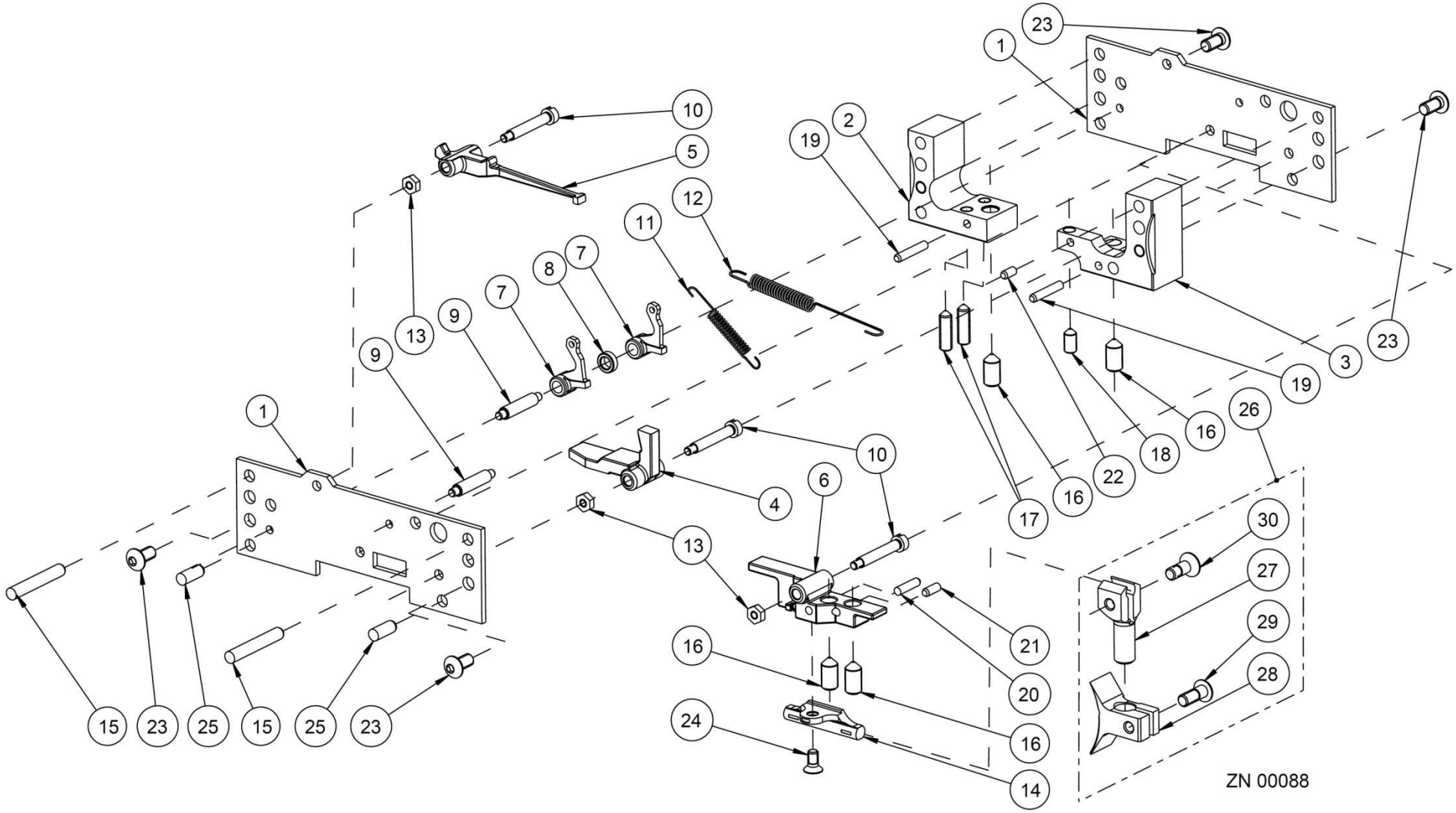

Luftgewehr-Matchabzug 5065

Air rifle match trigger 5065

Version 08/2013

Nr. No.	Bestell-Nr. Item-No.	Anz. Qty.	Benennung	Description	Bemerkung Remark
	007433	1	Druckpunktabzug 5065, komplett	Two-stage trigger 5065, complete	
1	006781	2	Platte	Plate	
2	006782	1	Distanzstück, vorne	Distance piece, front	
3	006785	1	Distanzstück, hinten	Distance piece, back	
4	006764	1	Klinke	Release latch	
5	006769	1	Fanghebel	Catch link	
6	006735	1	Hebel	Lever	
7	006795	2	Federhebel	Spring lever	
8	006794	1	Distanzbuchse	Distance sleeve	
9	006792	2	Bolzen	Bolt	
10	011521	3	Achsbolzen mit Kopf	Axle bolt with head	
11	006797	1	Vorzugfeder	First stage spring	
12	006796	1	Abzugsfeder	Trigger spring	
13	011567	3	Sechskantmutter ISO 4032 - M2	Hexagon nut ISO 8673 - M2	
14	006736	1	Züngelhalter	Blade holder	
15	006783	2	Zylinderstift DIN 6325 - 3m6 x 20	Cylindrical pin DIN 6325 - 3 m6 x 20	
16	007315	4	Gewindestift M4 x 0.25	Threaded pin M4 x 0.25	
17	006789	2	Gewindestift ISO 4027 - M3 x 10	Threaded pin DIN 914 - M3 x 10	
18	006791	1	Gewindestift M3 x 0.25	Threaded pin M3 x 0.25	
19	006787	2	Sicherung Rd 2 x 11	Safety Rd 2 x 11	*
20	006728	1	Sicherung Rd 2 x 8	Safety Rd 2 x 8	*
21	006729	1	Sicherung Rd 2 x 5	Safety Rd 2 x 5	*
22	006788	1	Sicherung Rd 2 x 4	Safety Rd 2 x 4	
23	006786	4	Linsenschraube DIN 7380 - M3 x 5 - 10.9	Oval head screw DIN 7380 - M3 x 5 - 10.9	
24	006730	1	Senkschraube DIN 965 - M2,5 x 5 - 4.8	Countersunk head screw DIN 965 - M2.5 x 5 - 4.8	
25	008420	2	Zylinderstift ISO 8734 - 3 m6 x 8	Cylindrical pin ISO 8734 - 3 m6 x 8	
26	008014	1	Abzugszüngel, komplett	Trigger blade, complete	
27	006737	1	Klemmhebel	Clamp piece	
28	006738	1	Abzugszüngel - 5065	Trigger blade - 5065	
29	006721	1	Linsenschraube DIN 7380 - M3 x 8 - 10.9	Lens head screw DIN 7380 - M3 x 8 - 10.9	
30	006720	1	Senkschraube ISO 10642 - M3 x 8 - 8.8	Countersunk head screw ISO 10642 - M3 x 8 - 8.8	

* nicht separat zu bestellen, not sold separately