ANSCHÜTZ Nachfülladapter mit Lufttrocknerfunktion
Best.-Nr. 711.3411

Bestimmungsgemäße Verwendung:

Der Nachfülladapter, Bestell-Nr. 711.3411, dient zum Nachfüllen von ANSCHÜTZ-Pressluftkartuschen. Durch Einsatz von aktiviertem Trockengranulat wird die Luft, die den Nachfülladapter durchströmt, getrocknet. Der Nachfülladapter und das Trockengranulat dürfen nur für Pressluftkartuschen verwendet werden, die für Druckluftgewehre und Druckluftpistolen bestimmt sind. Andere Verwendungen, wie z.B. die Trocknung von Atemluft für Taucherflaschen oder die Trocknung anderer Gase als Luft, sind ausdrücklich untersagt.
Der maximale Betriebsdruck ist 200 bar. Die Verwendung mit 300 bar Druckerzeugern oder 300 bar Druckgeräten ist ausdrücklich untersagt. Die Druckerzeuger/Druckgeräte müssen auf einer stabilen Unterlage stehen, so dass ein Umfallen ausgeschlossen ist. Die jeweils gültigen Gesetze, Verordnungen und Richtlinien für Druckerzeuger, Druckgeräte, Druckbehälter und Füllanlagen sind zu beachten.

Beschreibung:

Der Nachfülladapter in Kombination mit aktiviertem Trockengranulat schützt die Kartusche und das Luftgewehr oder die Luftpistole vor schädlicher Feuchtigkeit, die beim Nachfüllen mit der Pressluft in die Kartusche gelangt. Der Adapter sollte immer dann eingesetzt werden, wenn eine Handpumpe oder ein Kompressor ohne Wasserabscheider verwendet wird.
Der Adapter besteht aus einem Gehäuse mit integriertem Luftfilter (Pos.)1, einer Verschlussschraube mit Rückschlagventil (Pos. 2), einem O-Ring (Pos. 3) sowie einer Entlüftungsschraube (Pos 4).

Zur Lufttrocknung einer Kartuschenfüllung (Kartuschenvolumen 0,2 Liter, Druck 200 bar) wird eine Adapterfüllung Trockengranulat benötigt, das nach jedem Gebrauch regeneriert werden muss. Das verbrauchte, gesättigte Trockenmittel kann im Trockenofen bei einer Temperatur von 220-250°C in 15-20 Minuten regeneriert werden. Nach dem Erkalten muss das Trockenmittel in einem luftdicht verschlossenen Behälter gelagert werden, da es sonst durch den Wassergehalt der Luft wieder gesättigt wird. Der Adapter verfügt über ein Normgewinde.

Handhabung:

- Entlüftungsschraube schließen
- Deckel abschrauben.
- Trockenmittel in das Gehäuse einfüllen (die Gewindegänge müssen frei bleiben).
- Deckel wieder aufschrauben und den O-Ring in die Nut am Deckel einsetzen.
- Den Trockner nun in Handpumpe oder Kompressor einschrauben.
- Den jeweiligen Kartuschenadapter anbringen und die Kartusche wie gewohnt füllen.

- Nach dem Füllvorgang die Entlüftungsschraube lockern, so dass die im Trockner befindliche Luft entweicht.
- Kartusche und Adapter abschrauben.
- Den Trockner von der Handpumpe bzw. dem Kompressor demontieren.
- Deckel öffnen und das Trockenmittel in einem separaten Gefäß sammeln.
- Für einen erneuten Füllvorgang wieder neues Trockenmittel einfüllen.

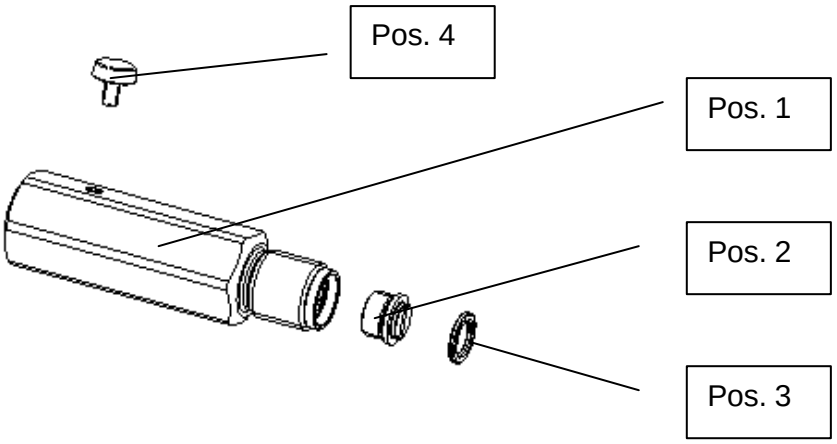

Der ANSCHÜTZ-Nachfülladapter mit Lufttrocknerfunktion ist durch ein Gebrauchsmuster geschützt.

J.G. ANSCHÜTZ GmbH & Co. KG
Jagd- und Sportwaffenfabrik
Daimlerstrasse 12
D-89079 Ulm / GERMANY
Postfach 11 28
D-89001 Ulm / GERMANY
Telefon (++49)-(0)-731-4012-0
Telefax (++49)-(0)-731-4012-700
anschuetz-sport.com
JGA-Info@anschuetz-sport.com